PRODUKTKATALOG

Franklin Electric

DYKKERPUMPER FOR DRENERING

FDX-SERIEN, FDP-SERIEN



franklinwater.eu

INDEKS

DYKKERPUMPER FOR DRENERING TIL BOLIGBRUK 50 HZ

FDX-serien Dykkerpumper for drenering 4
Produktidentifikasjonskode 5
Generelle egenskaper 5
40FDX-52 6
50FDX-52 10

DYKKERPUMPER FOR DRENERING TIL PROFESJONELT BRUK 50 HZ

40-50FDP-serien - Dykkerpumper for drenering 16
Produktidentifikasjonskode 17
Generelle egenskaper 17
40FDP-52 18
50FDP-52 18
40FDP-52-HH 20

70-80FDP-serien - Dykkerpumper for drenering 24
Produktidentifikasjonskode 25
Generelle egenskaper 25
70FDP-52 26
80FDP-52 26

100-150FDP-serien - Dykkerpumper for drenering 29
Generelle egenskaper 30
Produktidentifikasjonskode 30
100FDP-52-5,5/ 100FDP-52-8,1 31
100FDP-52-11 / 100FDP-52-15 34
150FDP-52-11 / 150FDP-52-15 34

150FDP-serien - Dykkerpumper for drenering 37
Produktidentifikasjonskode 38
Generelle egenskaper 38
150FDP-52-22 39

Tilbehør 42

Konstruksjonsversjoner 42

Franklin Electric forbeholder seg retten til å endre spesifikasjonene uten forvarsel.
For den mest oppdaterte produktinformasjonen, besøk franklinwater.eu.

Dykkerpumper for drenering til boligbruk 50 Hz

FDX-serien



FDX-serien Dykkerpumper for drenering

RESIDENTIAL COMMERCIAL

- Pumpemodeller:
  - 40FDX-52 (utløp Ø 40 mm - G1" ½)
  - 50FDX-52 (utløp Ø 50 mm - G2")
- Åpent løpehjul med slitplate
- Tilgjengelig med eller uten justerbar flottør
- Dobbel mekanisk akseltetning i oljekammer (SiC/SiC på pumpeside)
- Motor i tørt kammer
- Støpejernskomponenter med kataforese-belegg for økt korrosjonsbestandighet
- Hurtigkoblinger for enkelt vedlikehold
- Kontrollpanel med nødvendig termisk beskyttelse for trefasemotorer
- Enfasede versjoner opptil 1,1 kW med innebygd termisk beskyttelse og intern kondensator
- Håndtak i rustfritt stål

Tekniske data

- Flyt:opptil 36 m^3/h
- Maksimal nedsenkingsdybde: opptil 17,2 m
- Motoreffekt: 0,4 -1,1 kW
- Minimal nedsenkingsdybde:
  - 280 mm (40 FDX)
  - 336 mm (50FDX)
- Maksimal nedsenkingsdybde: 5 m
- Fri gjennomstrømning:
  - 7 mm (40 FDX)
  - 6 mm (50FDX)

TILBEHØR

- Slangekoblingsbend
- For mer informasjon om tilbehør, se s. 42



Pumping av klare, ubelastede væsker

Utvinning av vann fra dammer, bekker eller groper og for oppsamling av regnvann

Avløpsvann

Drenering av rent og uklart vann



Franklin Electric

FDX-serien Dykkerpumper for drenering

PRODUKTIDENTIFIKASJONSKODE

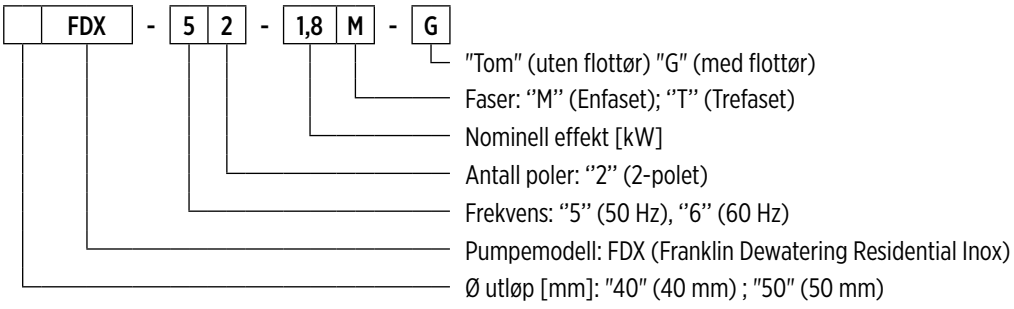

00140089 04/2023

GENERELLE EGENSKAPER

Materialer/Konstruksjon		
Løpehjul		Støpejern EN GJL200
0		Rustfritt stål AISI304
Pumpehus		Støpejern EN GJL200 med kataforese-belegg
Deksel		Støpejern EN GJL200 med kataforese-belegg
Filter	**40FDX**	Aluminiumslegering
	50FDX	Rustfritt stål AISI304
Mekanisk tetning	**Motorside**	Grafitt/keramikk
	Pumpeside	Silisiumkarbid (SiC/SiC)
Motoraksel		Rustfritt stål AISI416
Strømkabel	**Type**	10 m H07RN8-F
	Enfaset	3G1 mm² med SCHUKO-støpsel (CEE 7/VII)
	Trefaset	4G1mm²
Motor		
Konstruksjon		asynkron kortslutningsmotor i tørt kammer
Type		2-polet; 50 Hz
Isolasjonsklasse		F
Beskyttelsesgrad		IP68
Spenning	**Enfaset**	230V ±6% med innebygd termovern, intern kondensator
	Trefaset	230V ±10%, 400V ±10%
Driftsbegrensninger		
Maksimal væsketemperatur		+40 °C
pH-verdi for pumpet væske		6- 10
Tetthet for pumpet væske		1,0 kg/dm³
Maksimal nedsenkingsdybde		5 m
Minimum nedsenkingsdybde for kontinuerlig drift	**40FDX**	280 mm
	50FDX	336 mm
Fri gjennomstrømning	**40FDX**	7 mm
	50FDX	6 mm
Maksimalt antall starter per time		20
Konstruksjonsvalg		

- 60 Hz-versjon
- Alternative spenninger
- Fylt med hvit næringsmiddelolje

40FDX-52

HYDRAULISK YTELSE 50 HZ

Pumpemodell	Q = Flyt											
	l/sec 0	0,5	1,0	1,5	2,0	2,5	3,0	3,5	4,0	4,5	5,0	5,5
	m^3/h 0	1,8	3,6	5,4	7,2	9,0	10,8	12,6	14,4	16,2	18,0	19,8
	US gpm 0	7,9	15,8	23,7	31,7	39,6	47,5	55,5	63,4	71,3	79,2	87,2
	H = Total løftehøyde i meter vannsøyle [m]											
40FDX-52-0,4	8,2	**8,0**	**7,7**	**7,2**	**6,7**	**6,0**	**5,1**	**4,3**	**3,3**	**2,1**		
40FDX-52-0,6	9,4	**9,1**	**8,7**	**8,3**	**7,7**	**7,0**	**6,1**	**5,2**	**4,0**	**2,9**	**1,7**	
40FDX-52-0,7	11,3	**11,1**	**10,9**	**10,5**	**9,9**	**9,2**	**8,5**	**7,6**	**6,6**	**5,4**	**4,1**	**2,1**

Anvendelsesområde

TEKNISKE DATA

Pumpemodell	Absorbert effekt P_1	Nominell effekt P_2		Spenning	Nominell strøm	Faser	Strømkabel		Flottør	Startkonden-sator	Utløpss-tuss	Vekt [kg]
	[kW]	[kW]	[HP]	[V]	[A]		Lengde [m]	Type		[µf]		
40FDX-52-0,4M	0,63	0,4	0,5	230	3,1	1 ~	10	3G1	-	10	G1½	14,5
40FDX-52-0,4M-G	0,63	0,4	0,5	230	3,1	1 ~	10	3G1	•	10	G1½	14,5
40FDX-52-0,6M	0,67	0,6	0,8	230	3,2	1 ~	10	3G1	-	10	G1½	14,5
40FDX-52-0,6M-G	0,67	0,6	0,8	230	3,2	1 ~	10	3G1	•	10	G1½	14,5
40FDX-52-0,7M	0,85	0,7	0,95	230	4,0	1 ~	10	3G1	-	16	G1½	16,5
40FDX-52-0,7M-G	0,85	0,7	0,95	230	4,0	1 ~	10	3G1	•	16	G1½	16,5
40FDX-52-0,7T	0,85	0,7	0,95	400	1,6	3 ~	10	4G1	-	-	G1½	16,5
40FDX-52-0,7T-G	0,85	0,7	0,95	400	1,6	3 ~	10	4G1	•	-	G1½	16,5

"-" = ikke tilgjengelig
• = tilgjengelig

40FDX-52

YTELSESKURVER VED 50 HZ

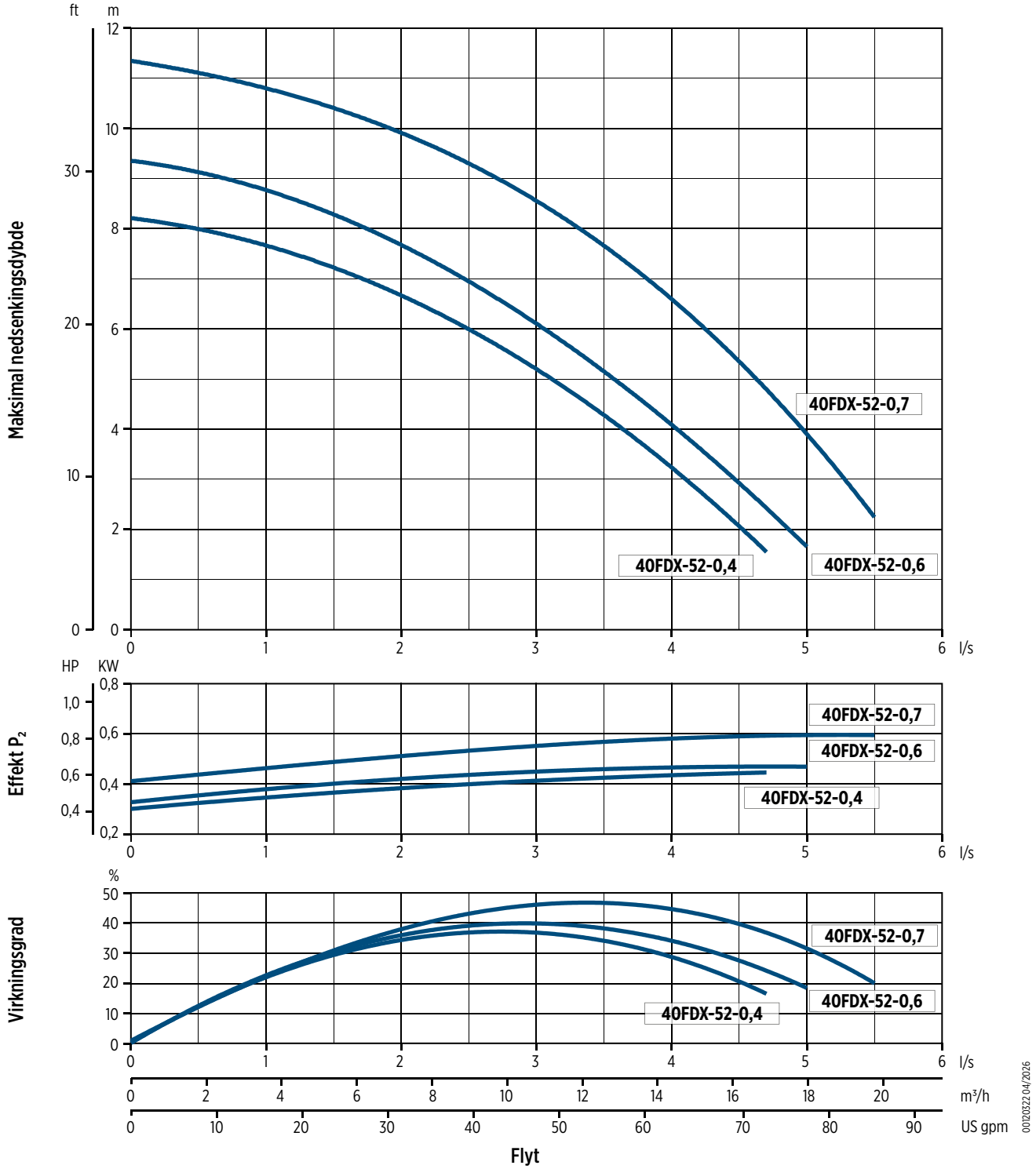

0012032204/2026

40FDX-52

DIMENSJONER

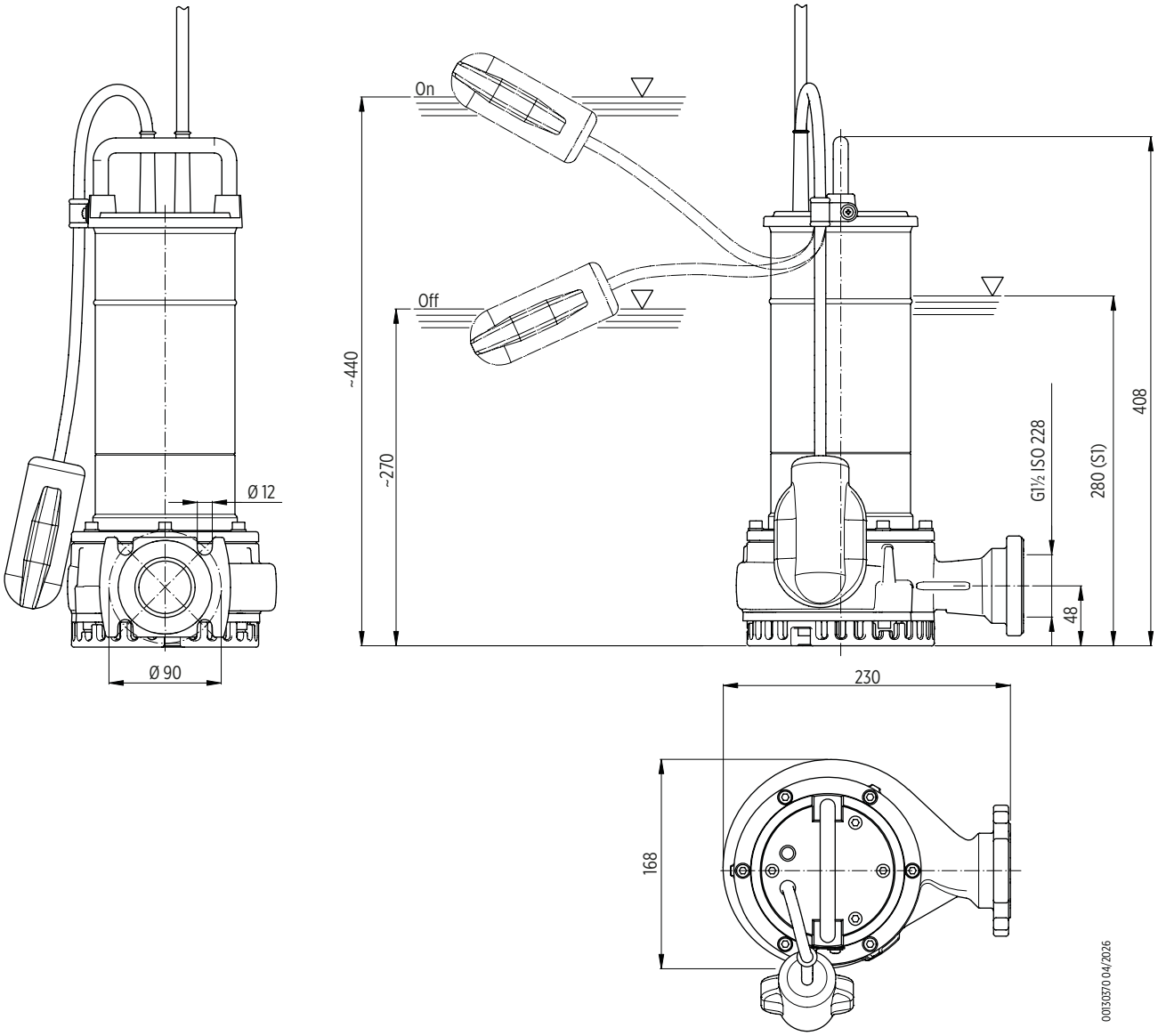

Emballasje		
Pumpemodell	Dimensjoner [mm]	Vekt [kg]
40FDX-52-0,4	255x225x560	15,2
40FDX-52-0,6		
40FDX-52-0,7		17,2

Pall			
Pumpemodell	Dimensjoner [mm]	Antall pumper	Vekt [kg]
40FDX-52-0,4	1200x800x700	15	245
40FDX-52-0,6			
40FDX-52-0,7			275

40FDX-52

INSTALLASJON

Transportabel installasjon

For nødbruk med tilkobling for fleksibel slange og for frittstående installasjon i oppsamlingskummen

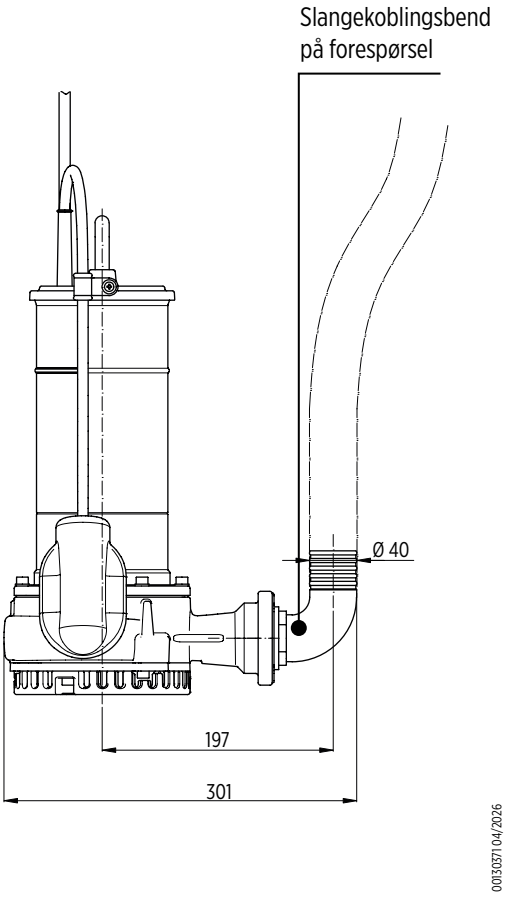

50FDX-52

HYDRAULISK YTELSE 50 HZ

Pumpemodell	Q = Flyt														
	l/sec 0	1,0	1,5	2,0	2,5	3,0	3,5	4,0	4,5	5,0	6,0	7,0	8,0	9,0	10,0
	m^3/h 0	3,6	5,4	7,2	9,0	10,8	12,6	14,4	16,2	18,0	21,6	25,2	28,8	32,4	36,0
	US gpm 0	15,8	23,7	31,7	39,6	47,5	55,5	63,4	71,3	79,2	92,1	110,9	126,8	142,6	158,5
	H = Total løftehøyde i meter vannsøyle [m]														
50FDX-52-0,9	14,9	**14,4**	**14,1**	**13,8**	**13,3**	**12,9**	**12,5**	**11,8**	**11,4**	**10,6**	**9,1**	**7,4**	**5,5**	**3,4**	
50FDX-52-1,1	17,2	**16,4**	**16,0**	**15,6**	**15,2**	**14,6**	**14,3**	**13,6**	**13,1**	**12,3**	**10,9**	**9,3**	**7,3**	**5,5**	**3,2**

Anvendelsesområde

TEKNISKE DATA

Pumpemodell	Absorbert effekt P_1	Nominell effekt P_2		Spenning	Nominell strøm	Faser	Strømkabel		Flottør	Startkonden-sator	Utløpss-tuss	Vekt [kg]
	[kW]	[kW]	[HP]	[V]	[A]		Lengde [m]	Type		[µf]		
50FDX-52-0,9M	1,4	0,9	1,2	230	6,1	1 ~	10	3G1	-	20	G2	18
50FDX-52-0,9M-G	1,4	0,9	1,2	230	6,1	1 ~	10	3G1	•	20	G2	18
50FDX-52-0,9T	1,4	0,9	1,2	400	2,1	3 ~	10	4G1	-	-	G2	18
50FDX-52-0,9T-G	1,4	0,9	1,2	400	2,1	3 ~	10	4G1	•	-	G2	18
50FDX-52-1,1M	1,5	1,1	1,9	230	7,3	1 ~	10	3G1	-	25	G2	19,5
50FDX-52-1,1M-G	1,5	1,1	1,9	230	7,3	1 ~	10	3G1	•	25	G2	19,5
50FDX-52-1,1T	1,5	1,1	1,9	400	3,2	3 ~	10	4G1	-	-	G2	19,5

"-" = ikke tilgjengelig
• = tilgjengelig

50FDX-52

YTELSESKURVER VED 50 HZ

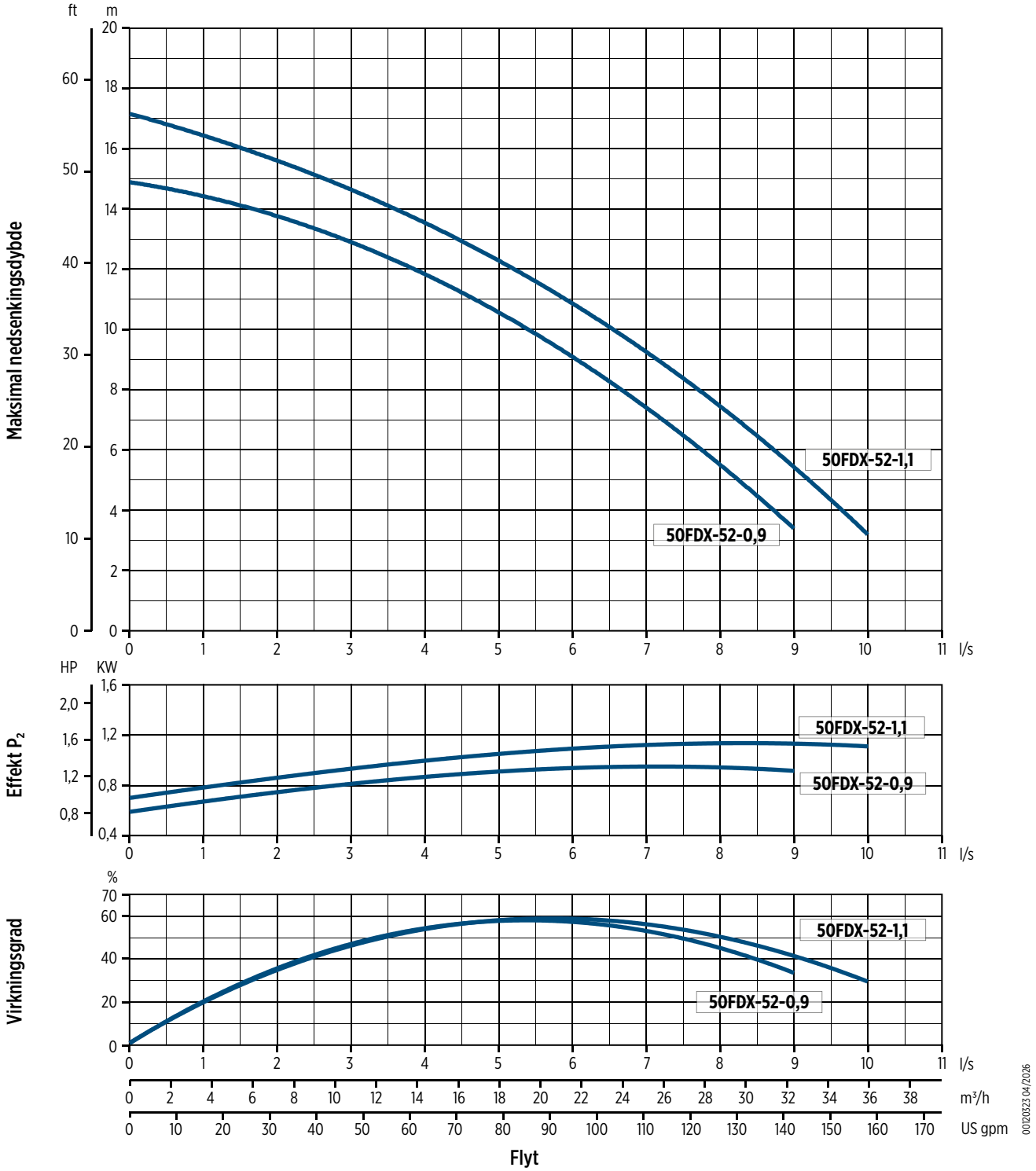

0012032304/2026

50FDX-52

DIMENSJONER

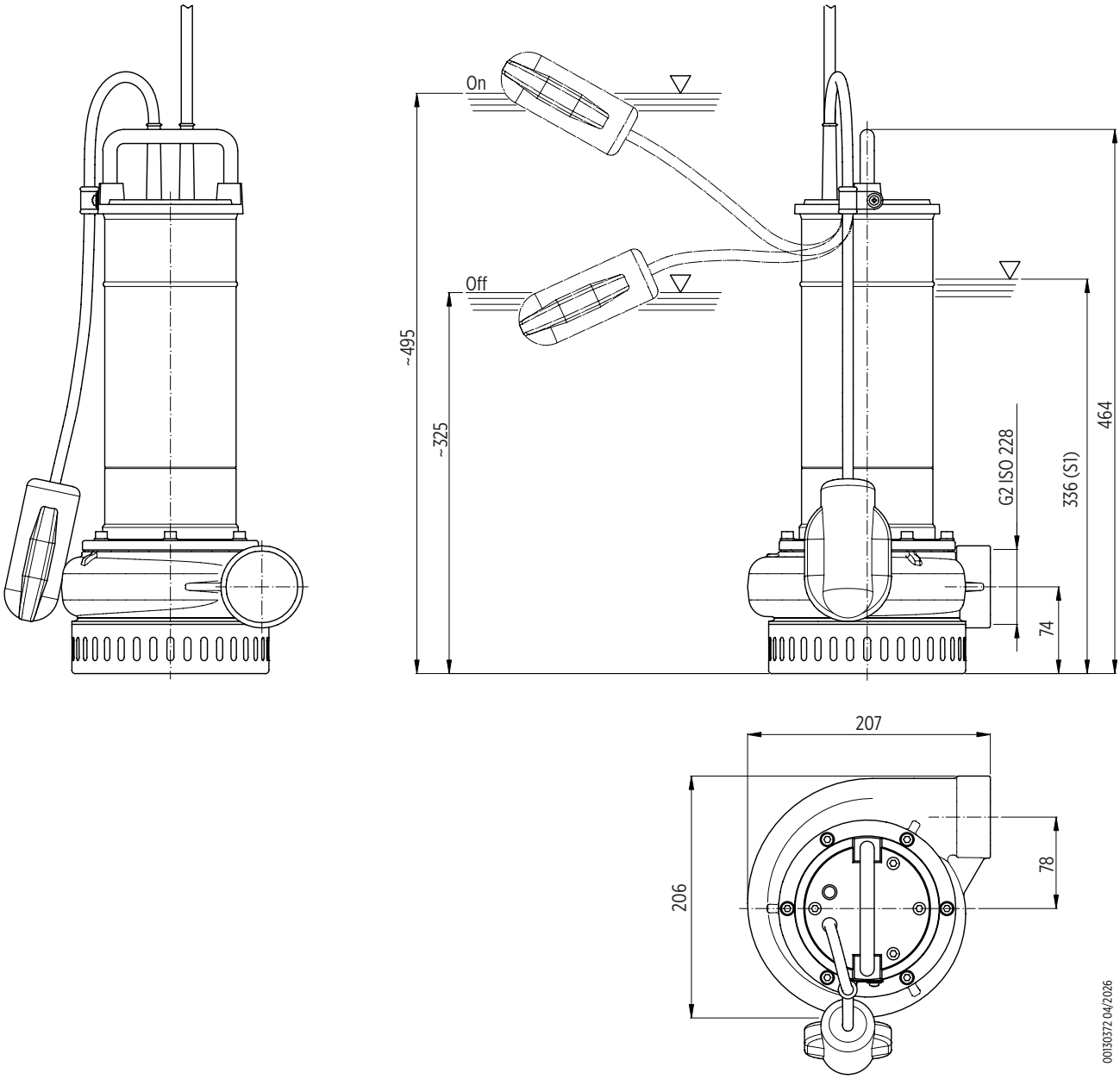

Emballasje		
Pumpemodell	Dimensjoner [mm]	Vekt [kg]
50FDX-52-0,9	255x205x560	18,7
50FDX-52-1,1		20,2

Pall			
Pumpemodell	Dimensjoner [mm]	Antall pumper	Vekt [kg]
50FDX-52-0,9	1200x800x700	15	300
50FDX-52-1,1			320

50FDX-52

INSTALLASJON

Transportabel installasjon

For nødbruk med tilkobling for fleksibel slange og for frittstående installasjon i oppsamlingskummen

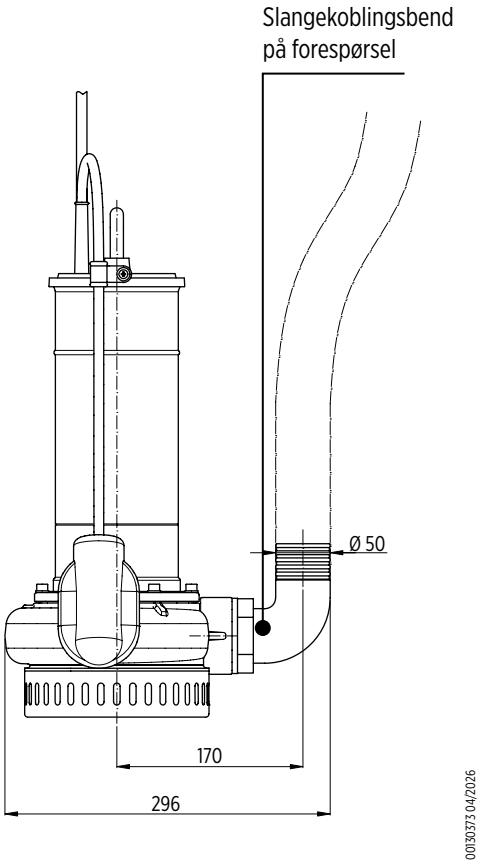

Dykkerpumper for drenering til profesjonelt bruk 50 Hz

FDP-serien



40-50FDP-serien – Dykkerpumper for drenering

- Pumpemodeller:
  - 40FDP-52 (utløp G1"½)
  - 50FDP-52 (utløp G2)
- Pumpehjulstype: åpent skovlhjul (standardversjon) eller dobbelt åpent skovlhjul (HH-versjon)
- Tilgjengelig med eller uten flottør
- Mekanisk akseltetning: SiC/SiC (Silisiumkarbid)
- Hovedkomponenter i aluminium for å redusere vekten; pumpehjul i støpejern for å sikre lengre levetid
- HH-versjonen tilbyr en høyere løftehøyde
- Enfaseversjon opptil 1,1 kW med innebygd termisk beskyttelse
- Ekstern kondensator
- Stort utvalg av tilgjengelig tilbehør

Tekniske data

- Flyt: opptil 54 m^3/t
- Maksimal nedsenkingsdybde: opptil 32 m
- Motoreffekt: 1 - 2,2 kW
- Minimal nedsenkingsdybde: se tabellene «Dimensjoner»
- Maksimal nedsenkingsdybde: 5 m
- Fri gjennomstrømning: 6 mm

TILBEHØR

- Storz-kobling
- For mer informasjon om tilbehør, se s. 42

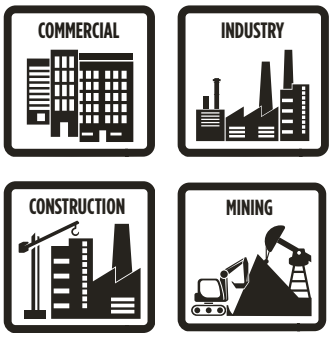

Aluminiumskomponenter

Versjon med høy løftehøyde (HH)

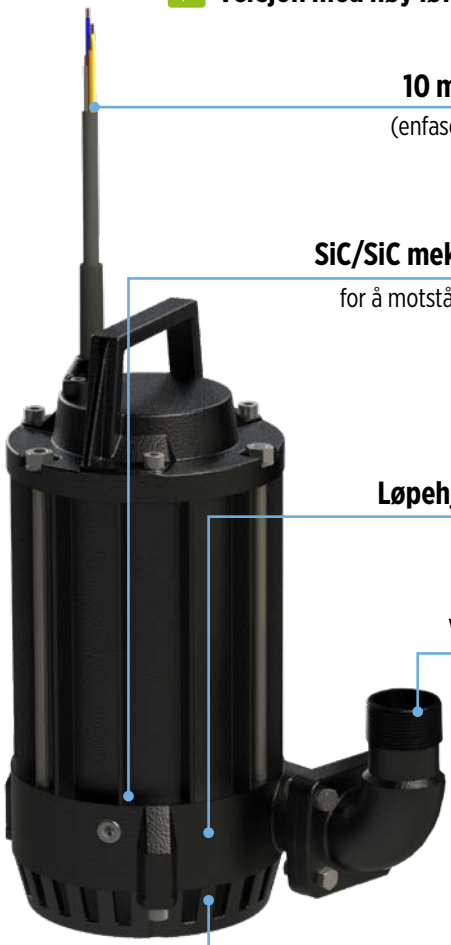

10 m kabellengde
(enfasede pumper med støpsel)

SiC/SiC mekanisk tetning
for å motstå slipende væsker

Løpehjul i støpejern
for å motstå

Gjenget vinkelkobling
included in the package

Sliteplate med NBR-gummi
(50FDP)



Åpent løpehjul med slitplate



Dobbel åpen løpehjulskonstruksjon med slipeklaring
"HH" (Versjon med høy løftehøyde)


Drenering og avvanning


Gjenvinning av regnvann


Drenering av rent og uklart vann


Drenering og avvanning av byggeplasser


Gruvedrift, steinbrudd, drenering og avvanning

40-50FDP-serien – Dykkerpumper for drenering

PRODUKTIDENTIFIKASJONSKODE

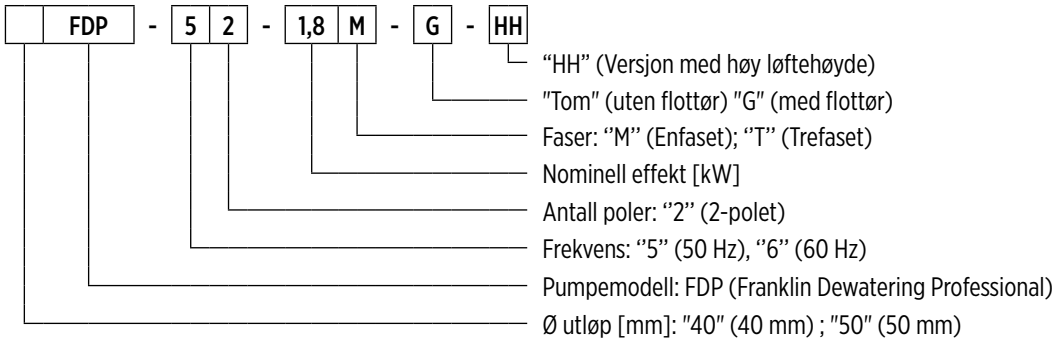

001400089 04/2026

GENERELLE EGENSKAPER

Materialer/Konstruksjon		
Løpehjul		Støpejern EN GJL200
0		Aluminiumslegering EN AW6060
Pumpehus		Aluminiumslegering
Deksel		Aluminiumslegering
Filter		Aluminiumslegering
Sliteplate	**40FDP-52-1,0M**	Rustfritt stål AISI304
	50FDP-52-1,4M, 50FDP-52-1,8M	Aluminiumslegering med gummibelegg NBR
Mekanisk tetning		Silisiumkarbid (SiC/SiC)
Motoraksel		Rustfritt stål AISI420
Strømkabel	**Type**	10 m H07RN-F
	Enfaset 40FDP-52-1,0M	4G1,5 mm^2, kondensatorboks og SCHUKO-støpsel (CEE 7/VII)
	Enfaset 50FDP-52-1,4M, 50FDP-52-1,8M	4G2,5 mm^2, kondensatorboks og SCHUKO-støpsel (CEE 7/VII)
	Trefaset	4G1,5mm^2
Motor		
Konstruksjon		asynkron kortslutningsmotor i oljebad
Type		2-polet; 50 Hz
Isolasjonsklasse		F
Beskyttelsesgrad		IP68
Spenning	**Enfaset**	230V ±6% med innebygd termovern (opptil 1,1 kW)
	Trefaset	230V ±10%, 400V ±10%
Driftsbegrensninger		
Maksimal væsketemperatur		+40 °C
pH-verdi for pumpet væske		5 - 8
Tetthet for pumpet væske		1,0 kg/dm^3
Maksimal nedsenkingsdybde		5 m
Minimum nedsenkingsdybde for kontinuerlig drift		se tabellene «Dimensjoner»
Fri gjennomstrømning		6 mm
Maksimalt antall starter per time		20
Konstruksjonsvalg		

- 60 Hz-versjon
- Alternative spenninger
- Fylt med hvit næringsmiddelolje

40FDP-52

HYDRAULISK YTELSE 50 HZ

Pumpemodell	Q = Flyt							
	l/sec 0	1	2	3	4	5	6	7
	m³/h 0	3,6	7,2	10,8	14,4	18	21,6	25,2
	US gpm 0	15,8	31,7	47,5	63,4	79,2	92,1	110,9
	H = Total løftehøyde i meter vannsøyle [m]							
40FDP-52-1,0	18	**16,5**	**15**	**13,5**	**11**	**8**	**4,5**	**1**
40FDP-52-1,1	20	**18,5**	**17**	**15,5**	**13,5**	**11**	**8,5**	**5**

Anvendelsesområde

TEKNISKE DATA

Pumpemodell	Absorbert effekt P_1	Nominell effekt P_2		Spenning	Nominell strøm	Faser	Strømkabel		Flottør	Startkonden-sator	Utløpss-tuss	Vekt [kg]
	[kW]	[kW]	[HP]	[V]	[A]		Lengde [m]	Type		[µf]		
40FDP-52-1,0M	1,4	1	1,36	230	7,2	1 ~	10	4G1,5	-	25	G1½	20
40FDP-52-1,0M-G	1,4	1	1,36	230	7,2	1 ~	10	4G1,5	•	25	G1½	20
40FDP-52-1,0T	1,4	1	1,36	400	2	3 ~	10	4G1,5	-	-	G1½	20
40FDP-52-1,0T-G	1,4	1	1,36	400	2	3 ~	10	4G1,5	•	-	G1½	20
40FDP-52-1,1T	1,7	1,1	1,5	400	3	3 ~	10	4G1,5	-	-	G1½	20
40FDP-52-1,1T-G	1,7	1,1	1,5	400	3	3 ~	10	4G1,5	•	-	G1½	22

"-" = ikke tilgjengelig
• = tilgjengelig

50FDP-52

HYDRAULISK YTELSE 50 HZ

Pumpemodell	Q = Flyt															
	l/sec 0	1	2	3	4	5	6	7	8	9	10	11	12	13	14	15
	m³/h 0	3,6	7,2	10,8	14,4	18	21,6	25,2	28,8	32,4	36	39,6	43,2	46,8	50,4	54
	US gpm 0	15,8	31,7	47,5	63,4	79,2	92,1	110,9	126,8	142,6	158,5	174,3	190,2	206	221,9	237,7
	H = Total løftehøyde i meter vannsøyle [m]															
50FDP-52-1,4	14,3	**14,1**	**13,7**	**13,1**	**12,5**	**11,8**	**11**	**9,8**	**8,5**	**7**	**6**	**4,5**	**2,8**			
50FDP-52-1,8	16,6	**16,3**	**16,1**	**15,8**	**15,1**	**14,2**	**14**	**12,8**	**11,8**	**10,2**	**9**	**7**	**5,8**	**4**	**2**	
50FDP-52-2,2	18,5	**18,5**	**18,2**	**17,8**	**17,5**	**16,5**	**16**	**14,7**	**13,9**	**12**	**10,5**	**9,1**	**7,5**	**5,8**	**4**	**2**

Anvendelsesområde

TEKNISKE DATA

Pumpemodell	Absorbert effekt P_1	Nominell effekt P_2		Spenning	Nominell strøm	Faser	Strømkabel		Flottør	Startkonden-sator	Utløpss-tuss	Vekt [kg]
	[kW]	[kW]	[HP]	[V]	[A]		Lengde [m]	Type		[µf]		
50FDP-52-1,4M	2,1	1,4	1,9	230	12	1 ~	10	4G2,5	-	25	G2	23
50FDP-52-1,4M-G	2,1	1,4	1,9	230	12	1 ~	10	4G2,5	•	25	G2	25
50FDP-52-1,8M	2,4	1,8	2,4	230	14	1 ~	10	4G2,5	-	30	G2	27
50FDP-52-1,8M-G	2,4	1,8	2,4	230	14	1 ~	10	4G2,5	•	30	G2	29
50FDP-52-1,8T	2,4	1,8	2,4	400	4,6	3 ~	10	4G1,5	-	-	G2	25
50FDP-52-1,8T-G	2,4	1,8	2,4	400	4,6	3 ~	10	4G1,5	•	-	G2	27
50FDP-52-2,2T	2,9	2,2	3	400	5	3 ~	10	4G1,5	-	-	G2	26
50FDP-52-2,2T-G	2,9	2,2	3	400	5	3 ~	10	4G1,5	•	-	G2	28

"-" = ikke tilgjengelig
• = tilgjengelig

40FDP-52 / 50FDP-52

YTELSESKURVER VED 50 HZ

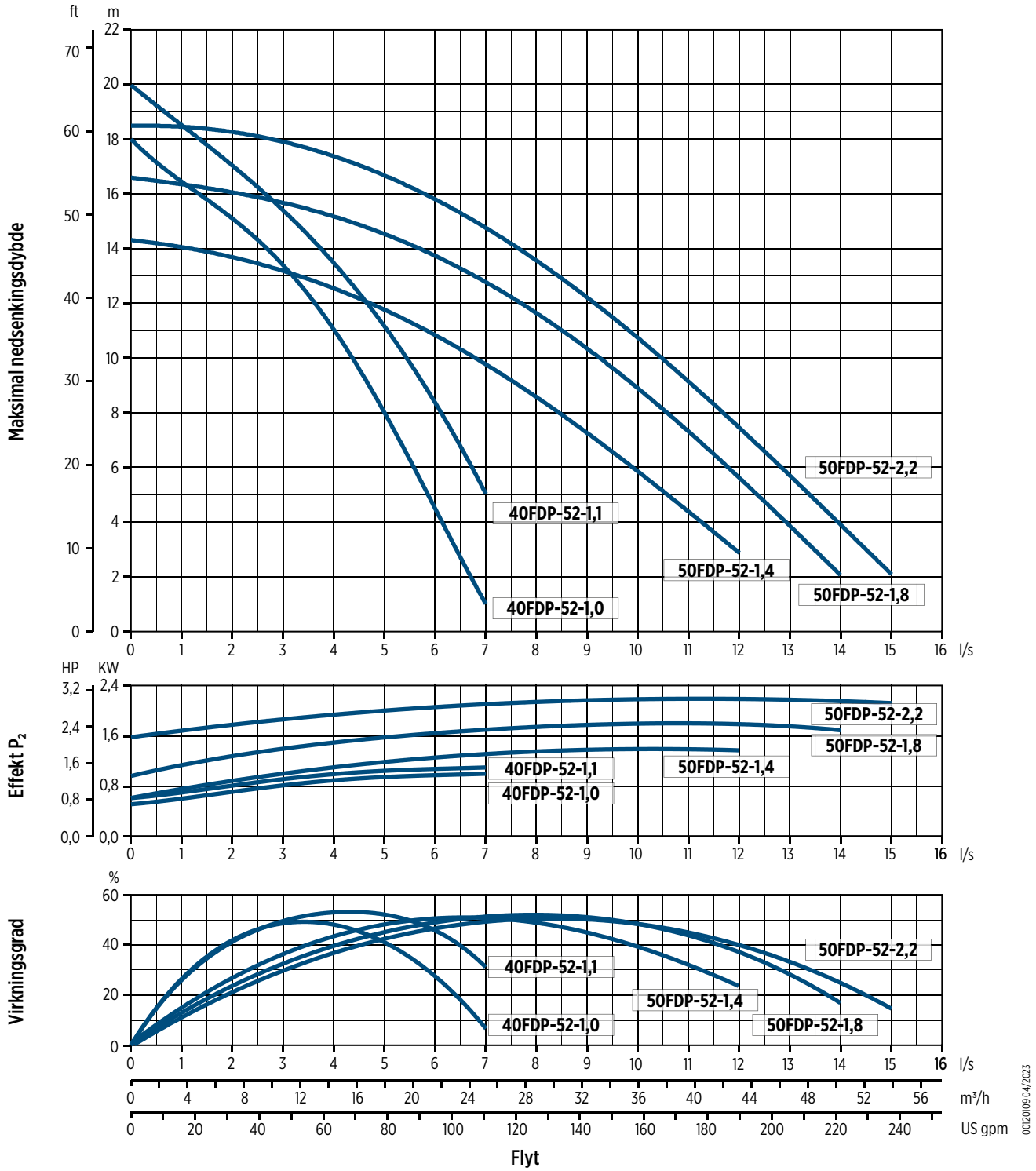

40FDP-52-HH

HYDRAULISK YTELSE 50 HZ

Pumpemodell	Q = Flyt							
	l/sec 0	1	2	3	4	5	6	7
	m^3/h 0	3,6	7,2	10,8	14,4	18	21,6	25,2
	US gpm 0	15,8	31,7	47,5	63,4	79,2	92,1	110,9
	H = Total løftehøyde i meter vannsøyle [m]							
40FDP-52-1,4 HH	31	**27**	**23**	**19**	**14,5**	**10**	**5,2**	
40FDP-52-1,8 HH	32	**29,5**	**26**	**22**	**18**	**13**	**7,8**	**2**

Anvendelsesområde

TEKNISKE DATA

Pumpemodell	Absorbert effekt P_1	Nominell effekt P_2		Spenning	Nominell strøm	Faser	Strømkabel		Flottør	Startkonden-sator	Utløpss-tuss	Vekt [kg]
	[kW]	[kW]	[HP]	[V]	[A]		Lengde [m]	Type		[µf]		
40FDP-52-1,4M-HH	2,2	1,4	1,9	230	12	1 ~	10	4G2,5	-	25	G1½	22
40FDP-52-1,4M-G-HH	2,2	1,4	1,9	230	12	1 ~	10	4G2,5	•	25	G1½	24
40FDP-52-1,8M-HH	2,7	1,8	2,4	230	14	1 ~	10	4G2,5	-	30	G1½	25
40FDP-52-1,8M-G-HH	2,7	1,8	2,4	230	14	1 ~	10	4G2,5	•	30	G1½	27
40FDP-52-1,8T-HH	2,4	1,8	2,4	400	4,6	3 ~	10	4G1,5	-	-	G1½	22
40FDP-52-1,8T-G-HH	2,4	1,8	2,4	400	4,6	3 ~	10	4G1,5	•	-	G1½	24

"-" = ikke tilgjengelig
• = tilgjengelig

40FDP-52-HH

YTELSESKURVER VED 50 HZ

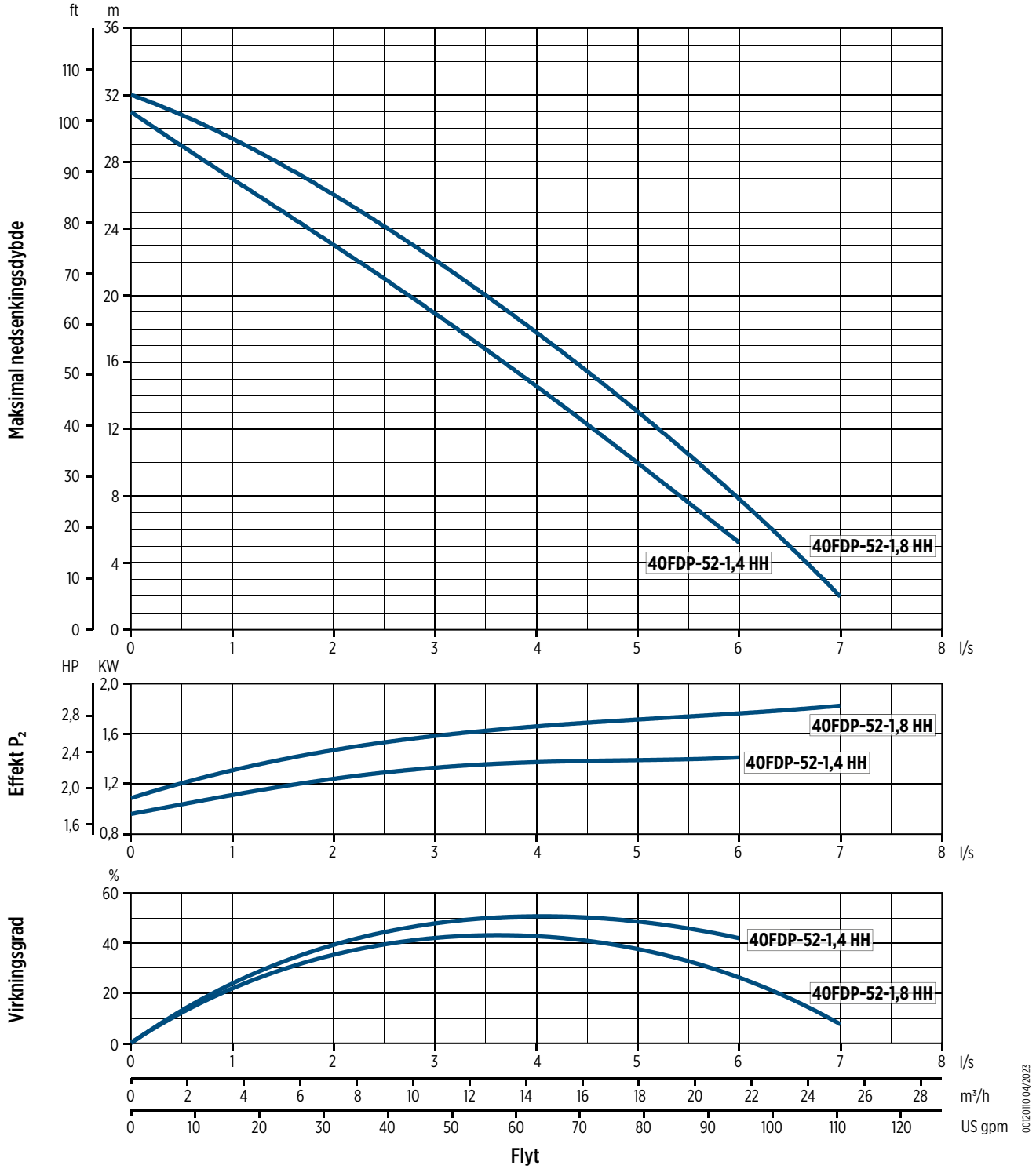

0012011004/2023

40FDP-52 / 50FDP-52

DIMENSJONER

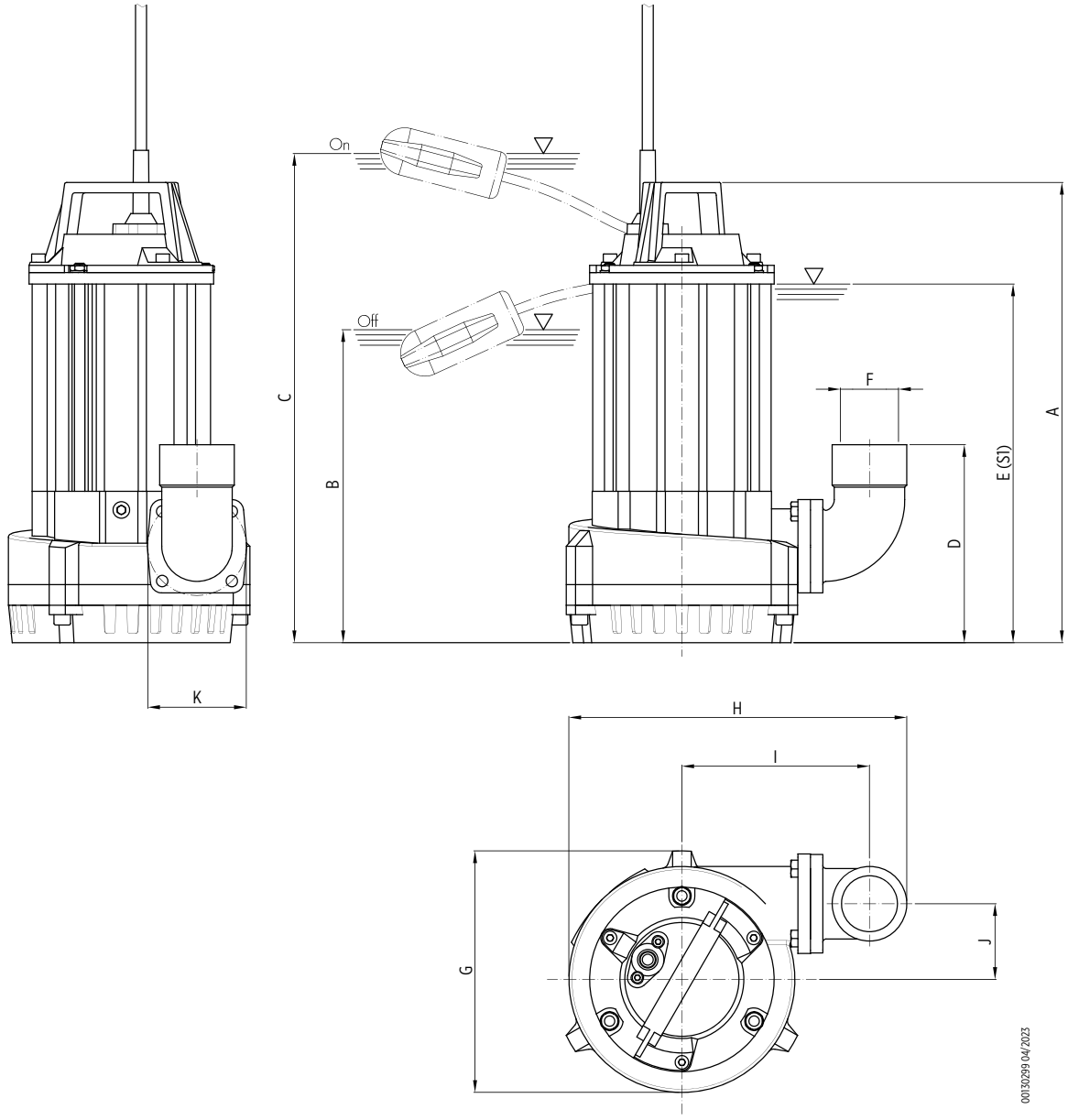

Pumpemodell	Dimensjoner [mm]										
	A	B	C	D	E	F	G	H	I	J	K
40FDP-52-1,0M	390	-	-	162	290	G1½ M	190	290	175	60	75
40FDP-52-1,0M-G	390	230	440	162	290	G1½ M	190	290	175	90	75
40FDP-52-1,0T	390	-	-	162	290	G1½ M	190	290	175	60	75
40FDP-52-1,0T-G	390	-	-	162	290	G1½ M	190	290	175	60	75
40FDP-52-1,1T	390	-	-	162	290	G1½ M	190	290	175	60	75
40FDP-52-1,1T-G	390	-	-	162	290	G1½ M	190	290	175	60	75
50FDP-52-1,4M	445	-	-	190	345	G2 F	233	326	180	73	95
50FDP-52-1,4M-G	485	240	530	190	345	G2 F	233	326	180	73	95
50FDP-52-1,8M	445	-	-	190	345	G2 F	233	326	180	73	95
50FDP-52-1,8M-G	485	240	530	190	345	G2 F	233	326	180	73	95
50FDP-52-1,8T	445	-	-	190	345	G2 F	233	326	180	73	95
50FDP-52-1,8T-G	485	240	530	190	345	G2 F	233	326	180	73	95
50FDP-52-2,2T	445	-	-	190	345	G2 F	233	326	180	73	95
50FDP-52-2,2T-G	485	240	530	190	345	G2 F	233	326	180	73	95

Emballasje		
Pumpemodell	Dimensjoner [mm]	Vekt [kg]
40FDP-52-1,0M	255x205x560	20,7
40FDP-52-1,0M-G	290x245x585	21
40FDP-52-1,0T	255x205x560	20,7
40FDP-52-1,0T-G	255x205x560	20,7
40FDP-52-1,1T	255x205x560	20,7
40FDP-52-1,1T-G	255x205x560	22,7
50FDP-52-1,4M	300x260x585	24
50FDP-52-1,4M-G	300x260x585	26
50FDP-52-1,8M	300x260x585	28
50FDP-52-1,8M-G	300x260x585	30
50FDP-52-1,8T	300x260x585	26
50FDP-52-1,8T-G	300x260x585	28
50FDP-52-2,2T	300x260x585	27
50FDP-52-2,2T-G	300x260x585	29

40FDP-52-HH

DIMENSJONER

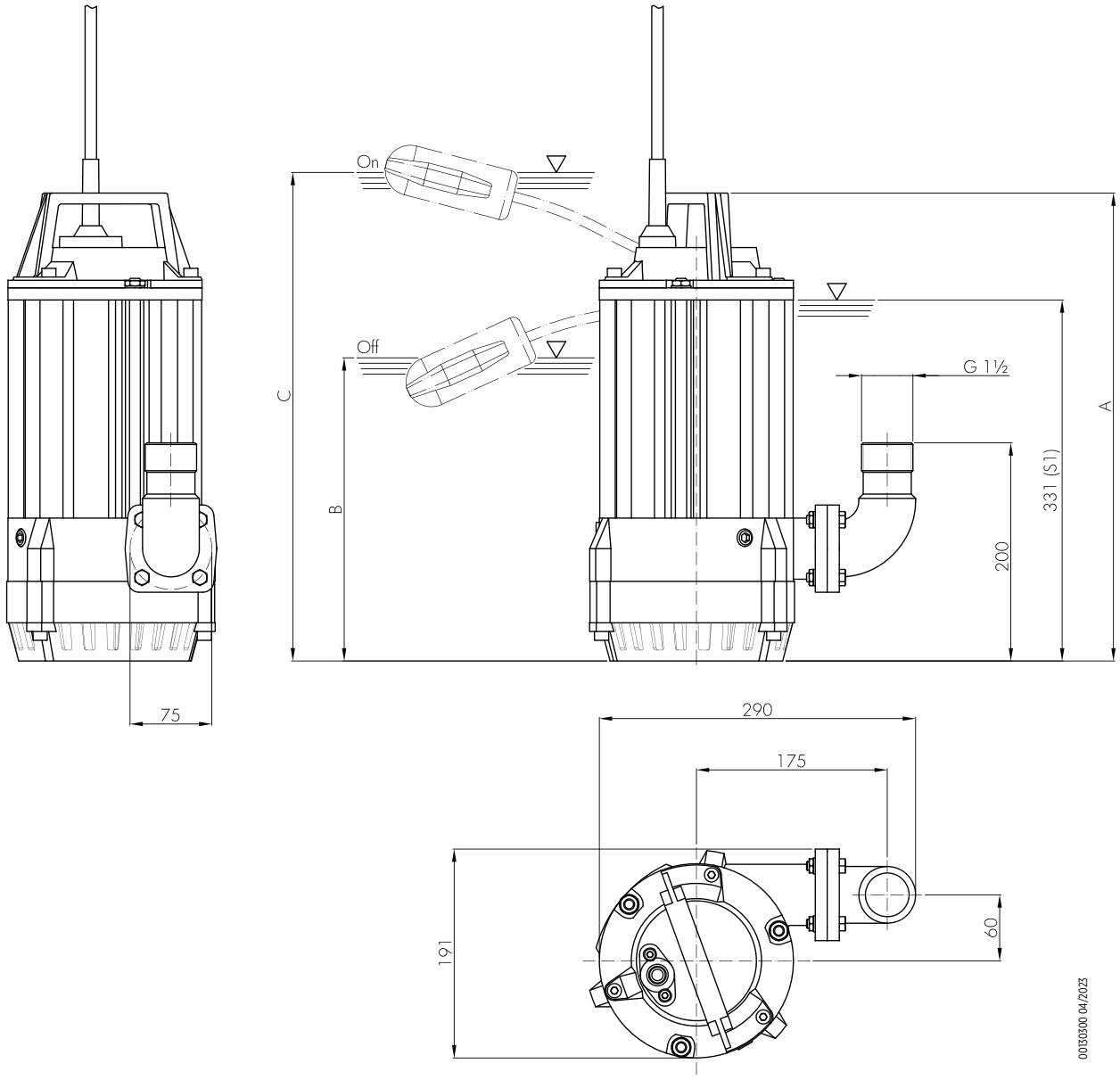

Pumpemodell	Dimensjoner [mm]		
	A	B	C
40FDP-52-1,4M-HH	429	-	-
40FDP-52-1,4M-G-HH	469	250	570
40FDP-52-1,8M-HH	429	-	-
40FDP-52-1,8M-G-HH	469	250	570
40FDP-52-1,8T-HH	429	-	-
40FDP-52-1,8T-G-HH	469	250	570

Emballasje		
Pumpemodell	Dimensjoner [mm]	Vekt [kg]
40FDP-52-1,4M-HH	290x245x585	23
40FDP-52-1,4M-G-HH	290x245x585	25
40FDP-52-1,8M-HH	290x245x585	26
40FDP-52-1,8M-G-HH	290x245x585	28
40FDP-52-1,8T-HH	255x205x560	22,7
40FDP-52-1,8T-G-HH	290x245x585	25

70-80FDP-serien – Dykkerpumper for drenering

- Pumpemodeller:
  - 70FDP-52 (utløp Ø 70 mm)
  - 80FDP-52 (utløp G3)
- Egenskaper for løpehjul: åpent skovlhjul i martensitisk rustfritt stål
- Dobbel mekanisk akseltetning i oljekammer
- Hovedkomponenter i aluminium for å redusere vekten
- Sliteplate med NBR-gummi
- Ekstern kondensator
- Stort utvalg av tilgjengelig tilbehør
- Konstruksjonsversjoner:
  - Polyuretanbelegg
  - Gjenget utløpsstuss G2"½ M eller G3" M
  - Slangestuss Ø 70 eller Ø 80 mm



Aluminiumskomponenter

Tekniske data

- Flyt: opptil 100,8 m^3/h
- Maksimal nedsenkingsdybde: opptil 23,3 m
- Motoreffekt: 2,2 - 4,1 kW
- Minimal nedsenkingsdybde: 457 mm
- Maksimal nedsenkingsdybde: 5 m
- Fri gjennomstrømning: 6 mm

TILBEHØR

- Storz-kobling
- Belte med offeranoder
- For mer informasjon om tilbehør, se s. 42



10 m kabellengde
(enfasede pumper med støpsel)

Motor med faseseparatorer

Ulike alternativer for utløpstype
Mulighet for utløp med gjenget kobling eller slangetilkobling

Dobbel mekanisk akseltetning

Løpehjul i martensittisk rustfritt stål

Sliteplate
med NBR-gummibelegg



Åpent løpehjul med slitplate


Drenering og avvanning (rent og uklart vann)


Gjenvinning av regnvann


Nøddrenering av flomvann


Drenering og avvanning av byggeplasser


Gruvedrift, steinbrudd, drenering og avvanning


Suitable fluids containing abrasive particles

70-80FDP-serien - Dykkerpumper for drenering

PRODUKTIDENTIFIKASJONSKODE

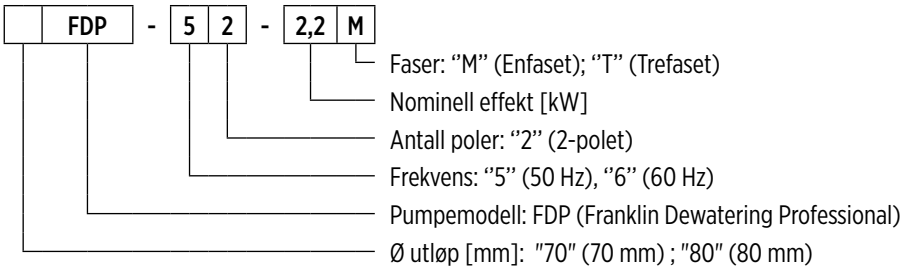

00140113 04/2026

GENERELLE EGENSKAPER

Materialer/Konstruksjon		
Løpehjul		Martensittisk rustfritt stål
O		Aluminiumslegering
Pumpehus		Aluminiumslegering
Deksel		Aluminiumslegering
Filter		Rustfritt stål AISI304
Sliteplate		Aluminiumslegering med gummibelegg NBR
Mekanisk tetning	**Motorside**	Grafitt/Alumina
	Pumpeside	Silisiumkarbid (SiC/SiC)
Motoraksel		Rustfritt stål AISI420
Strømkabel	**Type**	10 m H07RN-F
	Enfaset 70FDP-52-2,2M	4G2,5 mm², kondensatorboks og SCHUKO-støpsel (CEE 7/VII)
	Trefaset 80FDP-52-4,1T	4G2,5mm²
	Trefaset	4G1,5mm²
Motor		
Konstruksjon		asynkron kortslutningsmotor i tørt kammer
Type		2-polet; 50 Hz
Isolasjonsklasse		F
Beskyttelsesgrad		IP68
Spenning	**Enfaset**	230 V ±6%
	Trefaset	230V ±10%, 400V ±10%
Driftsbegrensninger		
Maksimal væsketemperatur		+40 °C
pH-verdi for pumpet væske		5 - 8
Tetthet for pumpet væske		1,0 kg/dm³
Maksimal nedsenkingsdybde		5 m
Minimum nedsenkingsdybde for kontinuerlig drift		457 mm
Fri gjennomstrømning		6 mm
Maksimalt antall starter per time		20
Konstruksjonsvalg		

- 60 Hz-versjon
- Alternative spenninger
- Med gummibelegg i kompositttmateriale for slitasjebeskyttelse (mulige variasjoner i hydraulisk ytelse)

70FDP-52

HYDRAULISK YTELSE 50 HZ

Pumpemodell	Q = Flyt								
	l/sec 0	2	4	6	8	10	12	15	20
	m^3/h 0	7,2	14,4	21,6	28,8	36	43,2	54	72
	US gpm 0	31,7	63,4	92,1	126,8	158,5	190,2	237,7	317
	H = Total løftehøyde i meter vannsøyle [m]								
70FDP-52-2,2	16	**15**	**14**	**12,8**	**11,3**	**9,6**	**8**	**5**	
70FDP-52-3,5	21	**20,5**	**19,5**	**18,5**	**17**	**15,5**	**13,5**	**9,5**	**4**

Anvendelsesområde

TEKNISKE DATA

Pumpemodell	Absorbert effekt P_1	Nominell effekt P_2		Spenning	Nominell strøm	Faser	Strømkabel		Flottør	Startkonden-sator	Utløpss-tuss	Vekt [kg]
	[kW]	[kW]	[HP]	[V]	[A]		Lengde [m]	Type		[µf]		
70FDP-52-2,2M	3	2,2	3	230	14	1 ~	10	4G2,5	-	50	Ø70	33
70FDP-52-2,2T	3	2,2	3	400	5,2	3 ~	10	4G1,5	-	-	Ø70	30
70FDP-52-3,5T	4,7	3,5	4,7	400	8	3 ~	10	4G1,5	-	-	Ø70	31

"-" = ikke tilgjengelig
• = tilgjengelig

80FDP-52

HYDRAULISK YTELSE 50 HZ

Pumpemodell	Q = Flyt										
	l/sec 0	2	4	6	8	10	12	15	20	25	28
	m^3/h 0	7,2	14,4	21,6	28,8	36	43,2	54	72	90	100,8
	US gpm 0	31,7	63,4	92,1	126,8	158,5	190,2	237,7	317	396,2	443,8
	H = Total løftehøyde i meter vannsøyle [m]										
80FDP-52-4,1	23,3	**22,9**	**22,5**	**21**	**20,5**	**18,5**	**17,5**	**15,8**	**11,5**	**6,5**	**3,8**

Anvendelsesområde

TEKNISKE DATA

Pumpemodell	Absorbert effekt P_1	Nominell effekt P_2		Spenning	Nominell strøm	Faser	Strømkabel		Flottør	Startkonden-sator	Utløpss-tuss	Vekt [kg]
	[kW]	[kW]	[HP]	[V]	[A]		Lengde [m]	Type		[µf]		
80FDP-52-4,1T	6,2	4,1	5,5	400	9,9	3 ~	10	4G2,5	-	-	G3	35

"-" = ikke tilgjengelig
• = tilgjengelig

70FDP-52 / 80FDP-52

YTELSESKURVER VED 50 HZ

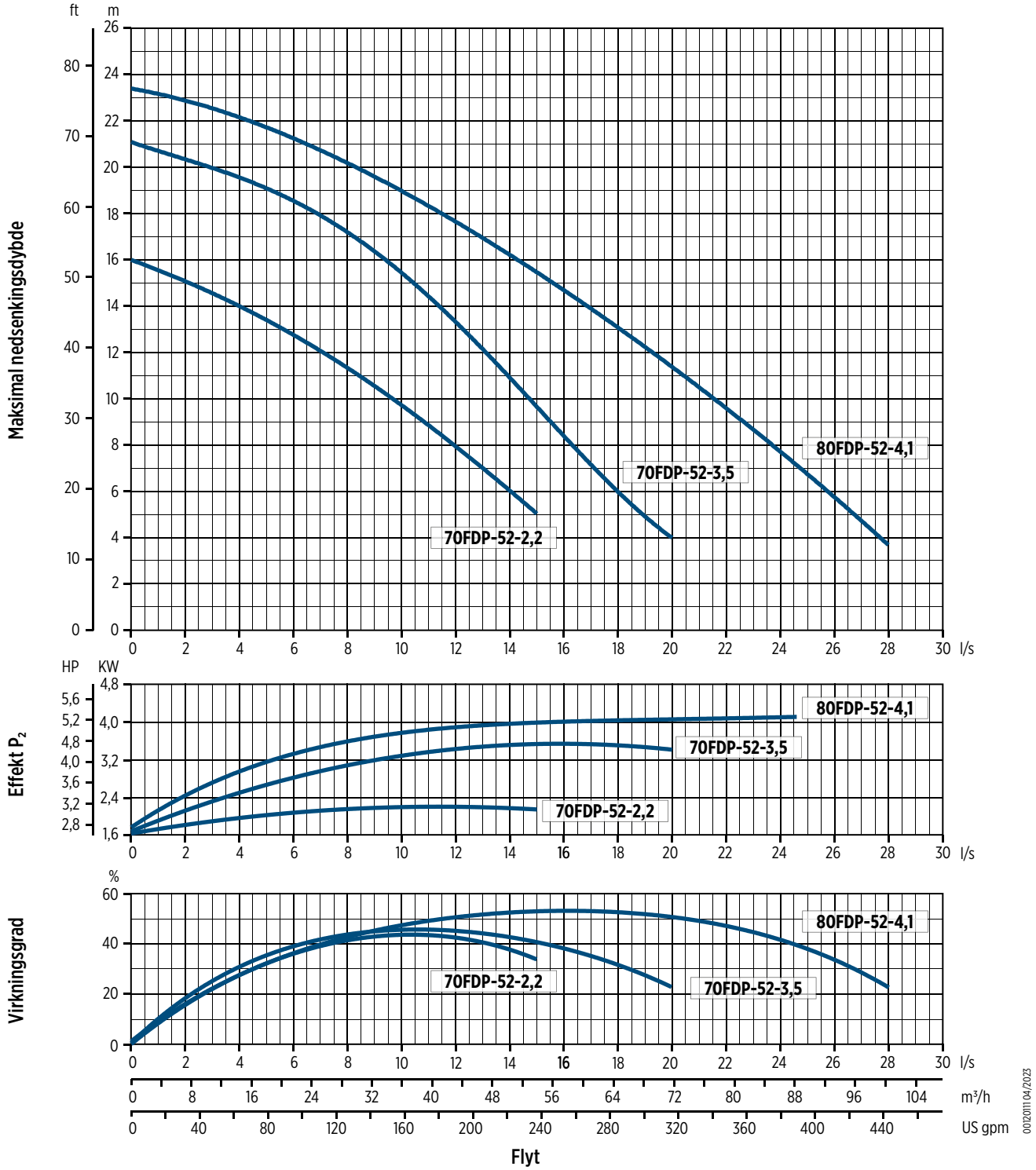

70FDP-52 / 80FDP-52

DIMENSJONER

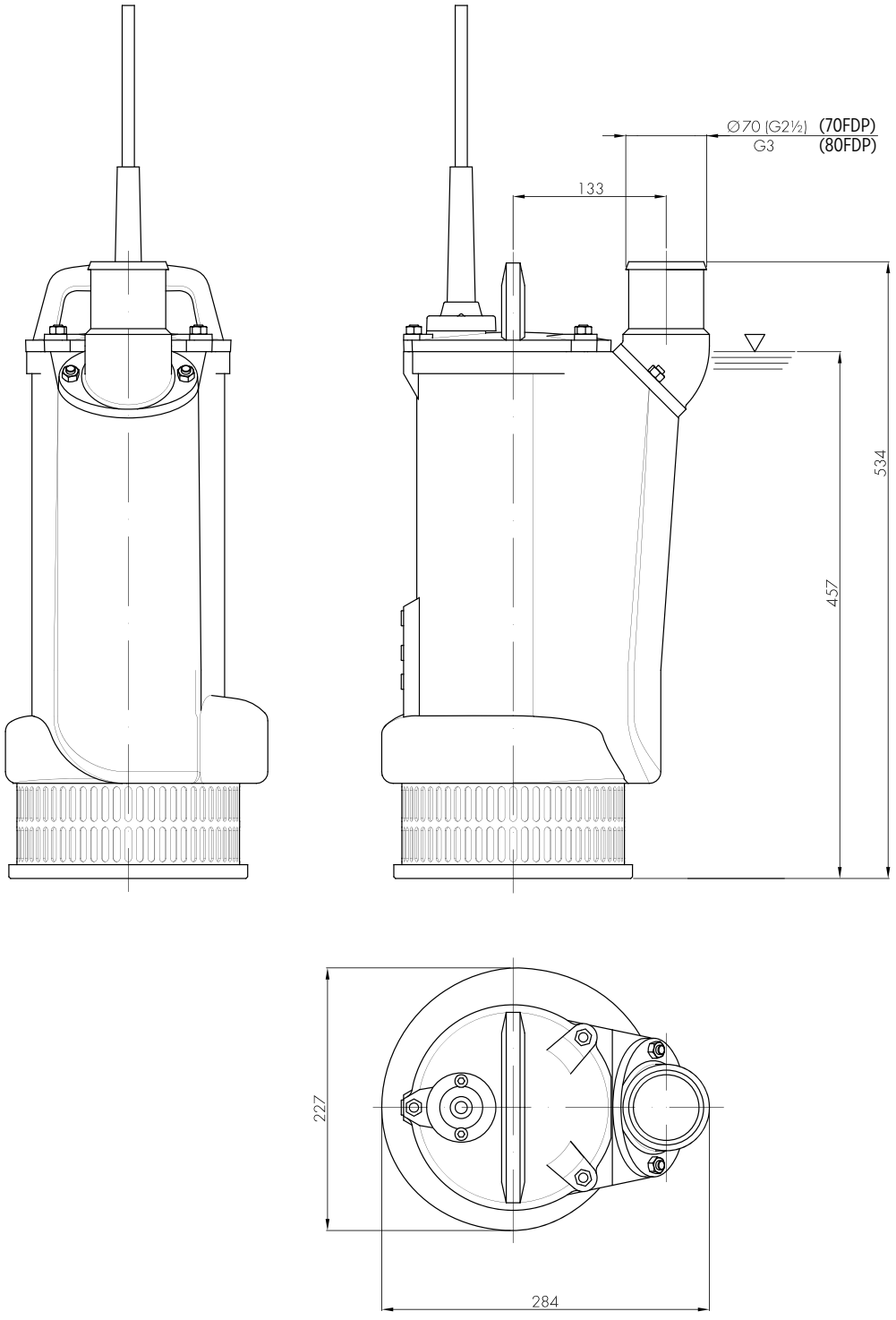

Emballasje		
Pumpemodell	Dimensjoner [mm]	Vekt [kg]
70FDP-52-2,2	300x260x585	34
70FDP-52-3,5	290x245x585	32
80FDP-52-4,1	300x260x585	36

100-150FDP-serien – Dykkerpumper for drenering



- Pumpemodeller:
  - 100FDP-52-...-LH
    (utløp Ø 100 mm, lavløft-versjon "Low Head")
  - 100FDP-52-...-HH
    (utløp Ø 100 mm, høyløft-versjon "High Head")
  - 150FDP-52-...-LH
    (utløp Ø 150 mm, lavløft-versjon "Low Head")
- Egenskaper for løpehjul: åpent skovlhjul i støpejern med høyt krominnhold
- Hovedkomponenter i støpejern og rustfritt stål
- Hydrauliske deler med polyuretanbelegg
- Kabellengde: 20 m
- Håndtak i rustfritt stål
- Stort utvalg av tilgjengelig tilbehør
- Konstruksjonsversjoner:
  - Utløpsstuss G4" M (100FDP-52, 150FPD-52-11, 150FPD-52-15)
  - Utløpsstuss G6" M (100FDP-52-11, 100FDP-52-15, 150FPD-52)
  - Slangestuss Ø150 mm (100FDP-52-11, 100FDP-52-15)
  - Slangestuss Ø 100 mm (150FPD-52-11, 150FPD-52-15)

Tekniske data

- Flyt: opptil 252 m^3/t
- Total Head: opptil 62 m
- Motoreffekt: 5,5 - 15 kW
- Minimal nedsenkingsdybde:
  - 150 mm (100FDP-52-5,5T / 100FDP-52-6,5T / 100FDP-52-8,1T)
  - 200 mm (100FDP-52-11-HH / 100FDP-52-15-HH / 150FDP-52-11-LH / 150FDP-52-15-LH)
- Maksimal nedsenkingsdybde: 15 m
- Fri gjennomstrømning:
  - 6 mm (100FDP-52-5,5T / 100FDP-52-6,5T / 100FDP-52-8,1T)
  - 10 mm (100FDP-52-11-HH / 100FDP-52-15-HH / 150FDP-52-11-LH / 150FDP-52-15-LH)

TILBEHØR

- Gjenget utløpsstuss
- Storz-kobling
- Belte med offeranoder
- Konduktivitetssonde
- For mer informasjon om tilbehør, se s. 42


Drenering og avvanning (rent og uklart vann)


Gjenvinning av regnvann


Nøddrenering av flomvann


Drenering og avvanning av byggeplasser


Gruvedrift, steinbrudd, drenering og avvanning


Suitable fluids containing abrasive particles

Komponenter i støpejern og rustfritt stål

Motor med faseseparatorer



Termisk sonde
i viklingene

Dobbel mekanisk akseltetning

Løpehjul i høykrom-støpejern



Åpent løpehjul med slitplate



Polyuretanbelegg
komponenter i kontakt med væsken

100-150FDP-serien – Dykkerpumper for drenering

PRODUKTIDENTIFIKASJONSKODE

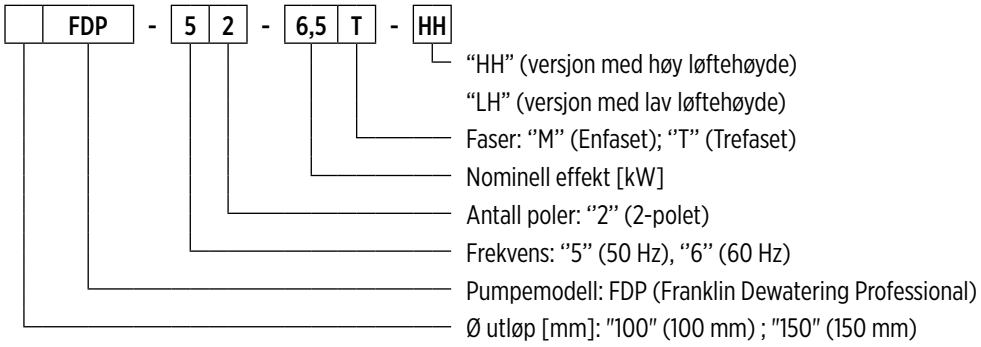

0014014 04/2026

GENERELLE EGENSKAPER

Materialer/Konstruksjon		
Løpehjul		Høykrom-støpejern
0		Rustfritt stål AISI304
Pumpehus		Støpejern EN GJL 200 con polyuretanbelegg
Deksel		Støpejern EN GJL 250
Filter		Rustfritt stål AISI304
Sliteplate		Støpejern EN GJL 250 con polyuretanbelegg
Mekanisk tetning	**Motorside**	Grafitt/Alumina
	Pumpeside	Silisiumkarbid (SiC/SiC)
Motoraksel		Rustfritt stål AISI431
Strømkabel	**100FDP-52-5,5T / 100FDP-52-6,5T**	20 m 4G2,5+3x1mm² type S1RN8-F
	100FDP-52-8,1T	20 m 4G4+3x1mm² type S1RN8-F
	150FDP-52-11-LH / 150FDP-52-15-LH 150FDP-52-11-LH / 150FDP-52-15-LH	20 m 7G4+2x1,5 mm² type 07RN-F
Motor		
Konstruksjon		asynkron kortslutningsmotor i tørt kammer
Type		2-polet; 50 Hz
Isolasjonsklasse		F
Beskyttelsesgrad		IP68
Spenning	**Trefaset**	400V ±10%
Driftsbegrensninger		
Maksimal væsketemperatur		+40 °C
pH-verdi for pumpet væske		5 - 8
Tetthet for pumpet væske		1,0 kg/dm³
Maksimal nedsenkingsdybde		5 m
Maksimal nedsenkingsdybde	**100FDP-52-5,5T / 100FDP-52-6,5T / 100FDP-52-8,1T**	150 mm
	100FDP-52-11-HH / 100FDP-52-15-HH / 150FDP-52-11-LH / 150FDP-52-15-LH	200 mm
Fri gjennomstrømning	**100FDP-52-5,5T / 100FDP-52-6,5T / 100FDP-52-8,1T**	10 mm
	100FDP-52-11-HH / 100FDP-52-15-HH / 150FDP-52-11-LH / 150FDP-52-15-LH	6 mm
Maksimalt antall starter per time		15
Konstruksjonsvalg		

- 60 Hz-versjon
- Alternative spenninger
- Intern håndtering av termovakter i statorviklingen, kontroll av faserekkefølge og fasebrudd (på forespørsel)

100FDP-52-5,5/ 100FDP-52-8,1

HYDRAULISK YTELSE 50 HZ

Pumpemodell	Q = Flyt											
	l/sec 0	2,5	5	10	15	20	25	30	35	40	45	50
	m^3/h 0	9	18	36	54	72	90	100,8	108	144	162	180
	US gpm 0	39,6	79,2	158,5	237,7	317	396,2	443,8	475,5	634	713,3	792,5
	H = Total løftehøyde i meter vannsøyle [m]											
100FDP-52-5,5 LH	18,9		**17,5**	**15,7**	**13,4**	**11,3**	**9,1**	**7**	**5,1**	**2,5**		
100FDP-52-5,5 HH	30	**27,9**	**26**	**20,8**	**14,6**	**6,3**						
100FDP-52-6,5 LH	22,4		**21,4**	**20**	**17,6**	**15,1**	**12,7**	**10,9**	**8,8**	**6,6**	**3**	
100FDP-52-6,5 HH	35,3	**32,3**	**29,5**	**23,2**	**16,7**	**8,3**						
100FDP-52-8,1 LH	25,9		**24,6**	**22,9**	**20,7**	**18,3**	**15,9**	**14,1**	**12,1**	**9,7**	**6,8**	**3**
100FDP-52-8,1 HH	45	**40,7**	**36,6**	**28,8**	**20,2**	**10,1**						

Anvendelsesområde

TEKNISKE DATA

Pumpemodell	Absorbert effekt P_1	Nominell effekt P_2		Spenning	Nominell strøm	Faser	Strømkabel		Flottør	Startkonden-sator	Utløpsstuss	Vekt [kg]
	[kW]	[kW]	[HP]	[V]	[A]		Lengde [m]	Type		[µf]		
100FDP-52-5,5T-LH	6	5,5	7,5	400	11	3 ~	20	4G2,5+3x1	-	-	Ø100	125
100FDP-52-5,5T-HH	6	5,5	7,5	400	11	3 ~	20	4G2,5+3x1	-	-	Ø100	125
100FDP-52-6,5T-LH	7,2	6,5	8,8	400	13	3 ~	20	4G2,5+3x1	-	-	Ø100	130
100FDP-52-6,5T-HH	7,2	6,5	8,8	400	13	3 ~	20	4G2,5+3x1	-	-	Ø100	130
100FDP-52-8,1T-LH	9	8,1	11	400	16	3 ~	20	4G4+3x1	-	-	Ø100	135
100FDP-52-8,1T-HH	9	8,1	11	400	15	3 ~	20	4G4+3x1	-	-	Ø100	135

"-" = ikke tilgjengelig
• = tilgjengelig

100FDP-52-5,5/ 100FDP-52-8,1

YTELSESKURVER VED 50 HZ

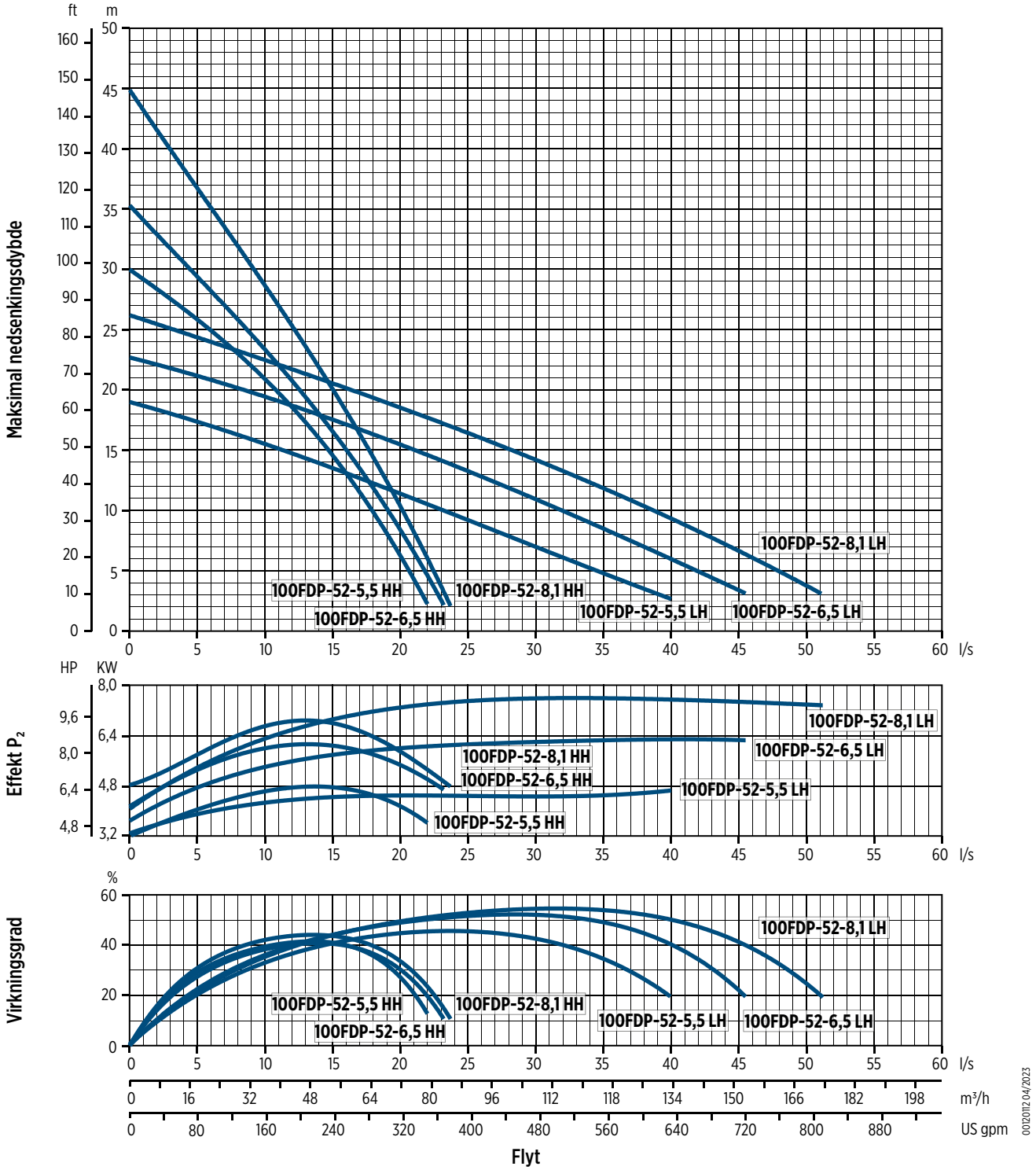

0012012 04/2023

De hydrauliske egenskapene er garantert i henhold til standarden ISO 9906:2012, grad 3B

100FDP-52-5,5/ 100FDP-52-8,1

DIMENSJONER

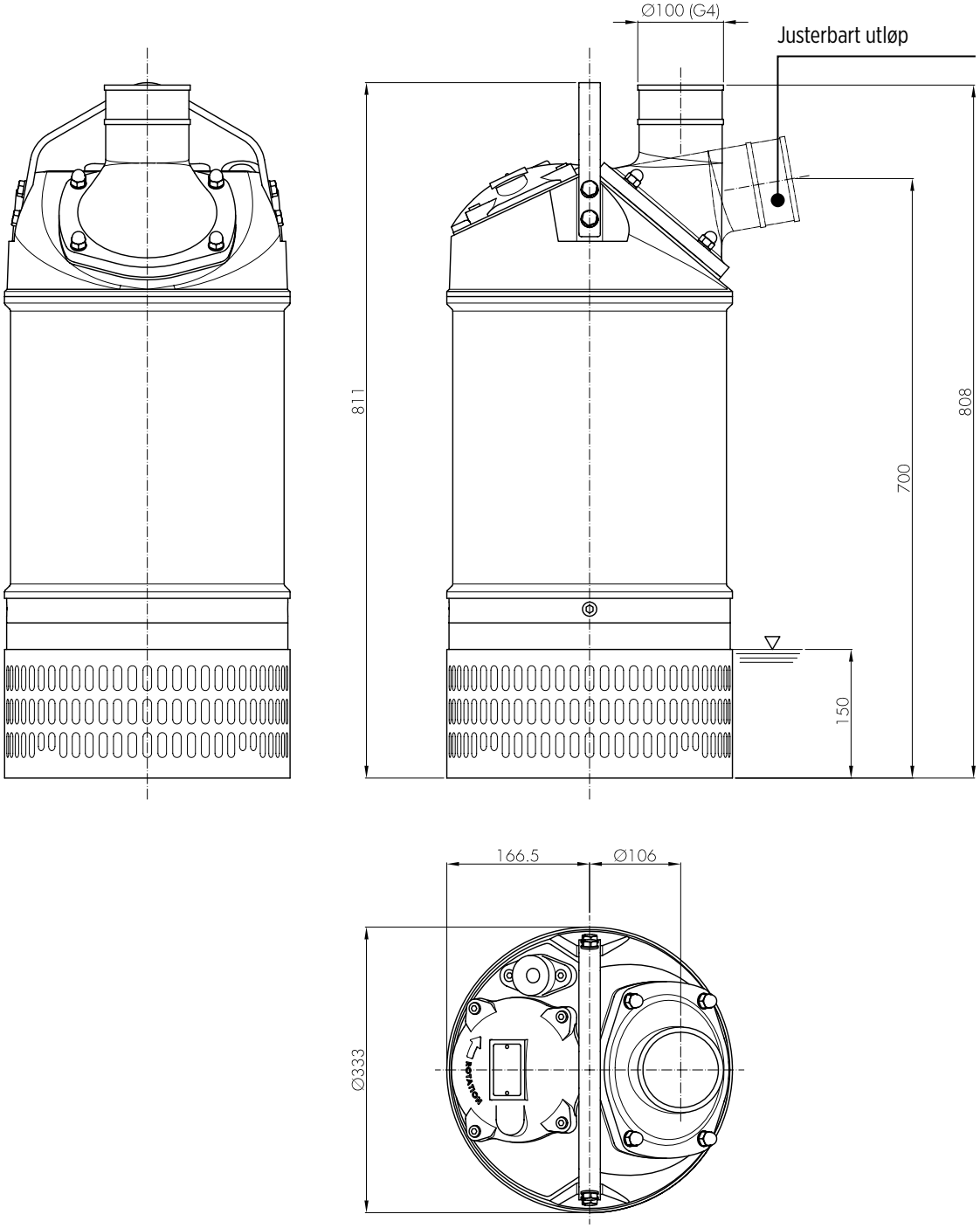

Emballasje		
Pumpemodell	Dimensjoner [mm]	Vekt [kg]
100FDP-52-5,5T-LH	475x370x985	128
100FDP-52-5,5T-HH		128
100FDP-52-6,5T-LH		133
100FDP-52-6,5T-HH		133
100FDP-52-8,1T-LH		138
100FDP-52-8,1T-HH		138

100FDP-52-11 / 100FDP-52-15

HYDRAULISK YTELSE 50 HZ

Pumpemodell	Q = Flyt							
	l/sec 0	5	10	15	20	25	30	35
	m^3/h 0	18	36	54	72	90	100,8	108
	US gpm 0	79,2	158,5	237,7	317	396,2	443,8	475,5
	H = Total løftehøyde i meter vannsøyle [m]							
100FDP-52-11 HH	60	**52,8**	**44,9**	**35,3**	**24**	**10**		
100FDP-52-15 HH	62	**54,6**	**48,4**	**42**	**35,1**	**25,8**	**16,4**	**2,3**

Anvendelsesområde

TEKNISKE DATA

Pumpemodell	Absorbert effekt P_1	Nominell effekt P_2		Spenning	Nominell strøm	Faser	Strømkabel		Flottør	Startkonden-sator	Utløpss-tuss	Vekt [kg]
	[kW]	[kW]	[HP]	[V]	[A]		Lengde [m]	Type		[µf]		
100FDP-52-11T-HH	13	11	14,9	400	22	3 ~	20	7G4+2x1,5	-	-	Ø100	192
100FDP-52-15T-HH	17	15	20,4	400	28	3 ~	20	7G4+2x1,5	-	-	Ø100	204

"-" = ikke tilgjengelig
• = tilgjengelig

150FDP-52-11 / 150FDP-52-15

HYDRAULISK YTELSE 50 HZ

Pumpemodell	Q = Flyt														
	l/sec 0	5	10	15	20	25	30	35	40	45	50	55	60	65	70
	m^3/h 0	18	36	54	72	90	100,8	108	144	162	180	198	216	234	252
	US gpm 0	79,2	158,5	237,7	317	396,2	443,8	475,5	634	713,3	792,5	871,8	951	1.030,3	1.109,5
	H = Total løftehøyde i meter vannsøyle [m]														
150FDP-52-11 LH	30	**28,3**	**26,8**	**24,8**	**22,8**	**21**	**19,3**	**17,2**	**15,3**	**13**	**10,7**	**6,7**	**3**		
150FDP-52-15 LH	32	**30,6**	**29,3**	**27,8**	**26,4**	**24,3**	**22,3**	**20,3**	**18,5**	**16,6**	**14,8**	**12,4**	**10,1**	**6**	**2**

Anvendelsesområde

TEKNISKE DATA

Pumpemodell	Absorbert effekt P_1	Nominell effekt P_2		Spenning	Nominell strøm	Faser	Strømkabel		Flottør	Startkonden-sator	Utløpss-tuss	Vekt [kg]
	[kW]	[kW]	[HP]	[V]	[A]		Lengde [m]	Type		[µf]		
150FDP-52-11T-LH	13	11	14,9	400	22	3 ~	20	7G4+2x1,5	-	-	Ø150	192
150FDP-52-15T-LH	17	15	20,4	400	28	3 ~	20	7G4+2x1,5	-	-	Ø150	204

"-" = ikke tilgjengelig
• = tilgjengelig

100FDP-52-11 / 100FDP-52-15 / 150FDP-52-11 / 150FDP-52-15

YTELSESKURVER VED 50 HZ

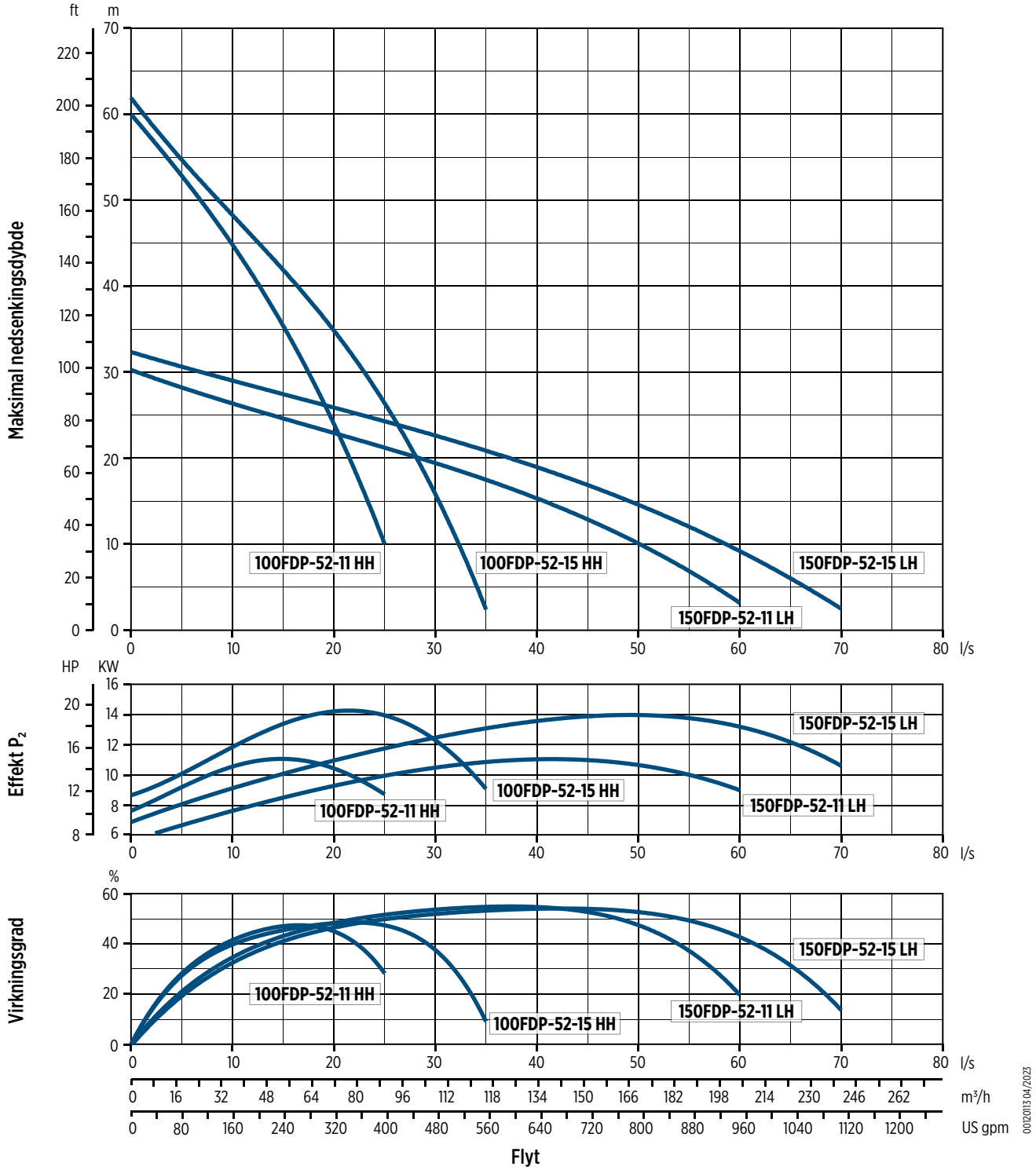

100FDP-52-11 / 100FDP-52-15 / 150FDP-52-11 / 150FDP-52-15

DIMENSJONER

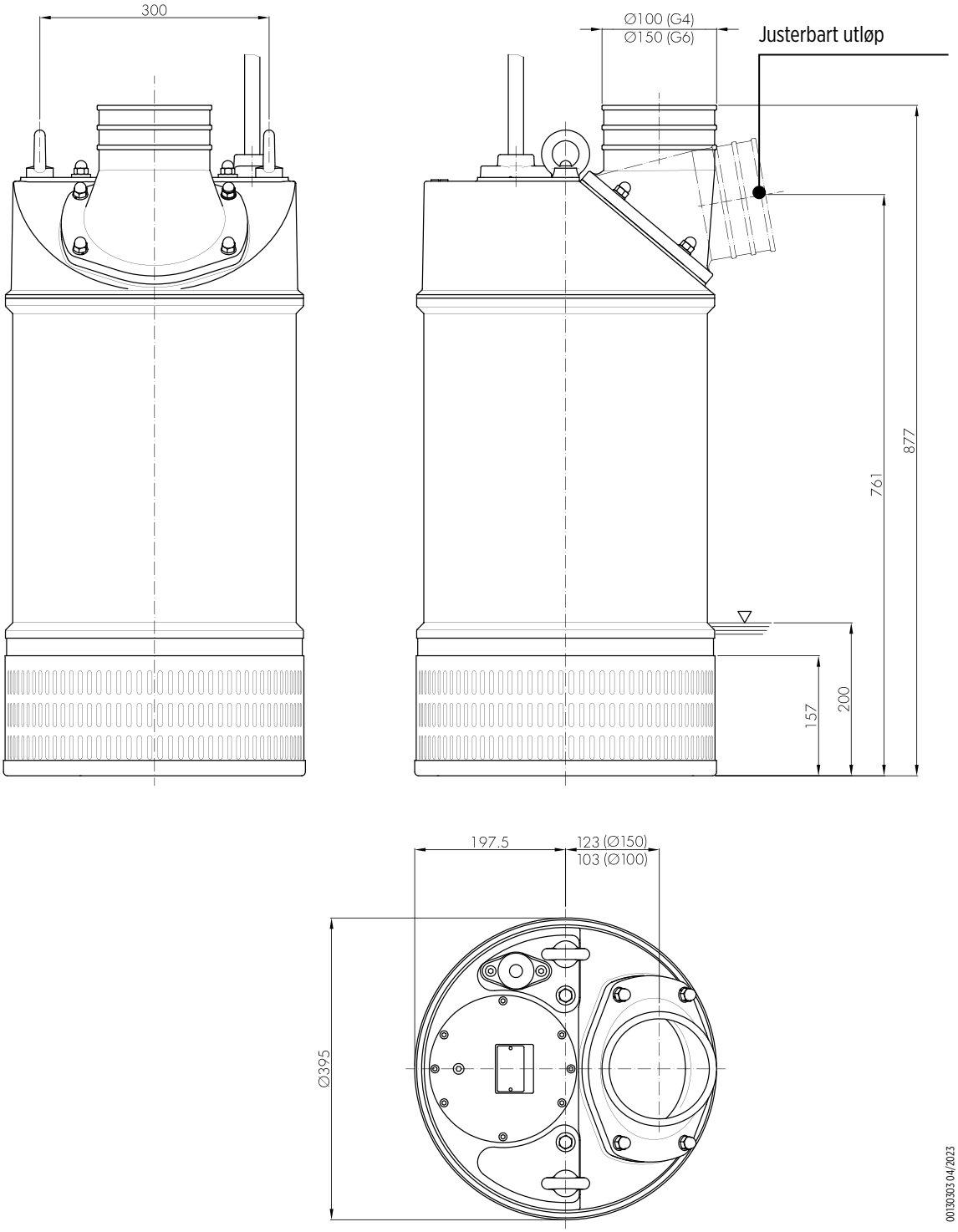

Emballasje		
Pumpemodell	Dimensjoner [mm]	Vekt [kg]
150FDP-52-11T-LH	620x420x1030	196
100FDP-52-11T-HH		196
150FDP-52-15T-LH		208
100FDP-52-15T-HH		208

150FDP-serien – Dykkerpumper for drenering

- Pumpemodell:
  - 150FDP-52 (utløp Ø 150 mm)
- Egenskaper for løpehjul: åpent skovlhjul i rustfritt stål AISI 304
- Dobbel mekanisk akseltetning
- Kabellengde: 20 m
- Håndtak i rustfritt stål
- Stort utvalg av tilgjengelig tilbehør
- Konstruksjonsversjoner: Utløpsstuss G6" M



Tekniske data

- Flyt: opptil 324 m^3/t
- Maksimal nedsenkingsdybde: opptil 35 m
- Motoreffekt: 22 kW
- Minimal nedsenkingsdybde: 350 mm
- Maksimal nedsenkingsdybde: 15 m
- Fri gjennomstrømning: 7 mm

TILBEHØR

- Gjenget utløpsstuss
- Storz-kobling
- Belte med offeranoder
- For mer informasjon om tilbehør, se s. 42



Komponenter i aluminiumslegering og rustfritt stål

Motor med faseseparatorer

Termisk sonde
i viklingene

Dobbel mekanisk akseltetning

Løpehjul i høykrom-støpejern



Åpent løpehjul med slitplate



Polyuretanbelegg
komponenter i kontakt med væsken


Drenering og avvanning (rent og uklart vann)


Gjenvinning av regnvann


Nøddrenering av flomvann


Drenering og avvanning av byggeplasser


Gruvedrift, steinbrudd, drenering og avvanning


Suitable fluids containing abrasive particles

150FDP-serien – Dykkerpumper for drenering

PRODUKTIDENTIFIKASJONSKODE

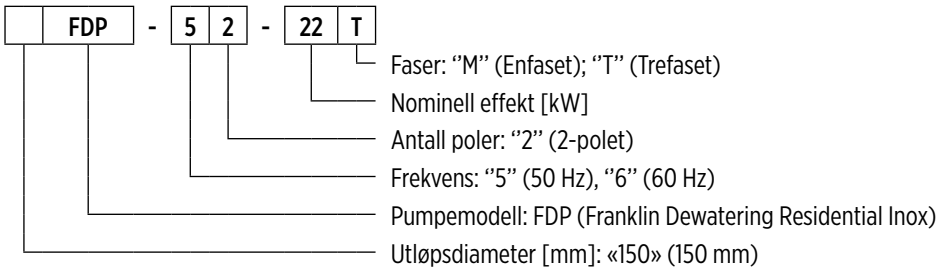

00140115 04/2026

GENERELLE EGENSKAPER

Materialer/Konstruksjon		
Løpehjul		Rustfritt stål AISI304
O		Aluminiumslegering
Pumpehus		Aluminiumslegering med polyuretan-belegg
Deksel		Aluminiumslegering
Filter		Aluminiumslegering
Sliteplate		Rustfritt stål AISI 304 med polyuretan-belegg
Mekanisk tetning	**Motorside**	Grafitt/Alumina
	Pumpeside	Silisiumkarbid (SiC/SiC)
Motoraksel		Rustfritt stål AISI431
Strømkabel		20 m 7G4+2x1,5 mm², type 07RN-F
Motor		
Konstruksjon		asynkron kortslutningsmotor i tørt kammer
Type		2-polet; 50 Hz
Isolasjonsklasse		F
Beskyttelsesgrad		IP68
Spenning	**Trefaset**	400V ±10%
Driftsbegrensninger		
Maksimal væsketemperatur		+40 °C
pH-verdi for pumpet væske		5 - 8
Tetthet for pumpet væske		1,1 kg/dm³
Maksimal nedsenkingsdybde		15 m
Minimum nedsenkingsdybde for kontinuerlig drift		350 mm
Fri gjennomstrømning		7 mm
Maksimalt antall starter per time		10
Konstruksjonsvalg		

- 60 Hz-versjon
- Alternative spenninger

150FDP-52-22

HYDRAULISK YTELSE 50 HZ

Pumpemodell	Q = Flyt											
	l/sec 0	20	25	30	35	40	45	50	60	70	80	90
	m^3/h 0	72	90	100,8	108	144	162	180	216	252	288	324
	US gpm 0	317	396,2	443,8	475,5	634	713,3	792,5	951	1.109,5	1.268	1.426,5
	H = Total løftehøyde i meter vannsøyle [m]											
150FDP-52-22	35	**32**	**31**	**29**	**28**	**26**	**24**	**22**	**18,5**	**15**	**11**	**5**

Anvendelsesområde

TEKNISKE DATA

Pumpemodell	Absorbert effekt P_1	Nominell effekt P_2		Spenning	Nominell strøm	Faser	Strømkabel		Flottør	Startkonden-sator	Utløpss-tuss	Vekt [kg]
	[kW]	[kW]	[HP]	[V]	[A]		Lengde [m]	Type		[µf]		
150FDP-52-22T	28	22	30	400	46	3 ~	20	7G4+2x1,5	-	-	Ø150	183

"-" = ikke tilgjengelig
• = tilgjengelig

150FDP-52-22

YTELSESKURVER VED 50 HZ

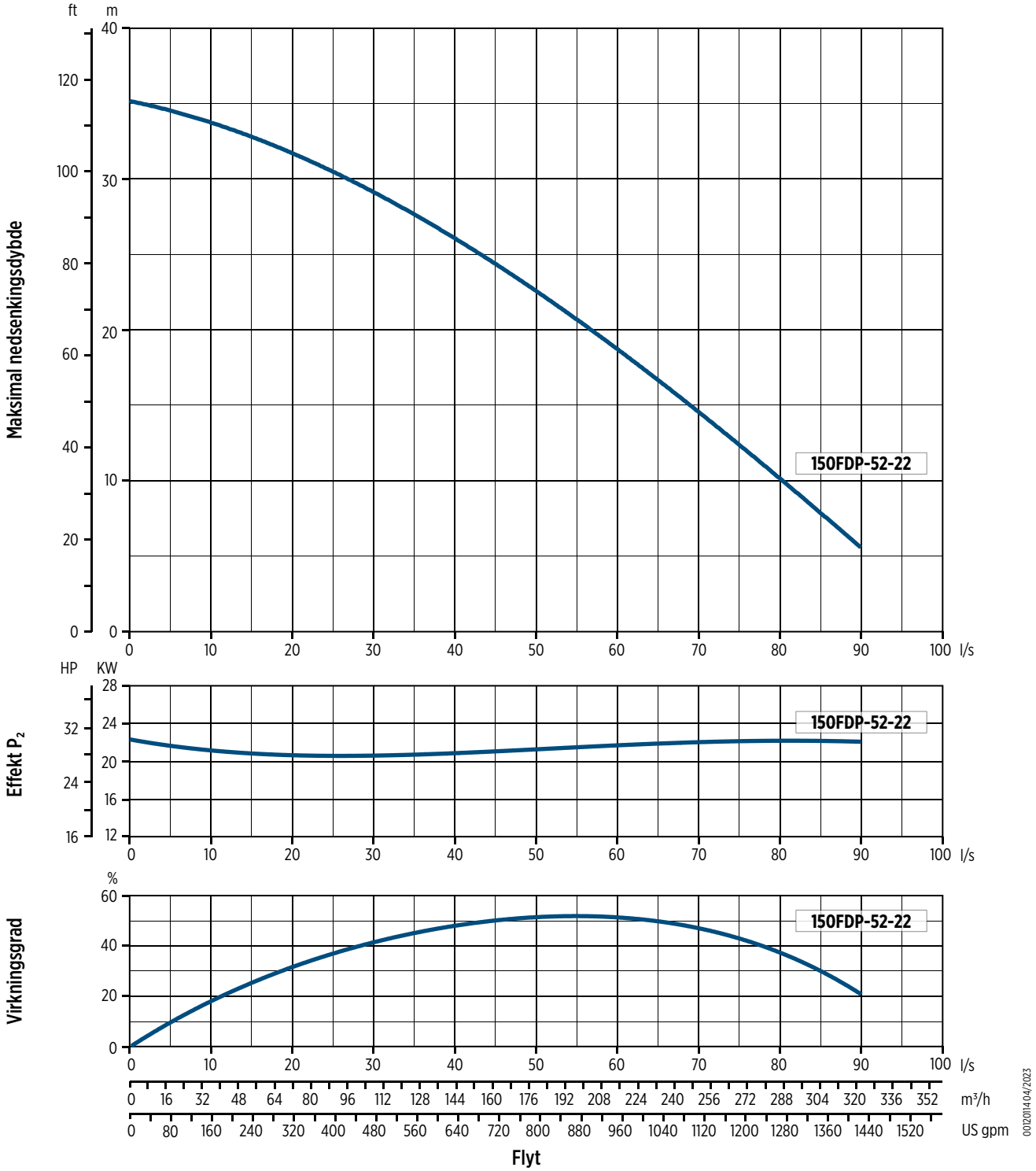

De hydrauliske egenskapene er garantert i henhold til standarden ISO 9906:2012, grad 3B

150FDP-52-22

DIMENSJONER

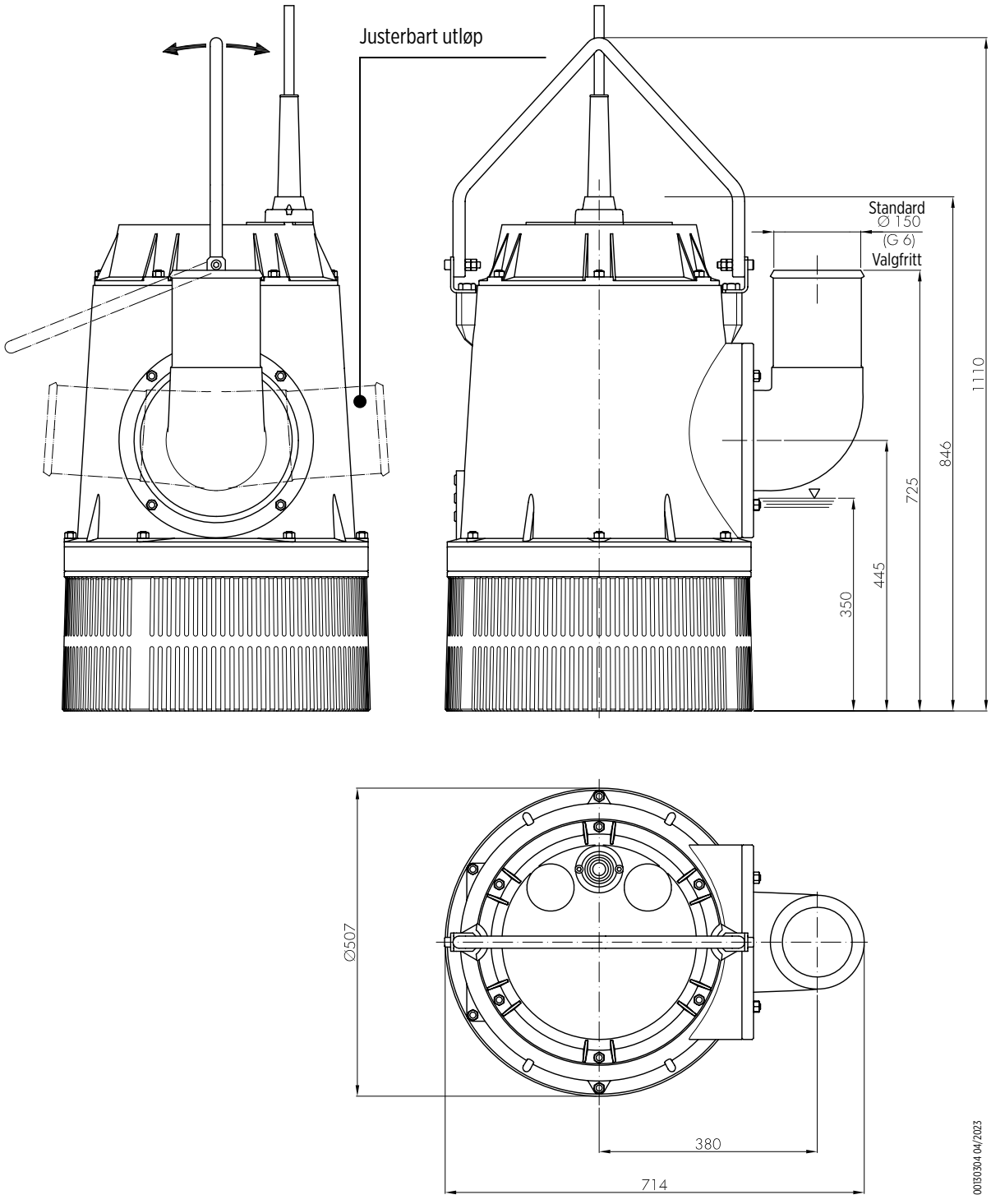

Emballasje		
Pumpemodell	Dimensjoner [mm]	Vekt [kg]
150FDP-52-22T	650x800x1200	233

TILBEHØR

Typer tilbehør		FDX-serien		FDP-serien						
		40FDX	50FDX	40FDP	50FDP	70-80FDP	100FDP 5.5-6.5-8.1kW	100FDP 11-15kW	150FDP 11-15kW	150FDP 22kW
Slangekoblingsbend		G1"1/2 M - Ø40 8640XB	G2" M - Ø50 908659B	-	-	-	-	-	-	
Storz-kobling		-	-	DN52(C)/ G1"½ F 208626B	DN52(C)/ G2" M 208630B	DN75(B)/ G2"½ F 208622B DN75(B)/ G3" F 208624B	DN110(A)/ G4" F 208621B	DN110(A)/ G4" F 208621B DN150/G6" F 208620B	DN150/G6" F 208620B DN110(A)/ G4" F 208621B	DN150/G6" F 208620B
Sacrificial anodes belt		-	-	-	-	908713	908717	908711	908711	908715

Typer tilbehør		5m	10m	15m	20m
Flottør for rent vann		902604B	902601B	902612B	902603B
Flottør for avløpsvann		902609B	902605B	902606B	902607B

KONSTRUKSJONSVERSJONER

Pumpemodell	Beskrivelse
50FDP	Pumpehus med NBR-gummibelegg
70FDP	Sliteplate med polyuretan-belegg
	Utløpsstuss G2"½ M
	Utløpsstuss G3" M
80FDP	Sliteplate med polyuretan-belegg
	Slangestuss Ø 70 mm
	Utløpsstuss G2"½ M
100FDP-52-5,5 / 100FDP-52-6,5 / 100FDP-52-8,1	Utløpsstuss G4" M
100FDP-52-11/ 100FDP-52-15	Utløpsstuss G4" M
	Slangestuss Ø 150 mm
	Utløpsstuss G6" M
150FDP-52-11/ 150FDP-52-15	Utløpsstuss G6" M
	Slangestuss Ø 100 mm
	Utløpsstuss G4" M
150FDP-52-22	Utløpsstuss G6" M



Franklin Electric

franklinwater.eu

Franklin Electric Europa GmbH
Rudolf-Diesel-Str. 20 - 54516 Wittlich
TYSKLAND
Telefon: +49 (0) 6571 - 105-0
Faks: +49 (0) 6571 - 105-510
E-post: info@franklin-electric.de

Franklin Electric Srl
Via Asolo, 7 - 36031 Dueville (Vicenza)
ITALIA
Telefon: +39 0444 361114
Faks: +39 0444 365247
E-post: sales.it@fele.com

10000015089 NOR REV.00_05-2026

Enkeltmedlem - Selskap underlagt kontroll og koordinering av Franklin Electric Co., Inc.
Franklin Electric forbeholder seg retten til å endre spesifikasjonene uten forvarsel.