Franklin Electric

BOMBAS SUBMERSÍVEIS PARA DRENAGEM

SÉRIE FDX, FDP



ÍNDICE

BOMBAS SUBMERSÍVEIS PARA DRENAGEM DE USO RESIDENCIAL 50 HZ

Série FDX Bombas submersíveis para drenagem 4
Código de identificação do produto 5
Características gerais 5
40FDX-52 6
50FDX-52 10

BOMBAS SUBMERSÍVEIS PARA DRENAGEM DE USO PROFISSIONAL 50 HZ

Série 40-50FDP - Bombas submersíveis para drenagem 16
Código de identificação do produto 17
Características gerais 17
40FDP-52 18
50FDP-52 18
40FDP-52-HH 20

Série 70-80FDP - Bombas submersíveis para drenagem 24
Código de identificação do produto 25
Características gerais 25
70FDP-52 26
80FDP-52 26

Série 100-150FDP - Bombas submersíveis para drenagem 29
Características gerais 30
Código de identificação do produto 30
100FDP-52-5,5/ 100FDP-52-8,1 31
100FDP-52-11 / 100FDP-52-15 34
150FDP-52-11 / 150FDP-52-15 34

Série 150FDP - Bombas submersíveis para drenagem 37
Código de identificação do produto 38
Características gerais 38
150FDP-52-22 39

Acessórios 42

Versões de construção 42

Franklin Electric forbeholder seg retten til å endre spesifikasjonene uten forvarsel.
For den mest oppdaterte produktinformasjonen, besøk franklinwater.eu.

Franklin Electric

Más sobre nuestros productos
a través de contenido multimedia!

MANTENHA-SE ATUALIZADO COM A VERSÃO ONLINE

Será redirecionado para a página do nosso website, onde poderá encontrar:

- Página do produto
- Catálogos e manuais
- Declarações e certificações
- Documentação técnica



VEJA OS VÍDEOS NO YOUTUBE

Será redirecionado para o nosso canal do YouTube, onde poderá encontrar:

- Apresentação dos produtos
- Tutoriais de instalação
- Assistência e manutenção
- Formação técnica



SELECIONE A SUA BOMBA AGORA

Será redirecionado para o nosso software de seleção de bombas, onde poderá encontrar:

- Seleção de produtos
- Fichas técnicas

Você só precisa do seu smartphone!



REGISTO DE NOVO CLIENTE

Ainda não é nosso cliente, mas pretende adquirir os nossos produtos?

1. **Contacte o responsável comercial da sua área**
2. **Preencha o formulário de registo de novo cliente**

Digitalize o código QR ou clique na imagem para aceder diretamente à ligação correspondente.

Bombas submersíveis para drenagem de uso residencial 50 Hz

Série FDX



Série FDX Bombas submersíveis para drenagem

RESIDENTIAL COMMERCIAL

- Modelos da bomba:
  - 40FDX-52 (saída Ø 40 mm - G1" ½)
  - 50FDX-52 (saída Ø 50 mm - G2")
- Impulsor aberto junto ao corpo da bomba
- Disponível com ou sem flutuador ajustável
- Vedação mecânica dupla na câmara de óleo (lado da bomba SiC/SiC)
- Motor em câmara seca
- Componentes em ferro fundido com revestimento por cataforese para maior resistência à corrosão
- Acoplamentos rápidos para uma manutenção fácil
- Quadro de comando com proteção térmica necessária para os motores trifásicos
- Versões monofásicas até 1,1 kW com proteção térmica integrada e condensador interno
- Pega em aço inoxidável

Dados técnicos

- Vazão:até 36 m^3/h
- Altura manométrica total: até 17,2 m
- Potência do motor: 0,4 -1,1 kW
- Profundidade de imersão mínima:
  - 280 mm (40 FDX)
  - 336 mm (50FDX)
- Profundidade de imersão máxima: 5 m
- Passagem livre:
  - 7 mm (40 FDX)
  - 6 mm (50FDX)

ACESSÓRIOS

- Curva porta-tubos
- Para mais informações sobre os acessórios, consultar pág. 43

Motor em aço inoxidável



Comprimento do cabo 10 m
(bombas monofásicas com ficha)

Acoplamentos rápidos
para uma manutenção fácil

Motor em câmara seca
para uma manutenção rápida e fácil

Dupla vedação mecânica
(lado da bomba SiC/SiC)

Componentes de ferro fundido com revestimento por cataforese
para uma maior resistência à corrosão

Filtro de aspiração



Impulsor aberto junto ao corpo da bomba

Bombeamento de fluidos não carregados transparentes

Extração de água de lagoas, riachos ou fossas e para captação de águas pluviais

Águas residuais

Drenagem de águas límpidas e turvas

Série FDX Bombas submersíveis para drenagem

CÓDIGO DE IDENTIFICAÇÃO DO PRODUTO

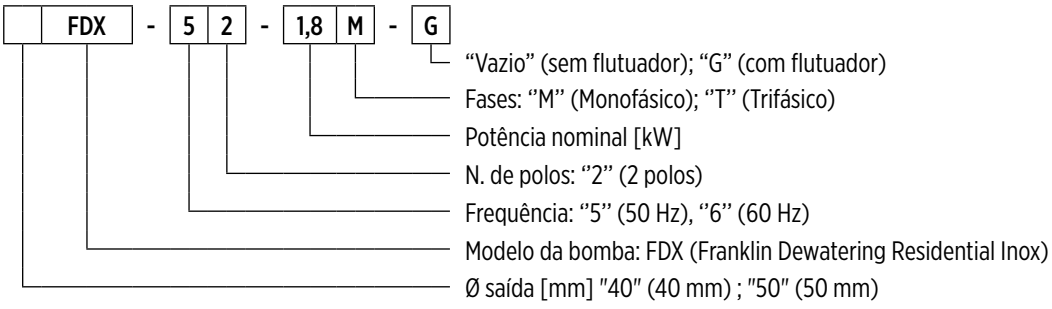

00140089 04/2023

CARACTERÍSTICAS GERAIS

Materiais/Construção		
Impulsor		Ferro fundido EN GJL200
O		Aço inoxidável AISI304
Corpo da bomba		Ferro fundido EN GJL200 com revestimento por cataforese
Cobertura		Ferro fundido EN GJL200 com revestimento por cataforese
Filtro	**40FDX**	Liga de alumínio
	50FDX	Aço inoxidável AISI304
Vedação mecânica	**lado do motor**	Grafite/Cerâmica
	lado da bomba	Carboneto de silício (SiC/SiC)
Eixo do motor		Aço inoxidável AISI416
Cabo de alimentação	**Tipo**	10 m H07RN8-F
	Monofásico	3G1mm² e ficha SCHUKO (CEE 7/VII)
	Trifásico	4G1mm²
Motor		
Construção		assíncrono de tipo ciclone em câmara seca
Tipo		2 polos; 50 Hz
Classe de isolamento		F
Grau de proteção		IP68
Tensão	**Monofásico**	230V ±6% com protetor térmico integrado; condensador interno
	Trifásico	230V ±10%, 400V ±10%
Limites operacionais		
Máxima temperatura do líquido		+40 °C
pH do líquido bombeado		6- 10
Densidade do líquido bombeado		1,0 kg/dm³
Profundidade de imersão máxima		5 m
Imersão mínima para serviço contínuo	**40FDX**	280 mm
	50FDX	336 mm
Passagem livre	**40FDX**	7 mm
	50FDX	6 mm
Número máximo de arranques por hora		20
Opções de construção		

- Versão 60 Hz
- Diferentes tensões
- Enchimento com óleo branco alimentar

40FDX-52

DESEMPENHO HIDRÁULICO 50 HZ

Modelo da bomba	Q = Entrega											
	l/sec 0	0,5	1,0	1,5	2,0	2,5	3,0	3,5	4,0	4,5	5,0	5,5
	m^3/h 0	1,8	3,6	5,4	7,2	9,0	10,8	12,6	14,4	16,2	18,0	19,8
	US gpm 0	7,9	15,8	23,7	31,7	39,6	47,5	55,5	63,4	71,3	79,2	87,2
	H = Metros de altura manométrica total da coluna de água [m]											
40FDX-52-0,4	8,2	**8,0**	**7,7**	**7,2**	**6,7**	**6,0**	**5,1**	**4,3**	**3,3**	**2,1**		
40FDX-52-0,6	9,4	**9,1**	**8,7**	**8,3**	**7,7**	**7,0**	**6,1**	**5,2**	**4,0**	**2,9**	**1,7**	
40FDX-52-0,7	11,3	**11,1**	**10,9**	**10,5**	**9,9**	**9,2**	**8,5**	**7,6**	**6,6**	**5,4**	**4,1**	**2,1**

Gama de aplicações

DADOS TÉCNICOS

Modelo da bomba	Potência absorvida P_1	Potência nominal P_2		Tensão	Corrente nominal	Fases	Cabo de alimentação		Flutuador	Condensador de arranque	Bocal de ida	Peso [kg]
	[kW]	[kW]	[HP]	[V]	[A]		Comprimento [m]	Tipo		[µf]		
40FDX-52-0,4M	0,63	0,4	0,5	230	3,1	1 ~	10	3G1	-	10	G1½	14,5
40FDX-52-0,4M-G	0,63	0,4	0,5	230	3,1	1 ~	10	3G1	•	10	G1½	14,5
40FDX-52-0,6M	0,67	0,6	0,8	230	3,2	1 ~	10	3G1	-	10	G1½	14,5
40FDX-52-0,6M-G	0,67	0,6	0,8	230	3,2	1 ~	10	3G1	•	10	G1½	14,5
40FDX-52-0,7M	0,85	0,7	0,95	230	4,0	1 ~	10	3G1	-	16	G1½	16,5
40FDX-52-0,7M-G	0,85	0,7	0,95	230	4,0	1 ~	10	3G1	•	16	G1½	16,5
40FDX-52-0,7T	0,85	0,7	0,95	400	1,6	3 ~	10	4G1	-	-	G1½	16,5
40FDX-52-0,7T-G	0,85	0,7	0,95	400	1,6	3 ~	10	4G1	•	-	G1½	16,5

"-" = não disponível
• = disponível

40FDX-52

CURVAS DE DESEMPENHO A 50 HZ

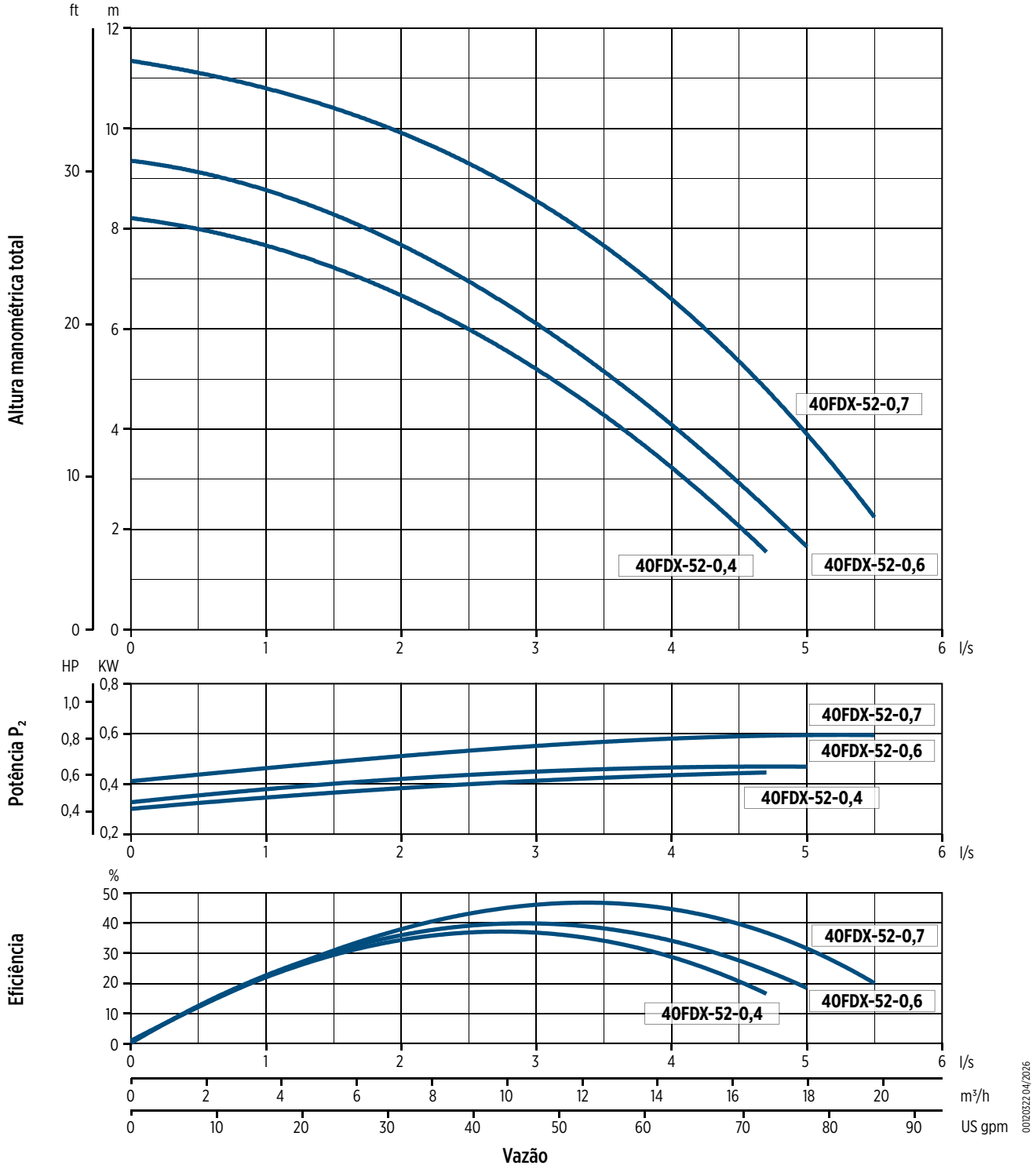

0012032 04/2026

40FDX-52

DIMENSÕES

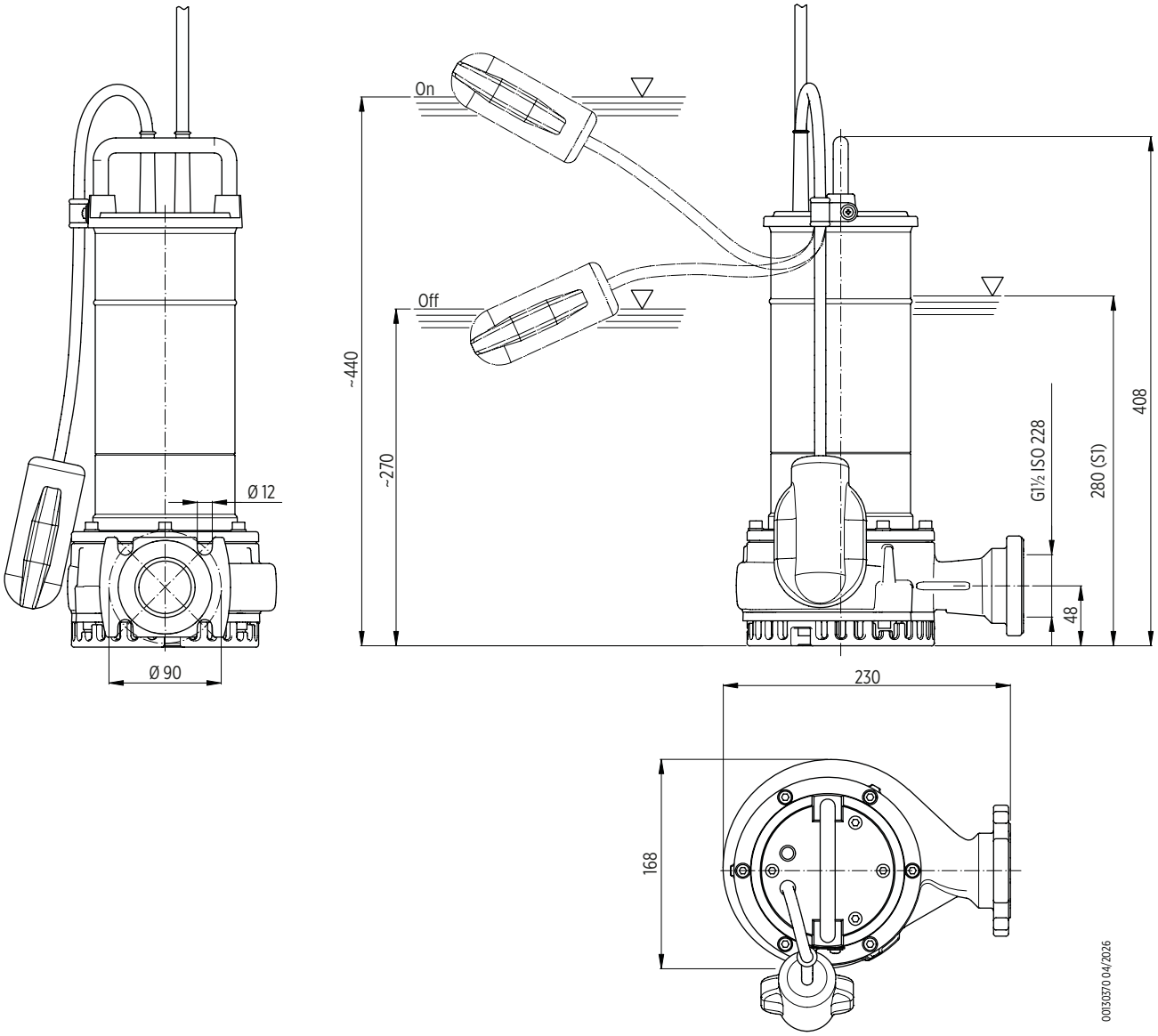

Embalagem		
Modelo da bomba	Dimensões [mm]	Peso [kg]
40FDX-52-0,4	255x225x560	15,2
40FDX-52-0,6		
40FDX-52-0,7		17,2

Palete			
Modelo da bomba	Dimensões [mm]	N° de bombas	Peso [kg]
40FDX-52-0,4	1200x800x700	15	245
40FDX-52-0,6			
40FDX-52-0,7			275

40FDX-52

INSTALAÇÃO

Instalação portátil

Para usos de emergência com conexão para tubo flexível e para instalação livre no poço de recolha

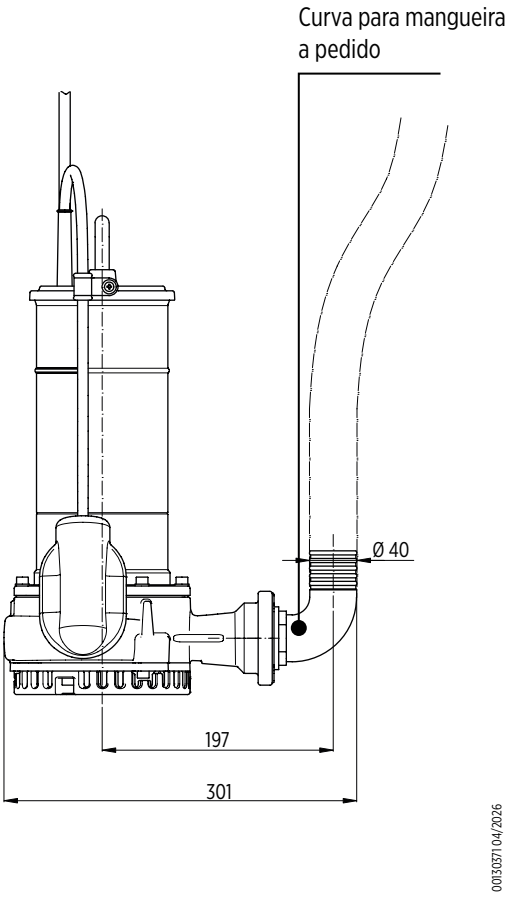

50FDX-52

DESEMPENHO HIDRÁULICO 50 HZ

Modelo da bomba	Q = Entrega														
	l/sec 0	1,0	1,5	2,0	2,5	3,0	3,5	4,0	4,5	5,0	6,0	7,0	8,0	9,0	10,0
	m^3/h 0	3,6	5,4	7,2	9,0	10,8	12,6	14,4	16,2	18,0	21,6	25,2	28,8	32,4	36,0
	US gpm 0	15,8	23,7	31,7	39,6	47,5	55,5	63,4	71,3	79,2	92,1	110,9	126,8	142,6	158,5
	H = Metros de altura manométrica total da coluna de água [m]														
50FDX-52-0,9	14,9	**14,4**	**14,1**	**13,8**	**13,3**	**12,9**	**12,5**	**11,8**	**11,4**	**10,6**	**9,1**	**7,4**	**5,5**	**3,4**	
50FDX-52-1,1	17,2	**16,4**	**16,0**	**15,6**	**15,2**	**14,6**	**14,3**	**13,6**	**13,1**	**12,3**	**10,9**	**9,3**	**7,3**	**5,5**	**3,2**

Gama de aplicações

DADOS TÉCNICOS

Modelo da bomba	Potência absorvida P_1	Potência nominal P_2		Tensão	Corrente nominal	Fases	Cabo de alimentação		Flutuador	Condensador de arranque	Bocal de ida	Peso [kg]
	[kW]	[kW]	[HP]	[V]	[A]		Comprimento [m]	Tipo		[µf]		
50FDX-52-0,9M	1,4	0,9	1,2	230	6,1	1 ~	10	3G1	-	20	G2	18
50FDX-52-0,9M-G	1,4	0,9	1,2	230	6,1	1 ~	10	3G1	•	20	G2	18
50FDX-52-0,9T	1,4	0,9	1,2	400	2,1	3 ~	10	4G1	-	-	G2	18
50FDX-52-0,9T-G	1,4	0,9	1,2	400	2,1	3 ~	10	4G1	•	-	G2	18
50FDX-52-1,1M	1,5	1,1	1,9	230	7,3	1 ~	10	3G1	-	25	G2	19,5
50FDX-52-1,1M-G	1,5	1,1	1,9	230	7,3	1 ~	10	3G1	•	25	G2	19,5
50FDX-52-1,1T	1,5	1,1	1,9	400	3,2	3 ~	10	4G1	-	-	G2	19,5

"-" = ikke tilgjengelig
• = tilgjengelig

50FDX-52

CURVAS DE DESEMPENHO A 50 HZ

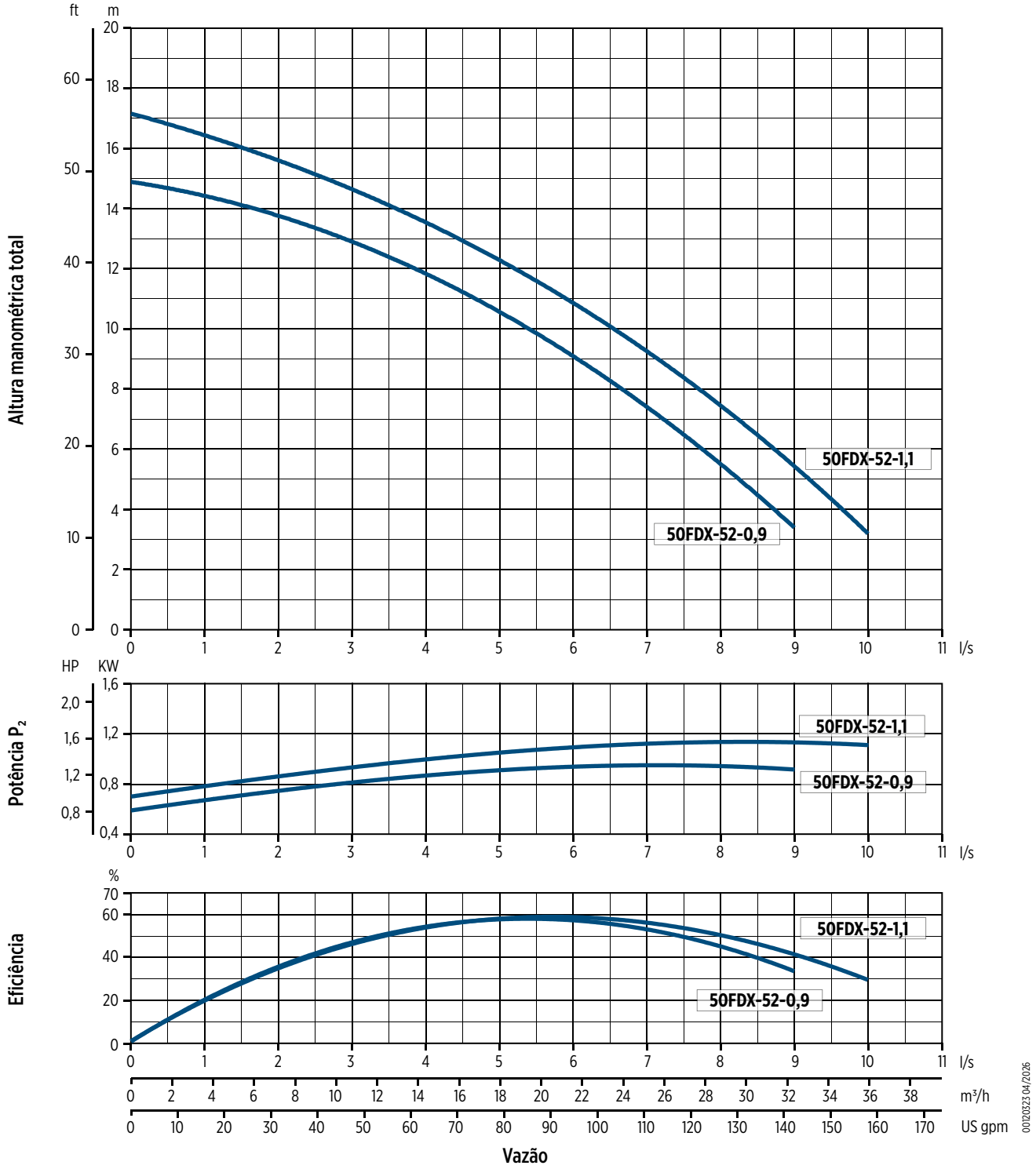

00120323 04/2026

50FDX-52

DIMENSÕES

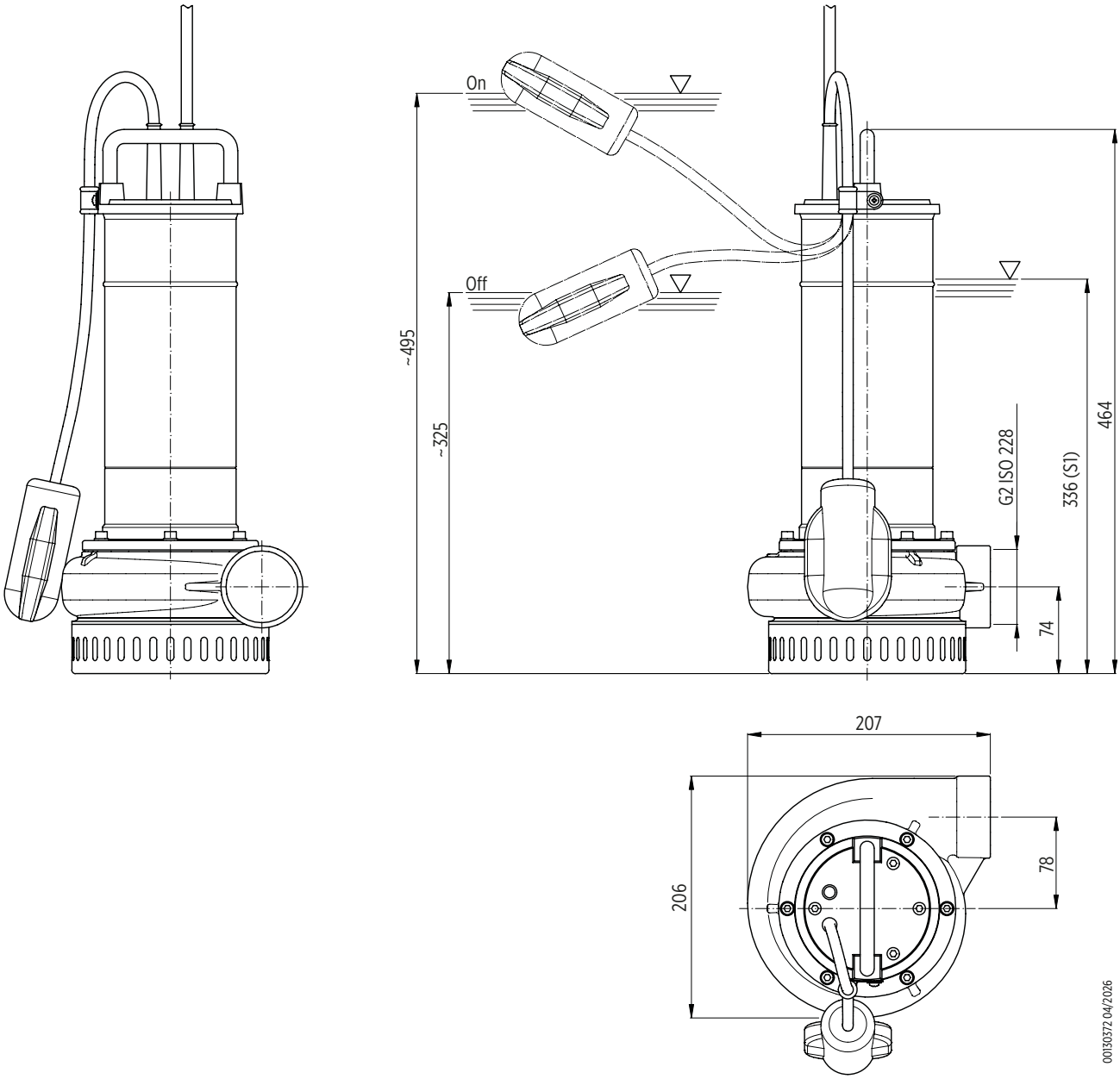

Embalagem		
Modelo da bomba	Dimensões [mm]	Peso [kg]
50FDX-52-0,9	255x205x560	18,7
50FDX-52-1,1		20,2

Palete			
Modelo da bomba	Dimensões [mm]	N° de bombas	Peso [kg]
50FDX-52-0,9	1200x800x700	15	300
50FDX-52-1,1			320

50FDX-52

INSTALAÇÃO

Instalação portátil

Para usos de emergência com conexão para tubo flexível e para instalação livre no poço de recolha

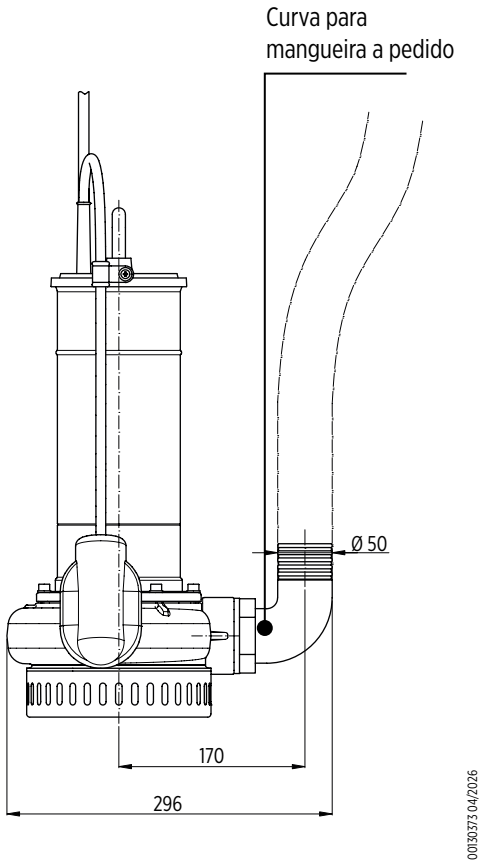

Bombas submersíveis para drenagem de uso profissional 50 Hz

Série FDP



Série 40-50FDP – Bombas submersíveis para drenagem

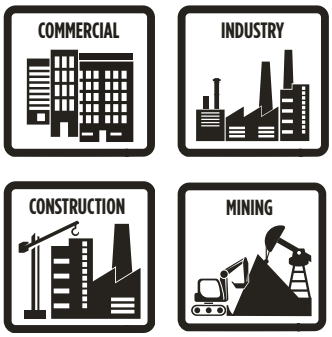

- Modelos da bomba:
  - 40FDP-52 (saída G1"½)
  - 50FDP-52 (saída G2)
- Tipo de impulsor: aberto junto ao corpo da bomba (versão padrão) ou impulsor duplo aberto junto ao corpo da bomba (versão HH)
- Disponível com ou sem flutuador
- Vedação mecânica: SiC/SiC (Carboneto de silício)
- Principais componentes em alumínio para reduzir o peso; impulsor em ferro fundido para maior durabilidade
- A versão HH oferece uma maior altura manométrica
- Versão monofásica até 1,1 kW com proteção térmica integrada
- Condensador externo
- Vasta gama de acessórios disponíveis

Dados técnicos

- Vazão: até 54 m^3/h
- Altura manométrica total: até 32 m
- Potência do motor: 1 - 2,2 kW
- Profundidade de imersão mínima: ver as tabelas "Dimensões".
- Profundidade de imersão máxima: 5 m
- Passagem livre: 6 mm

ACESSÓRIOS

- Junta Storz
- Para mais informações sobre os acessórios, consultar pág. 43

Componentes de alumínio

Versão de alta altura manométrica (HH)



Comprimento do cabo 10 m

(bombas monofásicas com ficha)

Vedação mecânica Sic/Sic

para resistir a fluidos abrasivos

Impulsor de ferro fundido

para resistir

Acoplamento em cotovelo roscado

included in the package

Placa de desgaste com borracha NBR

(50FDP)



Impulsor aberto junto ao corpo da bomba



Duplo impulsor aberto junto ao corpo da bomba

"HH" (versão de alta altura manométrica)



Drenagem e Secagem



Recuperação de águas pluviais



Drenagem de águas límpidas e turvas



Drenagem e desidratação do canteiro de obras



Drenagem e desaguamento de minas e pedreiras

Série 40-50FDP - Bombas submersíveis para drenagem

CÓDIGO DE IDENTIFICAÇÃO DO PRODUTO

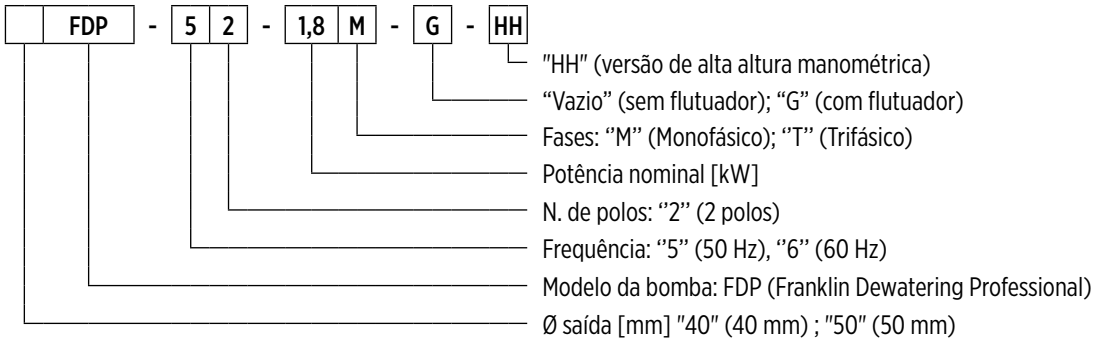

001400089 04/2026

CARACTERÍSTICAS GERAIS

Materiais/Construção		
Impulsor		Ferro fundido EN GJL200
0		Liga de alumínio EN AW6060
Corpo da bomba		Liga de alumínio
Cobertura		Liga de alumínio
Filtro		Liga de alumínio
Placa de desgaste	**40FDP-52-1,0M**	Aço inoxidável AISI304
	50FDP-52-1,4M, 50FDP-52-1,8M	Liga de alumínio com revestimento NBR
Vedação mecânica		Carboneto de silício (SiC/SiC)
Eixo do motor		Aço inoxidável AISI420
Cabo de alimentação	**Tipo**	10 m H07RN-F
	Monofásico 40FDP-52-1,0M	4G1,5mm², caixa porta-condensador e ficha SCHUKO (CEE 7/VII)
	Monofásico 50FDP-52-1,4M, 50FDP-52-1,8M	4G2,5mm², caixa porta-condensador e ficha SCHUKO (CEE 7/VII)
	Trifásico	4G1,5mm²
Motor		
Construção		assíncrono de tipo ciclone em banho de óleo
Tipo		2 polos; 50 Hz
Classe de isolamento		F
Grau de proteção		IP68
Tensão	**Monofásico**	230V ±6% com protetor térmico integrado (até 1,1 kW)
	Trifásico	230V ±10%, 400V ±10%
Limites operacionais		
Máxima temperatura do líquido		+40 °C
pH do líquido bombeado		5 - 8
Densidade do líquido bombeado		1,0 kg/dm³
Profundidade de imersão máxima		5 m
Imersão mínima para serviço contínuo		ver as tabelas "Dimensões".
Passagem livre		6 mm
Número máximo de arranques por hora		20
Opções de construção		

- Versão 60 Hz
- Diferentes tensões
- Enchimento com óleo branco alimentar

40FDP-52

DESEMPENHO HIDRÁULICO 50 HZ

Modelo da bomba	Q = Entrega							
	l/sec 0	1	2	3	4	5	6	7
	m^3/h 0	3,6	7,2	10,8	14,4	18	21,6	25,2
	US gpm 0	15,8	31,7	47,5	63,4	79,2	92,1	110,9
	H = Metros de altura manométrica total da coluna de água [m]							
40FDP-52-1,0	18	**16,5**	**15**	**13,5**	**11**	**8**	**4,5**	**1**
40FDP-52-1,1	20	**18,5**	**17**	**15,5**	**13,5**	**11**	**8,5**	**5**

Gama de aplicações

DADOS TÉCNICOS

Modelo da bomba	Potência absorvida P_1	Potência nominal P_2		Tensão	Corrente nominal	Fases	Cabo de alimentação		Flutuador	Condensador de arranque	Bocal de ida	Peso [kg]
	[kW]	[kW]	[HP]	[V]	[A]		Comprimento [m]	Tipo		[µf]		
40FDP-52-1,0M	1,4	1	1,36	230	7,2	1 ~	10	4G1,5	-	25	G1½	20
40FDP-52-1,0M-G	1,4	1	1,36	230	7,2	1 ~	10	4G1,5	•	25	G1½	20
40FDP-52-1,0T	1,4	1	1,36	400	2	3 ~	10	4G1,5	-	-	G1½	20
40FDP-52-1,0T-G	1,4	1	1,36	400	2	3 ~	10	4G1,5	•	-	G1½	20
40FDP-52-1,1T	1,7	1,1	1,5	400	3	3 ~	10	4G1,5	-	-	G1½	20
40FDP-52-1,1T-G	1,7	1,1	1,5	400	3	3 ~	10	4G1,5	•	-	G1½	22

"-" = não disponível
• = disponível

50FDP-52

DESEMPENHO HIDRÁULICO 50 HZ

Modelo da bomba	Q = Entrega															
	l/sec 0	1	2	3	4	5	6	7	8	9	10	11	12	13	14	15
	m^3/h 0	3,6	7,2	10,8	14,4	18	21,6	25,2	28,8	32,4	36	39,6	43,2	46,8	50,4	54
	US gpm 0	15,8	31,7	47,5	63,4	79,2	92,1	110,9	126,8	142,6	158,5	174,3	190,2	206	221,9	237,7
	H = Metros de altura manométrica total da coluna de água [m]															
50FDP-52-1,4	14,3	**14,1**	**13,7**	**13,1**	**12,5**	**11,8**	**11**	**9,8**	**8,5**	**7**	**6**	**4,5**	**2,8**			
50FDP-52-1,8	16,6	**16,3**	**16,1**	**15,8**	**15,1**	**14,2**	**14**	**12,8**	**11,8**	**10,2**	**9**	**7**	**5,8**	**4**	**2**	
50FDP-52-2,2	18,5	**18,5**	**18,2**	**17,8**	**17,5**	**16,5**	**16**	**14,7**	**13,9**	**12**	**10,5**	**9,1**	**7,5**	**5,8**	**4**	**2**

Gama de aplicações

DADOS TÉCNICOS

Modelo da bomba	Potência absorvida P_1	Potência nominal P_2		Tensão	Corrente nominal	Fases	Cabo de alimentação		Flutuador	Condensador de arranque	Bocal de ida	Peso [kg]
	[kW]	[kW]	[HP]	[V]	[A]		Comprimento [m]	Tipo		[µf]		
50FDP-52-1,4M	2,1	1,4	1,9	230	12	1 ~	10	4G2,5	-	25	G2	23
50FDP-52-1,4M-G	2,1	1,4	1,9	230	12	1 ~	10	4G2,5	•	25	G2	25
50FDP-52-1,8M	2,4	1,8	2,4	230	14	1 ~	10	4G2,5	-	30	G2	27
50FDP-52-1,8M-G	2,4	1,8	2,4	230	14	1 ~	10	4G2,5	•	30	G2	29
50FDP-52-1,8T	2,4	1,8	2,4	400	4,6	3 ~	10	4G1,5	-	-	G2	25
50FDP-52-1,8T-G	2,4	1,8	2,4	400	4,6	3 ~	10	4G1,5	•	-	G2	27
50FDP-52-2,2T	2,9	2,2	3	400	5	3 ~	10	4G1,5	-	-	G2	26
50FDP-52-2,2T-G	2,9	2,2	3	400	5	3 ~	10	4G1,5	•	-	G2	28

"-" = não disponível
• = disponível

40FDP-52 / 50FDP-52

CURVAS DE DESEMPENHO A 50 HZ

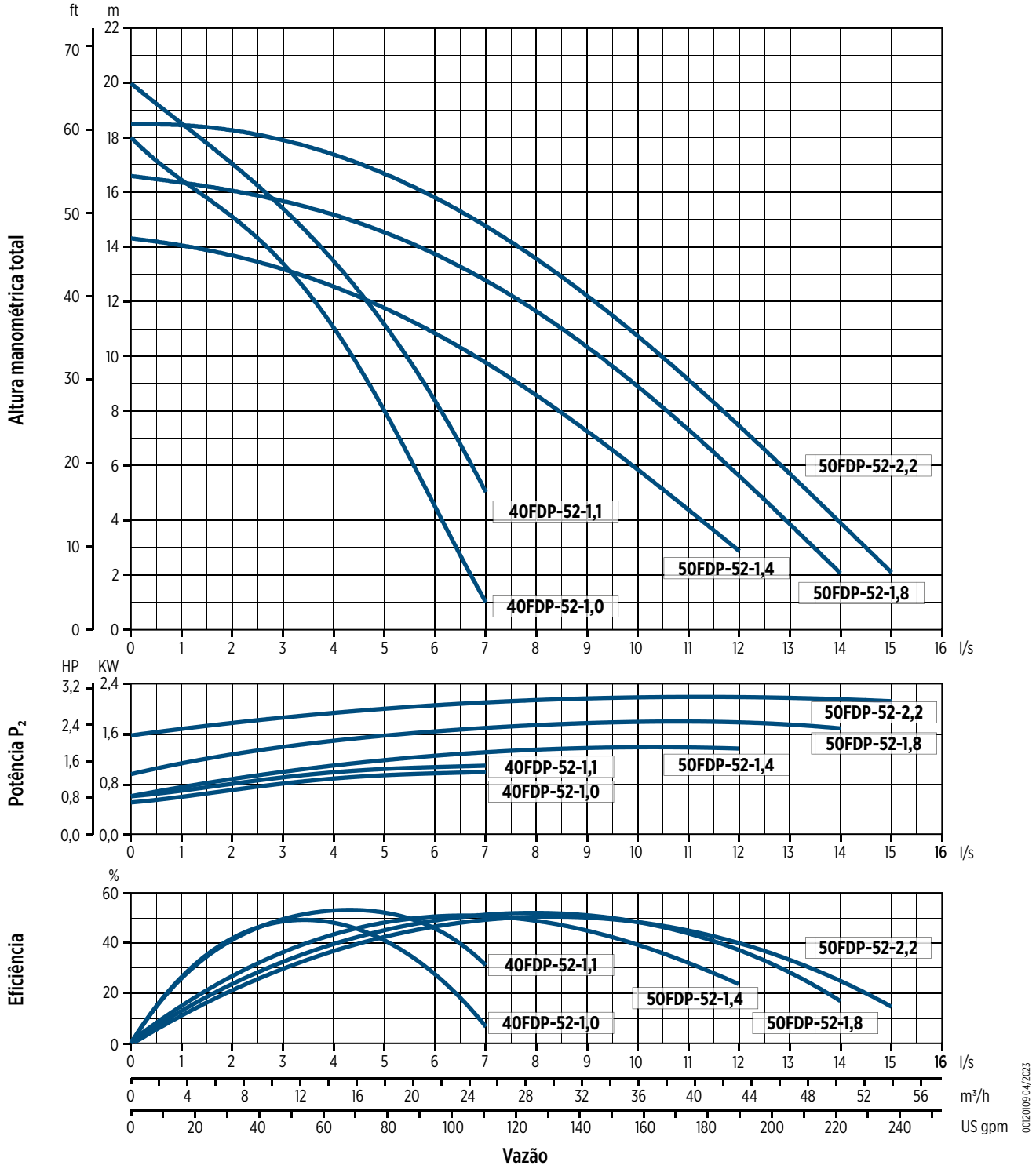

00120109 04/2023

40FDP-52-HH

DESEMPENHO HIDRÁULICO 50 HZ

Modelo da bomba	Q = Entrega							
	l/sec 0	1	2	3	4	5	6	7
	m^3/h 0	3,6	7,2	10,8	14,4	18	21,6	25,2
	US gpm 0	15,8	31,7	47,5	63,4	79,2	92,1	110,9
	H = Metros de altura manométrica total da coluna de água [m]							
40FDP-52-1,4 HH	31	**27**	**23**	**19**	**14,5**	**10**	**5,2**	
40FDP-52-1,8 HH	32	**29,5**	**26**	**22**	**18**	**13**	**7,8**	**2**

Gama de aplicações

DADOS TÉCNICOS

Modelo da bomba	Potência absorvida P_1	Potência nominal P_2		Tensão	Corrente nominal	Fases	Cabo de alimentação		Flutuador	Condensador de arranque	Bocal de ida	Peso [kg]
	[kW]	[kW]	[HP]	[V]	[A]		Comprimento [m]	Tipo		[µf]		
40FDP-52-1,4M-HH	2,2	1,4	1,9	230	12	1 ~	10	4G2,5	-	25	G1½	22
40FDP-52-1,4M-G-HH	2,2	1,4	1,9	230	12	1 ~	10	4G2,5	•	25	G1½	24
40FDP-52-1,8M-HH	2,7	1,8	2,4	230	14	1 ~	10	4G2,5	-	30	G1½	25
40FDP-52-1,8M-G-HH	2,7	1,8	2,4	230	14	1 ~	10	4G2,5	•	30	G1½	27
40FDP-52-1,8T-HH	2,4	1,8	2,4	400	4,6	3 ~	10	4G1,5	-	-	G1½	22
40FDP-52-1,8T-G-HH	2,4	1,8	2,4	400	4,6	3 ~	10	4G1,5	•	-	G1½	24

"-" = não disponível
• = disponível

40FDP-52-HH

CURVAS DE DESEMPENHO A 50 HZ

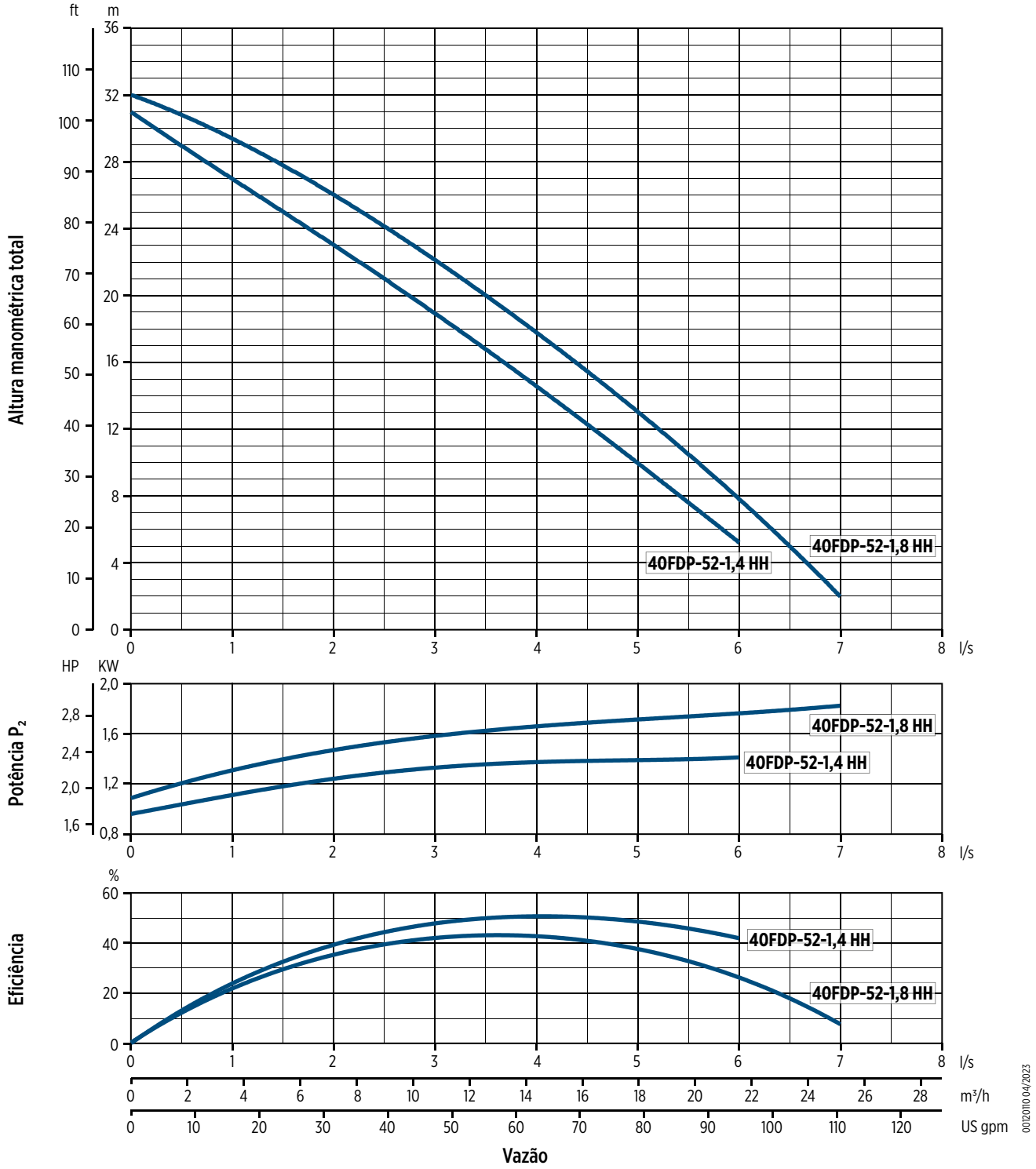

40FDP-52 / 50FDP-52

DIMENSÕES

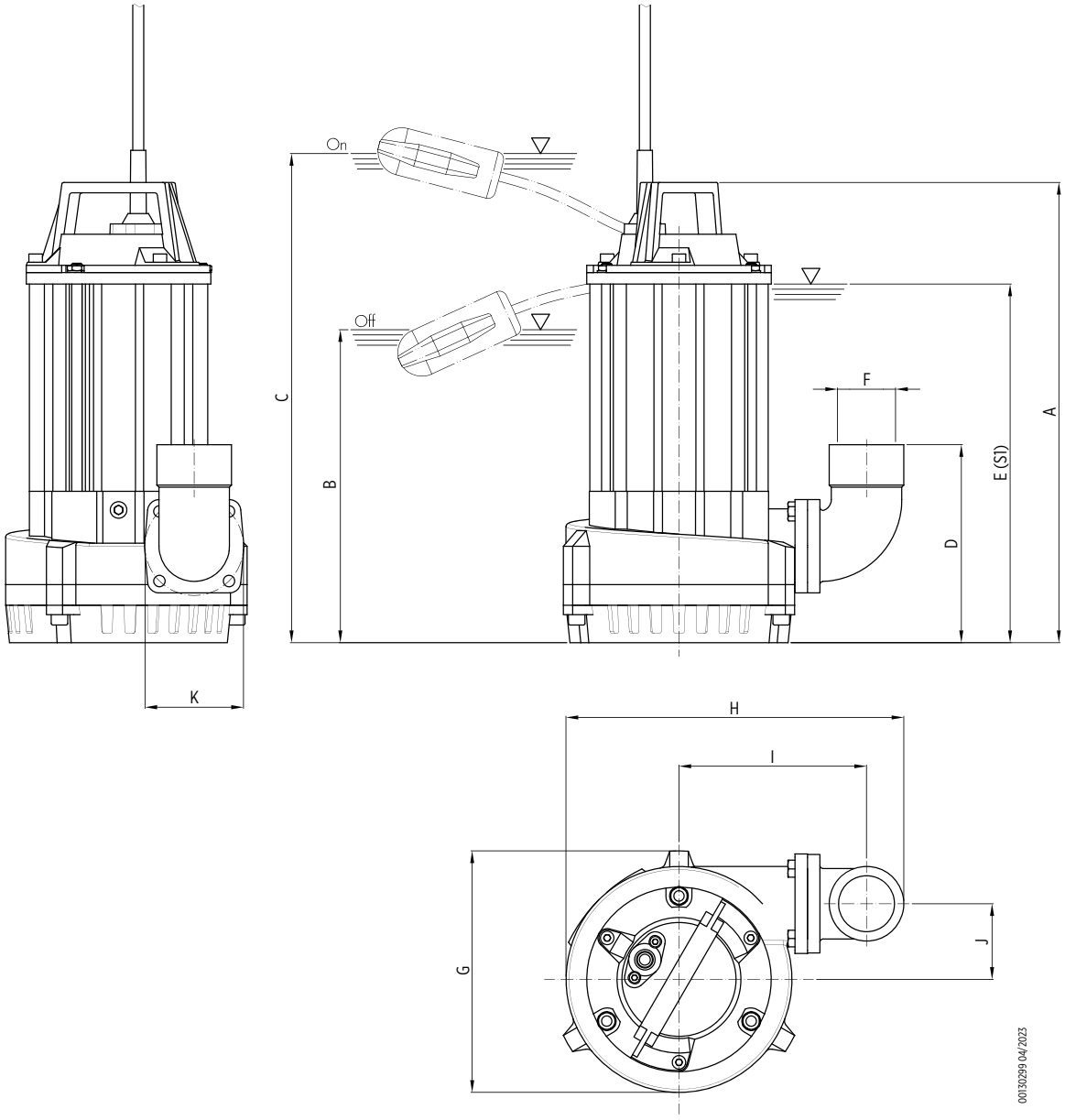

Modelo da bomba	Dimensões [mm]										
	A	B	C	D	E	F	G	H	I	J	K
40FDP-52-1,0M	390	-	-	162	290	G1½ M	190	290	175	60	75
40FDP-52-1,0M-G	390	230	440	162	290	G1½ M	190	290	175	90	75
40FDP-52-1,0T	390	-	-	162	290	G1½ M	190	290	175	60	75
40FDP-52-1,0T-G	390	-	-	162	290	G1½ M	190	290	175	60	75
40FDP-52-1,1T	390	-	-	162	290	G1½ M	190	290	175	60	75
40FDP-52-1,1T-G	390	-	-	162	290	G1½ M	190	290	175	60	75
50FDP-52-1,4M	445	-	-	190	345	G2 F	233	326	180	73	95
50FDP-52-1,4M-G	485	240	530	190	345	G2 F	233	326	180	73	95
50FDP-52-1,8M	445	-	-	190	345	G2 F	233	326	180	73	95
50FDP-52-1,8M-G	485	240	530	190	345	G2 F	233	326	180	73	95
50FDP-52-1,8T	445	-	-	190	345	G2 F	233	326	180	73	95
50FDP-52-1,8T-G	485	240	530	190	345	G2 F	233	326	180	73	95
50FDP-52-2,2T	445	-	-	190	345	G2 F	233	326	180	73	95
50FDP-52-2,2T-G	485	240	530	190	345	G2 F	233	326	180	73	95

Embalagem		
Modelo da bomba	Dimensões [mm]	Peso [kg]
40FDP-52-1,0M	255x205x560	20,7
40FDP-52-1,0M-G	290x245x585	21
40FDP-52-1,0T	255x205x560	20,7
40FDP-52-1,0T-G	255x205x560	20,7
40FDP-52-1,1T	255x205x560	20,7
40FDP-52-1,1T-G	255x205x560	22,7
50FDP-52-1,4M	300x260x585	24
50FDP-52-1,4M-G	300x260x585	26
50FDP-52-1,8M	300x260x585	28
50FDP-52-1,8M-G	300x260x585	30
50FDP-52-1,8T	300x260x585	26
50FDP-52-1,8T-G	300x260x585	28
50FDP-52-2,2T	300x260x585	27
50FDP-52-2,2T-G	300x260x585	29

40FDP-52-HH

DIMENSÕES

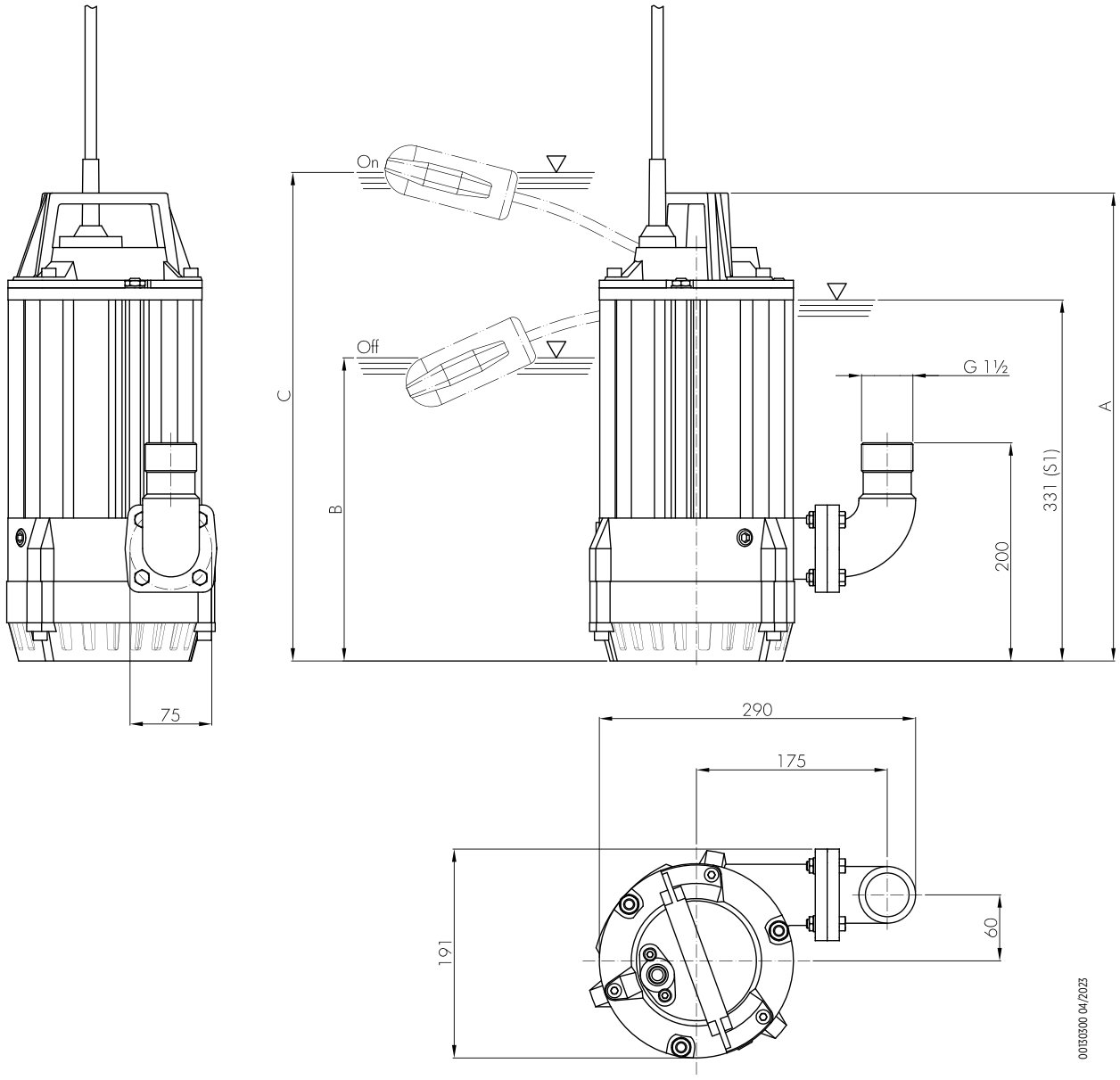

Modelo da bomba	Dimensões [mm]		
	A	B	C
40FDP-52-1,4M-HH	429	-	-
40FDP-52-1,4M-G-HH	469	250	570
40FDP-52-1,8M-HH	429	-	-
40FDP-52-1,8M-G-HH	469	250	570
40FDP-52-1,8T-HH	429	-	-
40FDP-52-1,8T-G-HH	469	250	570

Embalagem		
Modelo da bomba	Dimensões [mm]	Peso [kg]
40FDP-52-1,4M-HH	290x245x585	23
40FDP-52-1,4M-G-HH	290x245x585	25
40FDP-52-1,8M-HH	290x245x585	26
40FDP-52-1,8M-G-HH	290x245x585	28
40FDP-52-1,8T-HH	255x205x560	22,7
40FDP-52-1,8T-G-HH	290x245x585	25

Série 70-80FDP – Bombas submersíveis para drenagem



- Modelos da bomba:
  - 70FDP-52 (saída Ø 70 mm)
  - 80FDP-52(saída G3)
- Caraterísticas do impulsor: aberto junto ao corpo da bomba em aço inoxidável martensítico
- Dupla vedação mecânica na câmara de óleo
- Principais componentes em alumínio para reduzir o peso
- Placa de desgaste com borracha NBR
- Condensador externo
- Vasta gama de acessórios disponíveis
- Versões de construção:
  - Revestimento de poliuretano
  - Bocal de saída roscado G2"½ M ou G3" M
  - Bocal de saída roscado G3" M (70 FDP)
  - Conector de mangueira Ø 70 ou Ø 80 mm

Dados técnicos

- Vazão: até 100,8 m^3/h
- Altura manométrica total: até 23,3 m
- Potência do motor: 2,2 - 4,1 kW
- Profundidade de imersão mínima: 457 mm
- Profundidade de imersão máxima: 5 m
- Passagem livre: 6 mm

ACESSÓRIOS

- Junta Storz
- Cinto com ânodos de sacrifício
- Para mais informações sobre os acessórios, consultar pág. 43

Componentes de alumínio



Comprimento do cabo 10 m
(bombas monofásicas com ficha)

Motor com separadores de fase

Diferentes opções de tipos de saída
Possibilidade de saída com bocal roscado para tubos ou bocal para mangueira

Dupla vedação mecânica

Impulsor em aço inoxidável martensítico

Placa de desgaste
com revestimento em NBR



Impulsor aberto junto ao corpo da bomba

Drenagem e Secagem (águas límpidas e turvas)

Recuperação de águas pluviais

Drenagem de água de inundação de emergência

Drenagem e desidratação do canteiro de obras

Drenagem e desaguamento de minas e pedreiras

Suitable fluids containing abrasive particles

Série 70-80FDP - Bombas submersíveis para drenagem

CÓDIGO DE IDENTIFICAÇÃO DO PRODUTO

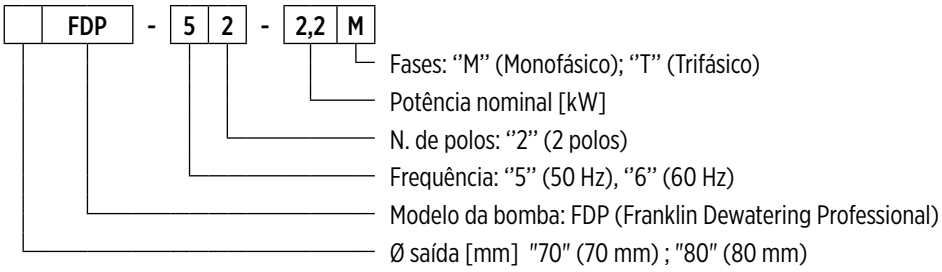

00140113 04/2026

CARACTERÍSTICAS GERAIS

Materiais/Construção		
Impulsor		Aço inoxidável martensítico
O		Liga de alumínio
Corpo da bomba		Liga de alumínio
Cobertura		Liga de alumínio
Filtro		Aço inoxidável AISI304
Placa de desgaste		Liga de alumínio com revestimento NBR
Vedação mecânica	**lado do motor**	Grafite/Alumina
	lado da bomba	Carboneto de silício (SiC/SiC)
Eixo do motor		Aço inoxidável AISI420
Cabo de alimentação	**Tipo**	10 m H07RN-F
	Monofásico 70FDP-52-2,2M	4G2,5mm², caixa porta-condensador e ficha SCHUKO (CEE 7/VII)
	Trifásico 80FDP-52-4,1T	4G2,5mm²
	Trifásico	4G1,5mm²
Motor		
Construção		assíncrono de tipo ciclone em câmara seca
Tipo		2 polos; 50 Hz
Classe de isolamento		F
Grau de proteção		IP68
Tensão	**Monofásico**	230 V ±6%
	Trifásico	230V ±10%, 400V ±10%
Limites operacionais		
Máxima temperatura do líquido		+40 °C
pH do líquido bombeado		5 - 8
Densidade do líquido bombeado		1,0 kg/dm³
Profundidade de imersão máxima		5 m
Imersão mínima para serviço contínuo		457 mm
Passagem livre		6 mm
Número máximo de arranques por hora		20
Opções de construção		

- Versão 60 Hz
- Diferentes tensões
- Com revestimento em compósito para proteção contra o desgaste (possíveis alterações no desempenho hidráulico)

70FDP-52

DESEMPENHO HIDRÁULICO 50 HZ

Modelo da bomba	Q = Entrega								
	l/sec 0	2	4	6	8	10	12	15	20
	m^3/h 0	7,2	14,4	21,6	28,8	36	43,2	54	72
	US gpm 0	31,7	63,4	92,1	126,8	158,5	190,2	237,7	317
	H = Metros de altura manométrica total da coluna de água [m]								
70FDP-52-2,2	16	**15**	**14**	**12,8**	**11,3**	**9,6**	**8**	**5**	
70FDP-52-3,5	21	**20,5**	**19,5**	**18,5**	**17**	**15,5**	**13,5**	**9,5**	**4**

Gama de aplicações

DADOS TÉCNICOS

Modelo da bomba	Potência absorvida P_1	Potência nominal P_2		Tensão	Corrente nominal	Fases	Cabo de alimentação		Flutuador	Condensador de arranque	Bocal de ida	Peso [kg]
	[kW]	[kW]	[HP]	[V]	[A]		Comprimento [m]	Tipo		[µf]		
70FDP-52-2,2M	3	2,2	3	230	14	1 ~	10	4G2,5	-	50	Ø70	33
70FDP-52-2,2T	3	2,2	3	400	5,2	3 ~	10	4G1,5	-	-	Ø70	30
70FDP-52-3,5T	4,7	3,5	4,7	400	8	3 ~	10	4G1,5	-	-	Ø70	31

"-" = ikke tilgjengelig
• = tilgjengelig

80FDP-52

DESEMPENHO HIDRÁULICO 50 HZ

Modelo da bomba	Q = Entrega										
	l/sec 0	2	4	6	8	10	12	15	20	25	28
	m^3/h 0	7,2	14,4	21,6	28,8	36	43,2	54	72	90	100,8
	US gpm 0	31,7	63,4	92,1	126,8	158,5	190,2	237,7	317	396,2	443,8
	H = Metros de altura manométrica total da coluna de água [m]										
80FDP-52-4,1	23,3	**22,9**	**22,5**	**21**	**20,5**	**18,5**	**17,5**	**15,8**	**11,5**	**6,5**	**3,8**

Gama de aplicações

DADOS TÉCNICOS

Modelo da bomba	Potência absorvida P_1	Potência nominal P_2		Tensão	Corrente nominal	Fases	Cabo de alimentação		Flutuador	Condensador de arranque	Bocal de ida	Peso [kg]
	[kW]	[kW]	[HP]	[V]	[A]		Comprimento [m]	Tipo		[µf]		
80FDP-52-4,1T	6,2	4,1	5,5	400	9,9	3 ~	10	4G2,5	-	-	G3	35

"-" = ikke tilgjengelig
• = tilgjengelig

70FDP-52 / 80FDP-52

CURVAS DE DESEMPENHO A 50 HZ

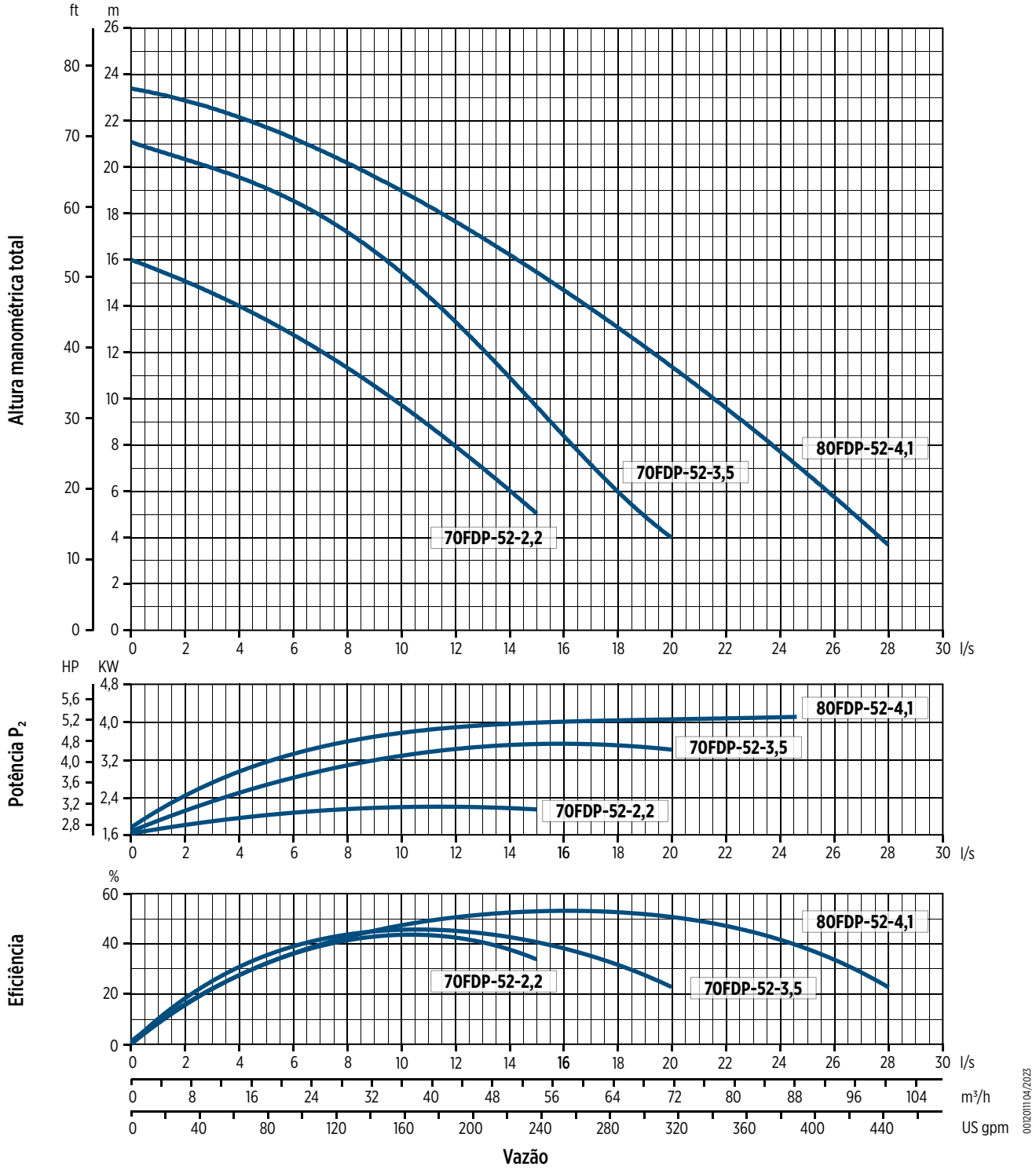

70FDP-52 / 80FDP-52

DIMENSÕES

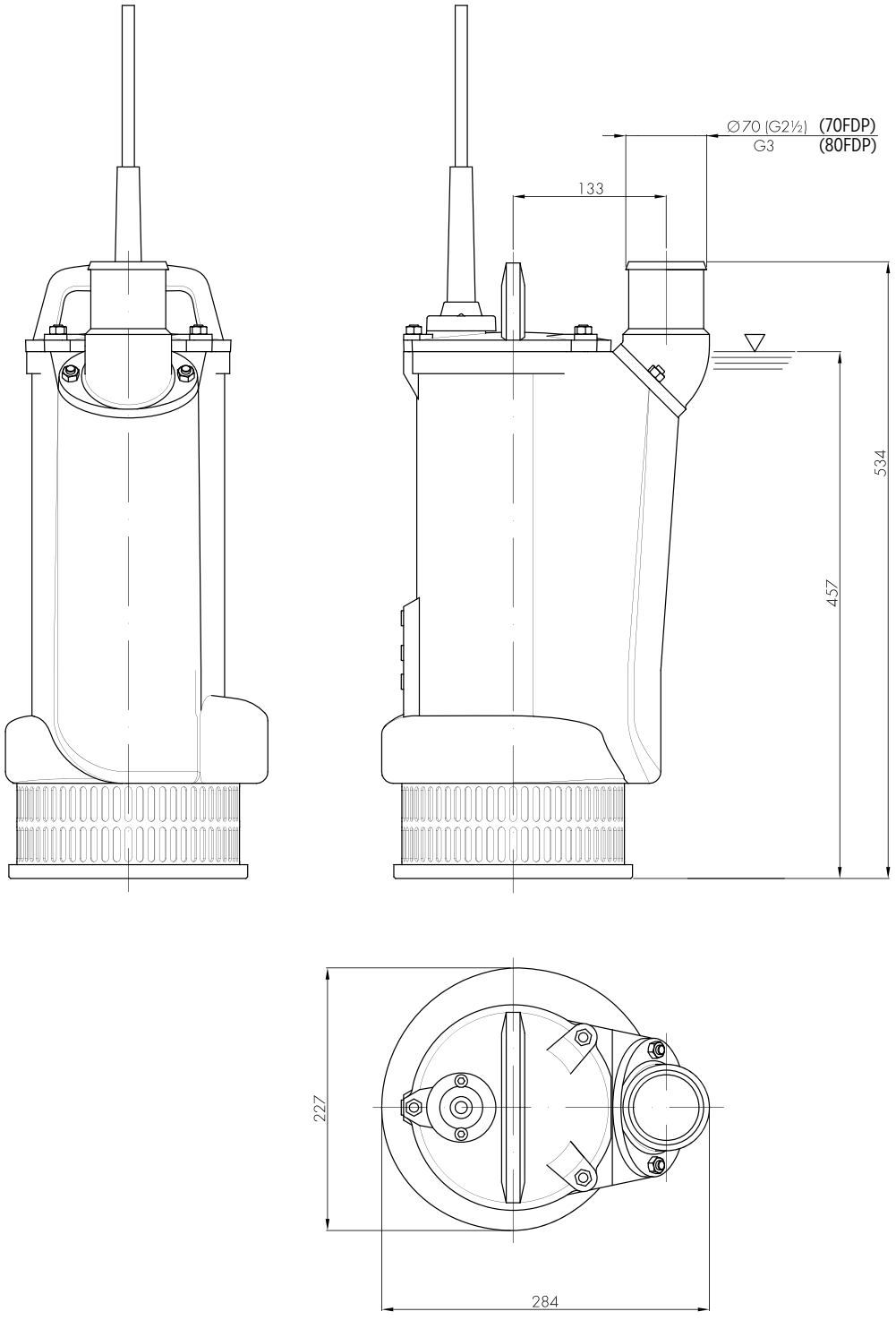

Embalagem		
Modelo da bomba	Dimensões [mm]	Peso [kg]
70FDP-52-2,2	300x260x585	34
70FDP-52-3,5	290x245x585	32
80FDP-52-4,1	300x260x585	36

Série 100-150FDP - Bombas submersíveis para drenagem



- Modelos da bomba:
  - 100FDP-52-...-LH
    (saída Ø 100mm, versão de baixa altura manométrica)
  - 100FDP-52-...-HH
    (saída Ø 100mm, versão de alta altura manométrica)
  - 150FDP-52-...-LH
    (saída Ø 150mm, versão de baixa altura manométrica)
- Caraterísticas do impulsor: impulsor aberto junto ao corpo da bomba em ferro fundido com elevado teor de crómio
- Componentes principais em ferro fundido e aço inoxidável
- Peças hidráulicas com revestimento de poliuretano
- Comprimento do cabo: 20 m
- Pega em aço inoxidável
- Vasta gama de acessórios disponíveis
- Versões de construção:
  - Bocal de saída G4" M (100FDP-52, 150FPD-52-11, 150FPD-52-15)
  - Bocal de saída G6" M (100FDP-52-11, 100FDP-52-15, 150FPD-52)
  - Conector de mangueira Ø150mm (100FDP-52-11, 100FDP-52-15)
  - Conector de mangueira Ø 100mm (150FPD-52-11, 150FPD-52-15)

Dados técnicos

- Vazão: até 252 m^3/h
- Altura manométrica total: até 62 m
- Potência do motor: 5,5 - 15 kW
- Profundidade de imersão mínima:
  - 150 mm (100FDP-52-5,5T / 100FDP-52-6,5T / 100FDP-52-8,1T)
  - 200 mm (100FDP-52-11-HH / 100FDP-52-15-HH / 150FDP-52-11-LH / 150FDP-52-15-LH)
- Profundidade de imersão máxima: 15 m
- Passagem livre:
  - 6 mm (100FDP-52-5,5T / 100FDP-52-6,5T / 100FDP-52-8,1T)
  - 10 mm (100FDP-52-11-HH / 100FDP-52-15-HH / 150FDP-52-11-LH / 150FDP-52-15-LH)

ACESSÓRIOS

- Bocal de saída roscado
- Junta Storz
- Cinto com ânodos de sacrifício
- Sonda de condutividade
- Para mais informações sobre os acessórios, consultar pág. 43


Drenagem e Secagem (águas límpidas e turvas)


Recuperação de águas pluviais


Drenagem de água de inundação de emergência


Drenagem e desidratação do canteiro de obras


Drenagem e desaguamento de minas e pedreiras


Suitable fluids containing abrasive particles

✅ Componentes em ferro fundido e aço inoxidável

Motor com separadores de fase



Sonda térmica
nos enrolamentos

Dupla vedação mecânica

Impulsor em ferro fundido com elevado teor de crómio



Impulsor aberto junto ao corpo da bomba



Revestimento de poliuretano
componentes em contacto com o fluido

Série 100-150FDP - Bombas submersíveis para drenagem

CÓDIGO DE IDENTIFICAÇÃO DO PRODUTO

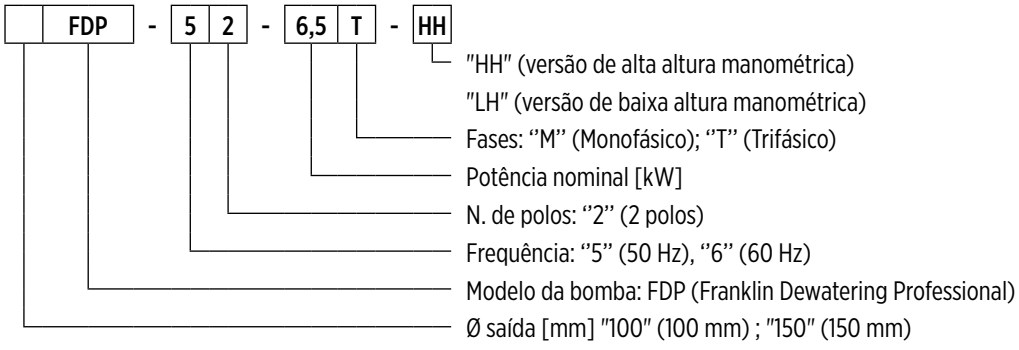

0040114 04/2026

CARACTERÍSTICAS GERAIS

Materiais/Construção		
Impulsor		Ferro fundido com elevado teor de crómio
0		Aço inoxidável AISI304
Corpo da bomba		Ferro fundido EN GJL 200 com revestimento de poliuretano
Cobertura		Ferro fundido EN GJL 250
Filtro		Aço inoxidável AISI304
Placa de desgaste		Ferro fundido EN GJL 250 com revestimento de poliuretano
Vedação mecânica	**lado do motor**	Grafite/Alumina
	lado da bomba	Carboneto de silício (SiC/SiC)
Eixo do motor		Aço inoxidável AISI431
Cabo de alimentação	**100FDP-52-5,5T / 100FDP-52-6,5T**	20 m 4G2,5+3x1mm² tipo S1RN8-F
	100FDP-52-8,1T	20 m 4G4+3x1mm² tipo S1RN8-F
	150FDP-52-11-LH / 150FDP-52-15-LH 150FDP-52-11-LH / 150FDP-52-15-LH	20 m 7G4+2x1,5mm² tipo 07RN-F
Motor		
Construção		assíncrono de tipo ciclone em câmara seca
Tipo		2 polos; 50 Hz
Classe de isolamento		F
Grau de proteção		IP68
Tensão	**Trifásico**	400V ±10%
Limites operacionais		
Máxima temperatura do líquido		+40 °C
pH do líquido bombeado		5 - 8
Densidade do líquido bombeado		1,0 kg/dm³
Profundidade de imersão máxima		5 m
Profundidade de imersão máxima	**100FDP-52-5,5T / 100FDP-52-6,5T / 100FDP-52-8,1T**	150 mm
	100FDP-52-11-HH / 100FDP-52-15-HH / 150FDP-52-11-LH / 150FDP-52-15-LH	200 mm
Passagem livre	**100FDP-52-5,5T / 100FDP-52-6,5T / 100FDP-52-8,1T**	10 mm
	100FDP-52-11-HH / 100FDP-52-15-HH / 150FDP-52-11-LH / 150FDP-52-15-LH	6 mm
Número máximo de arranques por hora		15
Opções de construção		

- Versão 60 Hz
- Diferentes tensões
- Gestão interna das sondas térmicas no enrolamento do estator, controlo de sequência e falta de fases (a pedido)

100FDP-52-5,5/ 100FDP-52-8,1

DESEMPENHO HIDRÁULICO 50 HZ

Modelo da bomba	Q = Entrega											
	l/sec 0	2,5	5	10	15	20	25	30	35	40	45	50
	m^3/h 0	9	18	36	54	72	90	100,8	108	144	162	180
	US gpm 0	39,6	79,2	158,5	237,7	317	396,2	443,8	475,5	634	713,3	792,5
	H = Metros de altura manométrica total da coluna de água [m]											
100FDP-52-5,5 LH	18,9		**17,5**	**15,7**	**13,4**	**11,3**	**9,1**	**7**	**5,1**	**2,5**		
100FDP-52-5,5 HH	30	**27,9**	**26**	**20,8**	**14,6**	**6,3**						
100FDP-52-6,5 LH	22,4		**21,4**	**20**	**17,6**	**15,1**	**12,7**	**10,9**	**8,8**	**6,6**	**3**	
100FDP-52-6,5 HH	35,3	**32,3**	**29,5**	**23,2**	**16,7**	**8,3**						
100FDP-52-8,1 LH	25,9		**24,6**	**22,9**	**20,7**	**18,3**	**15,9**	**14,1**	**12,1**	**9,7**	**6,8**	**3**
100FDP-52-8,1 HH	45	**40,7**	**36,6**	**28,8**	**20,2**	**10,1**						

Gama de aplicações

DADOS TÉCNICOS

Modelo da bomba	Potência absorvida P_1	Potência nominal P_2		Tensão	Corrente nominal	Fases	Cabo de alimentação		Flutuador	Condensador de arranque	Bocal de ida	Peso [kg]
	[kW]	[kW]	[HP]	[V]	[A]		Comprimento [m]	Tipo		[µf]		
100FDP-52-5,5T-LH	6	5,5	7,5	400	11	3 ~	20	4G2,5+3x1	-	-	Ø100	125
100FDP-52-5,5T-HH	6	5,5	7,5	400	11	3 ~	20	4G2,5+3x1	-	-	Ø100	125
100FDP-52-6,5T-LH	7,2	6,5	8,8	400	13	3 ~	20	4G2,5+3x1	-	-	Ø100	130
100FDP-52-6,5T-HH	7,2	6,5	8,8	400	13	3 ~	20	4G2,5+3x1	-	-	Ø100	130
100FDP-52-8,1T-LH	9	8,1	11	400	16	3 ~	20	4G4+3x1	-	-	Ø100	135
100FDP-52-8,1T-HH	9	8,1	11	400	15	3 ~	20	4G4+3x1	-	-	Ø100	135

"-" = não disponível
• = disponível

100FDP-52-5,5/ 100FDP-52-8,1

CURVAS DE DESEMPENHO A 50 HZ

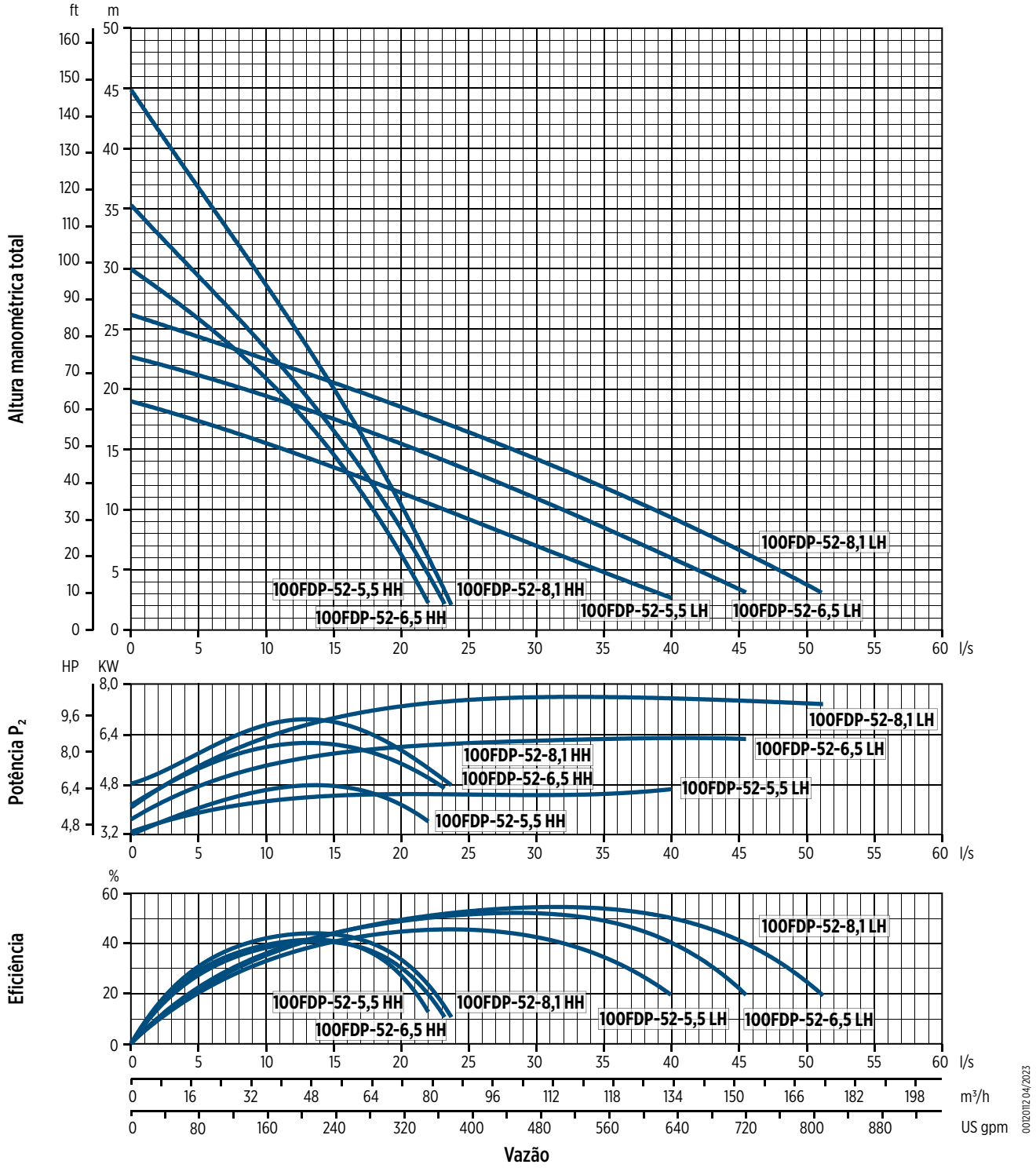

0012012 04/2023

As características hidráulicas são garantidas de acordo com a norma ISO 9906:2012, grau 3B

100FDP-52-5,5/ 100FDP-52-8,1

DIMENSÕES

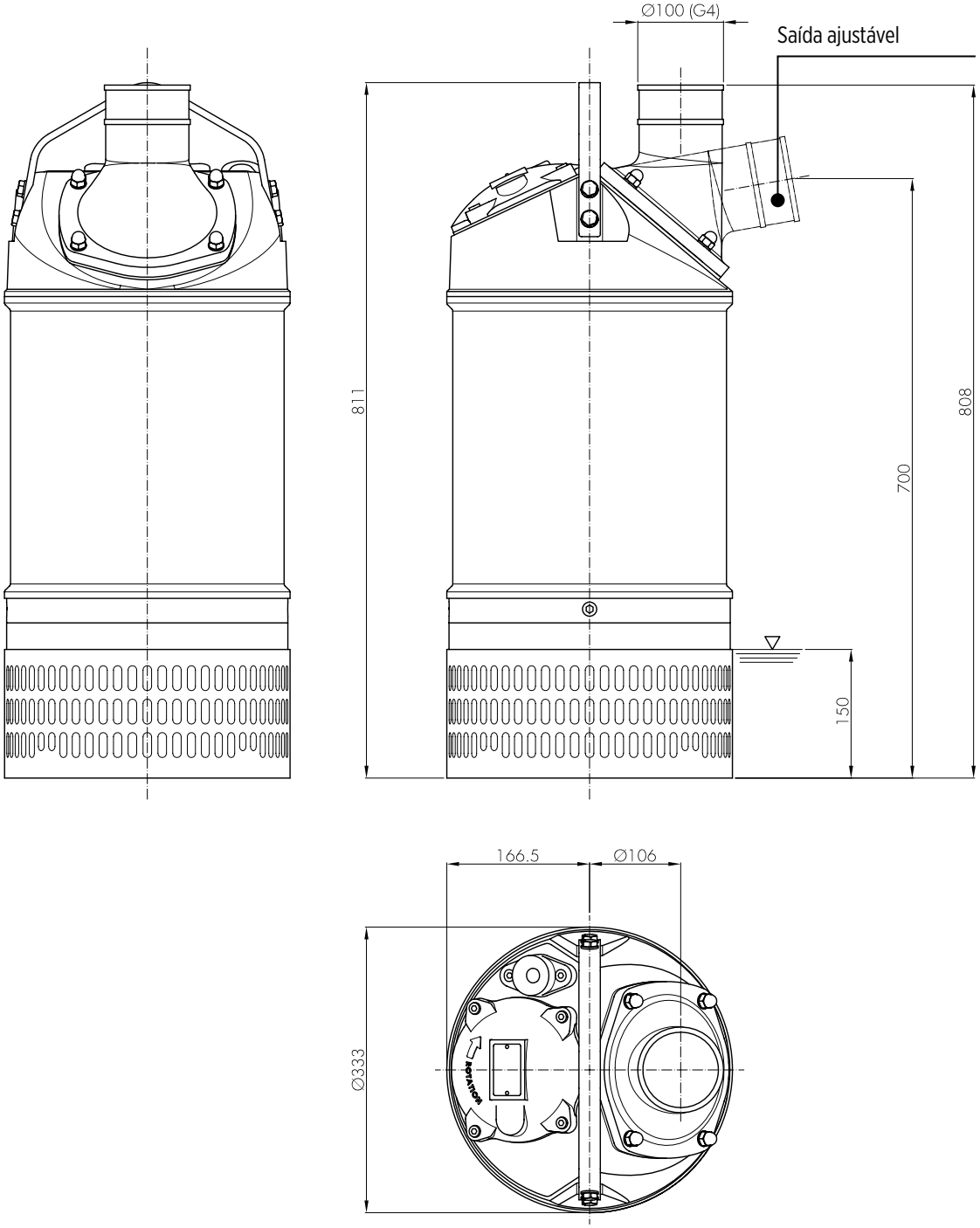

Embalagem		
Modelo da bomba	Dimensões [mm]	Peso [kg]
100FDP-52-5,5T-LH	475x370x985	128
100FDP-52-5,5T-HH		128
100FDP-52-6,5T-LH		133
100FDP-52-6,5T-HH		133
100FDP-52-8,1T-LH		138
100FDP-52-8,1T-HH		138

100FDP-52-11 / 100FDP-52-15

DESEMPENHO HIDRÁULICO 50 HZ

Modelo da bomba	Q = Entrega							
	l/sec 0	5	10	15	20	25	30	35
	m^3/h 0	18	36	54	72	90	100,8	108
	US gpm 0	79,2	158,5	237,7	317	396,2	443,8	475,5
	H = Metros de altura manométrica total da coluna de água [m]							
100FDP-52-11 HH	60	**52,8**	**44,9**	**35,3**	**24**	**10**		
100FDP-52-15 HH	62	**54,6**	**48,4**	**42**	**35,1**	**25,8**	**16,4**	**2,3**

Gama de aplicações

DADOS TÉCNICOS

Modelo da bomba	Potência absorvida P_1	Potência nominal P_2		Tensão	Corrente nominal	Fases	Cabo de alimentação		Flutuador	Condensador de arranque	Bocal de ida	Peso [kg]
	[kW]	[kW]	[HP]	[V]	[A]		Comprimento [m]	Tipo		[µf]		
100FDP-52-11T-HH	13	11	14,9	400	22	3 ~	20	7G4+2x1,5	-	-	Ø100	192
100FDP-52-15T-HH	17	15	20,4	400	28	3 ~	20	7G4+2x1,5	-	-	Ø100	204

"-" = não disponível
• = disponível

150FDP-52-11 / 150FDP-52-15

DESEMPENHO HIDRÁULICO 50 HZ

Modelo da bomba	Q = Entrega														
	l/sec 0	5	10	15	20	25	30	35	40	45	50	55	60	65	70
	m^3/h 0	18	36	54	72	90	100,8	108	144	162	180	198	216	234	252
	US gpm 0	79,2	158,5	237,7	317	396,2	443,8	475,5	634	713,3	792,5	871,8	951	1.030,3	1.109,5
	H = Metros de altura manométrica total da coluna de água [m]														
150FDP-52-11 LH	30	**28,3**	**26,8**	**24,8**	**22,8**	**21**	**19,3**	**17,2**	**15,3**	**13**	**10,7**	**6,7**	**3**		
150FDP-52-15 LH	32	**30,6**	**29,3**	**27,8**	**26,4**	**24,3**	**22,3**	**20,3**	**18,5**	**16,6**	**14,8**	**12,4**	**10,1**	**6**	**2**

Gama de aplicações

DADOS TÉCNICOS

Modelo da bomba	Potência absorvida P_1	Potência nominal P_2		Tensão	Corrente nominal	Fases	Cabo de alimentação		Flutuador	Condensador de arranque	Bocal de ida	Peso [kg]
	[kW]	[kW]	[HP]	[V]	[A]		Comprimento [m]	Tipo		[µf]		
150FDP-52-11T-LH	13	11	14,9	400	22	3 ~	20	7G4+2x1,5	-	-	Ø150	192
150FDP-52-15T-LH	17	15	20,4	400	28	3 ~	20	7G4+2x1,5	-	-	Ø150	204

"-" = não disponível
• = disponível

100FDP-52-11 / 100FDP-52-15 / 150FDP-52-11 / 150FDP-52-15

CURVAS DE DESEMPENHO A 50 HZ

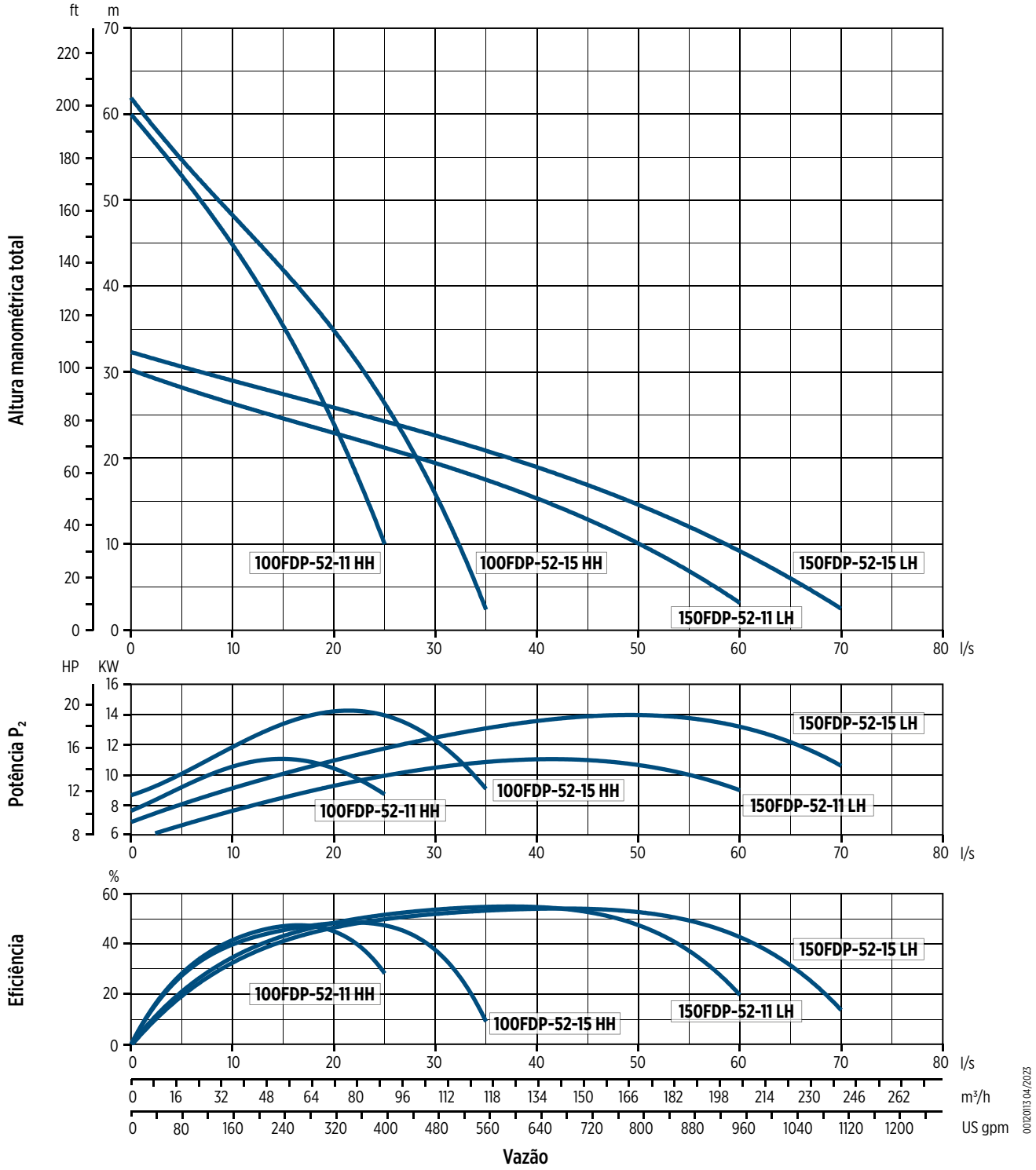

100FDP-52-11 / 100FDP-52-15 / 150FDP-52-11 / 150FDP-52-15

DIMENSÕES

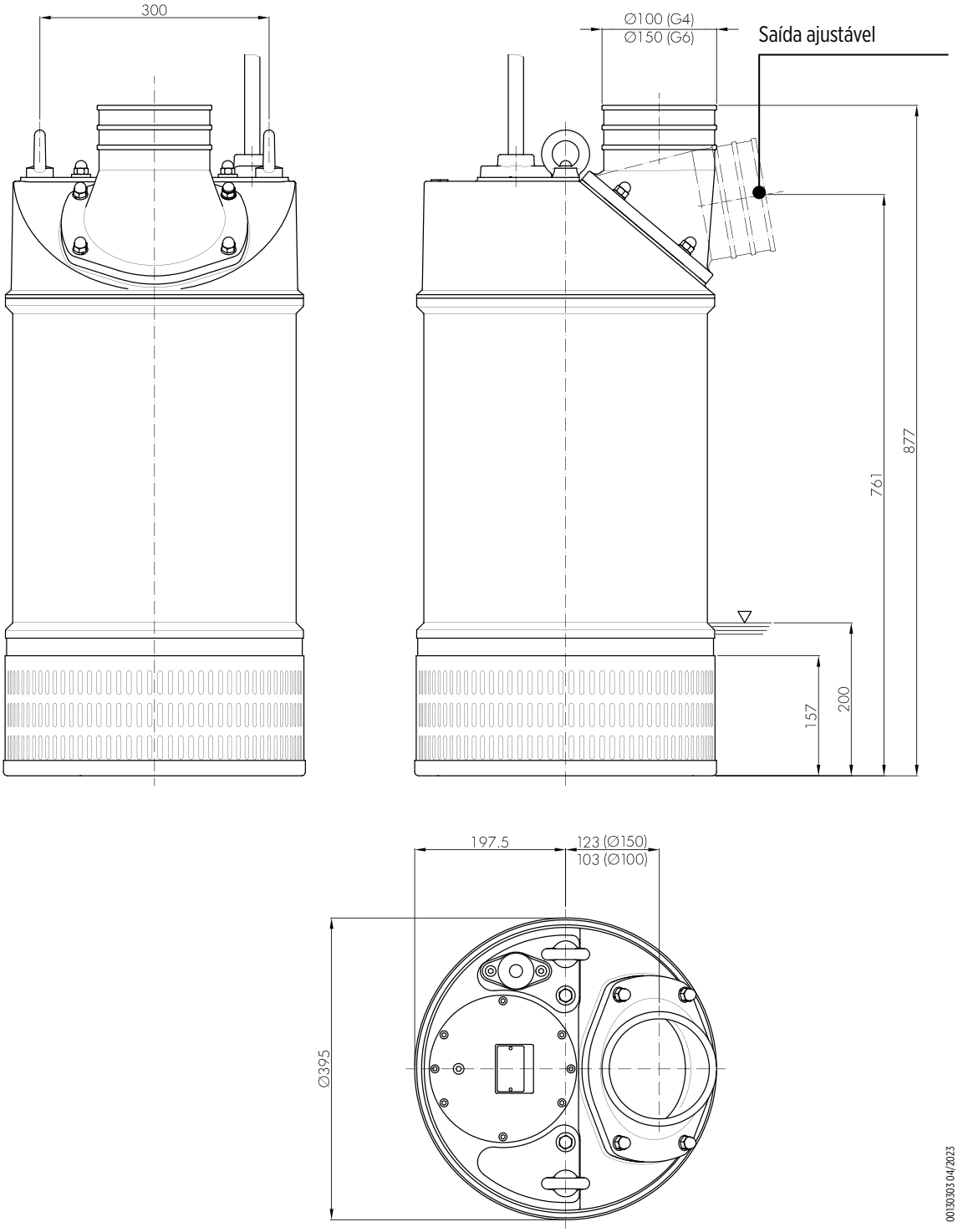

Embalagem		
Modelo da bomba	Dimensões [mm]	Peso [kg]
150FDP-52-11T-LH	620x420x1030	196
100FDP-52-11T-HH		196
150FDP-52-15T-LH		208
100FDP-52-15T-HH		208

Série 150FDP – Bombas submersíveis para drenagem



- Modelo da bomba:
  - 150FDP-52 (saída Ø 150 mm)
- Caraterísticas do impulsor: Impulsor aberto junto ao corpo da bomba em aço inoxidável AISI 304
- Dupla vedação mecânica
- Comprimento do cabo: 20 m
- Pega em aço inoxidável
- Vasta gama de acessórios disponíveis
- Versões de construção: Bocal de saída G6" M

Dados técnicos

- Vazão: até 324 m^3/h
- Altura manométrica total: até 35 m
- Potência do motor: 22 kW
- Profundidade de imersão mínima: 350 mm
- Profundidade de imersão máxima: 15 m
- Passagem livre: 7 mm

ACESSÓRIOS

- Bocal de saída roscado
- Junta Storz
- Cinto com ânodos de sacrifício
- Para mais informações sobre os acessórios, consultar pág. 43

Componentes em liga de alumínio e aço inoxidável



Motor com separadores de fase

Sonda térmica
nos enrolamentos

Dupla vedação mecânica

Impulsor em ferro fundido com elevado teor de crómio



Impulsor aberto junto ao corpo da bomba



Revestimento de poliuretano
componentes em contacto com o fluido


Drenagem e Secagem (águas límpidas e turvas)


Recuperação de águas pluviais


Drenagem de água de inundação de emergência


Drenagem e desidratação do canteiro de obras


Drenagem e desaguamento de minas e pedreiras


Suitable fluids containing abrasive particles

Série 150FDP – Bombas submersíveis para drenagem

CÓDIGO DE IDENTIFICAÇÃO DO PRODUTO

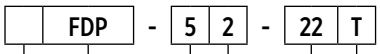

- Fases: "M" (Monofásico); "T" (Trifásico)
- Potência nominal [kW]
- N. de polos: "2" (2 polos)
- Frequência: "5" (50 Hz), "6" (60 Hz)
- Modelo da bomba: FDP (Franklin Dewatering Residential Inox)
- Ø saída [mm]:"150" (150 mm)

0014015 04/2026

CARACTERÍSTICAS GERAIS

Materiais/Construção		
Impulsor		Aço inoxidável AISI304
O		Liga de alumínio
Corpo da bomba		Liga de alumínio com revestimento de poliuretano
Cobertura		Liga de alumínio
Filtro		Liga de alumínio
Placa de desgaste		Aço inoxidável AISI 304 com revestimento de poliuretano
Vedação mecânica	**lado do motor**	Grafite/Alumina
	lado da bomba	Carboneto de silício (SiC/SiC)
Eixo do motor		Aço inoxidável AISI431
Cabo de alimentação		20 m 7G4+2x1,5mm², tipo 07RN-F
Motor		
Construção		assíncrono de tipo ciclone em câmara seca
Tipo		2 polos; 50 Hz
Classe de isolamento		F
Grau de proteção		IP68
Tensão	**Trifásico**	400V ±10%
Limites operacionais		
Máxima temperatura do líquido		+40 °C
pH do líquido bombeado		5 - 8
Densidade do líquido bombeado		1,1 kg/dm³
Profundidade de imersão máxima		15 m
Imersão mínima para serviço contínuo		350 mm
Passagem livre		7 mm
Número máximo de arranques por hora		10
Opções de construção		

- Versão 60 Hz
- Diferentes tensões

150FDP-52-22

DESEMPENHO HIDRÁULICO 50 HZ

Modelo da bomba	Q = Entrega											
	l/sec 0	20	25	30	35	40	45	50	60	70	80	90
	m^3/h 0	72	90	100,8	108	144	162	180	216	252	288	324
	US gpm 0	317	396,2	443,8	475,5	634	713,3	792,5	951	1.109,5	1.268	1.426,5
	H = Metros de altura manométrica total da coluna de água [m]											
150FDP-52-22	35	**32**	**31**	**29**	**28**	**26**	**24**	**22**	**18,5**	**15**	**11**	**5**

Gama de aplicações

DADOS TÉCNICOS

Modelo da bomba	Potência absorvida P_1	Potência nominal P_2		Tensão	Corrente nominal	Fases	Cabo de alimentação		Flutuador	Condensador de arranque	Bocal de ida	Peso [kg]
	[kW]	[kW]	[HP]	[V]	[A]		Comprimento [m]	Tipo		[µf]		
150FDP-52-22T	28	22	30	400	46	3 ~	20	7G4+2x1,5	-	-	Ø150	183

"-" = não disponível
• = disponível

150FDP-52-22

CURVAS DE DESEMPENHO A 50 HZ

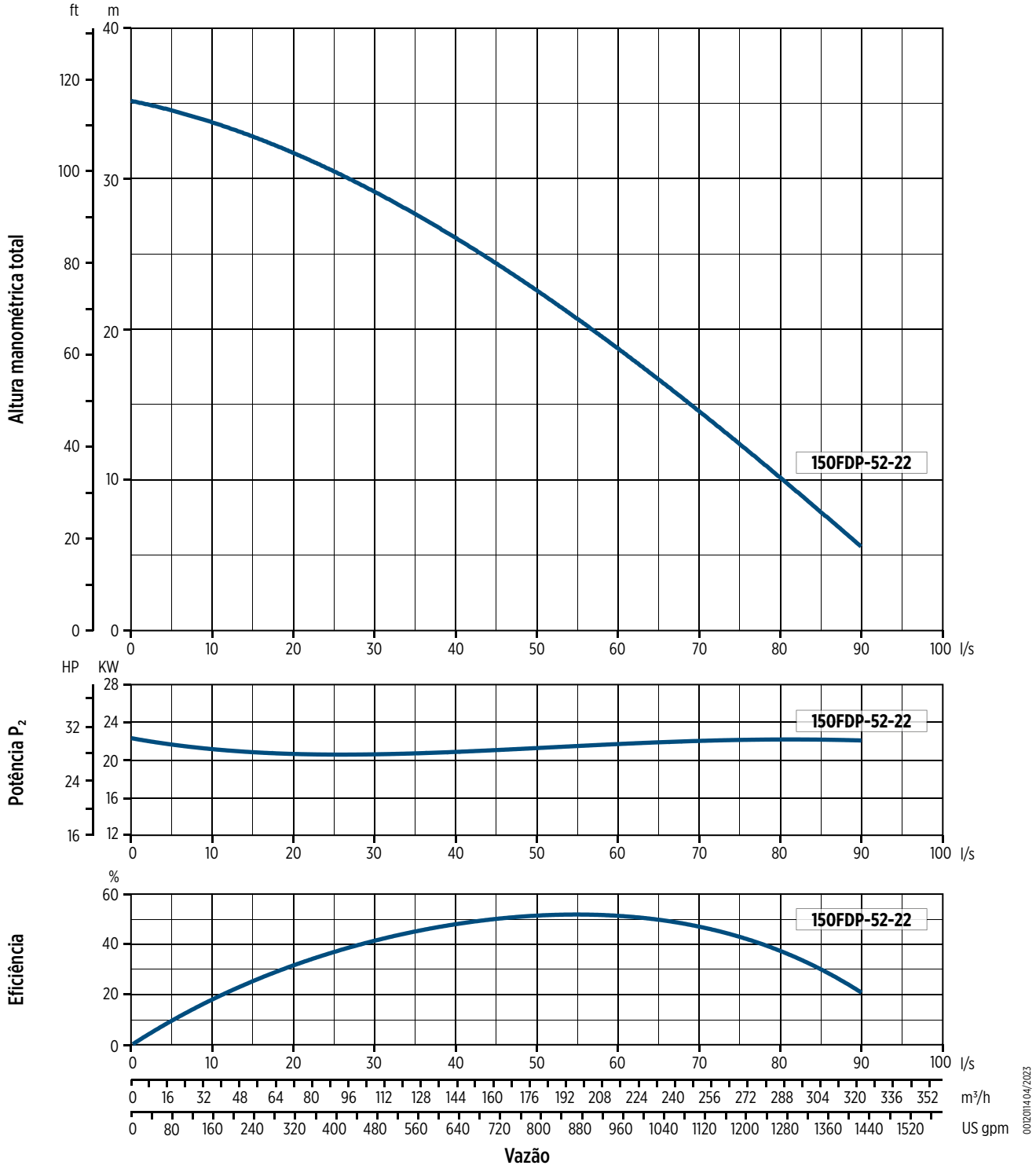

As características hidráulicas são garantidas de acordo com a norma ISO 9906:2012, grau 3B

150FDP-52-22

DIMENSÕES

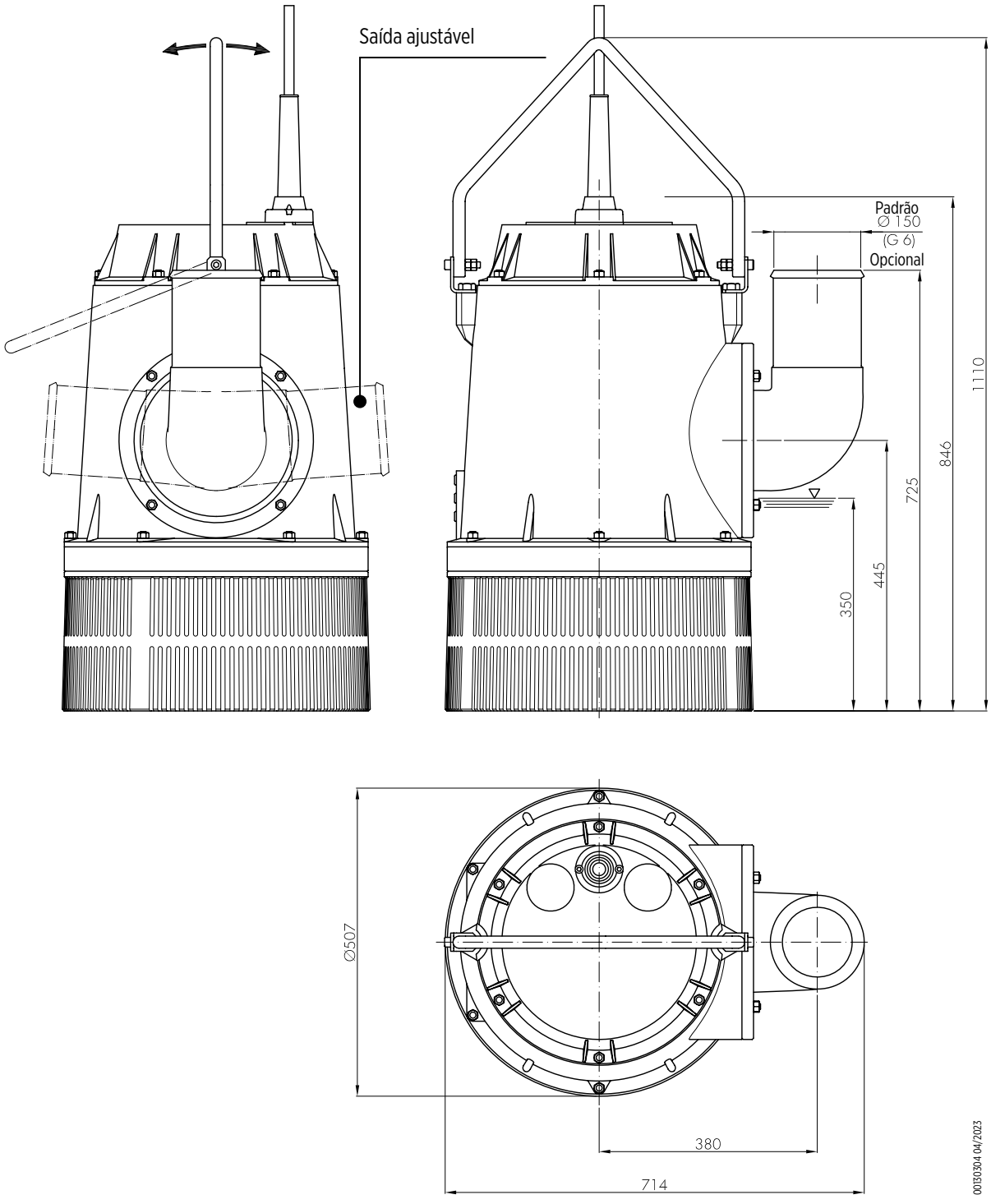

Embalagem		
Modelo da bomba	Dimensões [mm]	Peso [kg]
150FDP-52-22T	650x800x1200	233

ACESSÓRIOS

Tipos de acessórios		Série FDX		Série FDP						
		40FDX	50FDX	40FDP	50FDP	70-80FDP	100FDP 5.5-6.5-8.1kW	100FDP 11-15kW	150FDP 11-15kW	150FDP 22kW
Curva porta-tubos		G1"1/2 M - Ø40 8640XB	G2" M - Ø50 908659B	-	-	-	-	-	-	
Junta Storz		-	-	DN52(C)/ G1"½ F 208626B	DN52(C)/ G2" M 208630B	DN75(B)/ G2"½ F 208622B DN75(B)/ G3" F 208624B	DN110(A)/ G4" F 208621B	DN110(A)/ G4" F 208621B DN150/G6" F 208620B	DN150/G6" F 208620B DN110(A)/ G4" F 208621B	DN150/G6" F 208620B
Sacrificial anodes belt	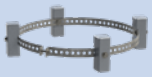	-	-	-	-	908713	908717	908711	908711	908715

Tipos de acessórios		5m	10m	15m	20m
Flutuador para água limpa		902604B	902601B	902612B	902603B
Boia para água suja		902609B	902605B	902606B	902607B

VERSÕES DE CONSTRUÇÃO

Modelo da bomba	Descrição
50FDP	Corpo com revestimento de borracha NBR
70FDP	Placa de desgaste com revestimento de poliuretano
	Bocal de saída G2"½ M
	Bocal de saída G3" M
80FDP	Placa de desgaste com revestimento de poliuretano
	Suporte para mangueira Ø 70 mm
	Bocal de saída G2"½ M
100FDP-52-5,5 / 100FDP-52-6,5 / 100FDP-52-8,1	Bocal de saída G4" M
100FDP-52-11/ 100FDP-52-15	Bocal de saída G4" M
	Conector de mangueira Ø 150 mm
	Bocal de saída G6" M
150FDP-52-11/ 150FDP-52-15	Bocal de saída G6" M
	Conector de mangueira Ø 100 mm
	Bocal de saída G4" M
150FDP-52-22	Bocal de saída G6" M

ALTERAÇÕES DE REVISÃO

Rev. Núm.	Modificações	Página
01	150FDP: correção da escala gráfica das curvas de desempenho	48
	40FDR e 50FDR: correção da tensão do motor monofásico nas características gerais	6, 12
02	Série FDP 70/80: correção da tabela das características gerais	30
04	Eliminada a série FDR	-
	Adicionada a série FDX	Todas
	Adicionada a secção "Acessórios"	5 - 14
	Adicionada a secção "Opções construtivas"	43



franklinwater.eu

Franklin Electric Europa GmbH
Rudolf-Diesel-Str. 20 - 54516 Wittlich
TYSKLAND
Telefon: +49 (0) 6571 - 105-0
Faks: +49 (0) 6571 - 105-510
E-post: info@franklin-electric.de

Franklin Electric Srl
Via Asolo, 7 - 36031 Dueville (Vicenza)
ITALIA
Telefon: +39 0444 361114
Faks: +39 0444 365247
E-post: sales.it@fele.com

10000015089 PT REV.04_05-2026

Enkeltmedlem - Selskap underlagt kontroll og koordinering av Franklin Electric Co., Inc.
Franklin Electric forbeholder seg retten til å endre spesifikasjonene uten forvarsel.