CATALOGUE DU PRODUIT

Franklin Electric

POMPES DE DRAINAGE

SÉRIE FDX, FDP



franklinwater.eu

INDEX

POMPES SUBMERSIBLES DE DRAINAGE À USAGE RÉSIDENTIEL 50 HZ

Série FDX Pompes de drainage 4
Code d'identification du produit 5
Caractéristiques générales 5
40FDX-52 6
50FDX-52 10

POMPES SUBMERSIBLES DE DRAINAGE À USAGE PROFESSIONNEL 50 HZ

Série 40-50FDP - Pompes de drainage 16
Code d'identification du produit 17
Caractéristiques générales 17
40FDP-52 18
50FDP-52 18
40FDP-52-HH 20

Série 70-80FDP - Pompes de drainage 24
Code d'identification du produit 25
Caractéristiques générales 25
70FDP-52 26
80FDP-52 26

Série 100-150FDP - Pompes de drainage 29
Caractéristiques générales 30
Code d'identification du produit 30
100FDP-52-5,5/ 100FDP-52-8,1 31
100FDP-52-11 / 100FDP-52-15 34
150FDP-52-11 / 150FDP-52-15 34

Série 150FDP - Pompes de drainage 37
Code d'identification du produit 38
Caractéristiques générales 38
150FDP-52-22 39

Accessoires 42

Versions de construction 42

Franklin Electric se réserve le droit d'apporter des modifications aux spécificités sans préavis.
Pour des informations actualisées sur les produits, visitez le site franklinwater.eu.

Franklin Electric

Découvrez nos contenus multimédia !

RESTEZ À JOUR GRÂCE À LA VERSION EN LIGNE

Vous serez redirigé vers la page dédiée de notre site web, où vous trouverez :

- La page produit
- Les catalogues et manuels
- Les déclarations et certifications
- La documentation technique



REGARDEZ LES VIDÉOS SUR YOUTUBE

Vous serez redirigé vers notre chaîne YouTube, où vous trouverez :

- Une présentation des produits
- Des tutoriels d'installation
- Des vidéos de service et de maintenance
- Des formations techniques



CHOISISSEZ VOTRE POMPE DÈS MAINTENANT

Vous serez redirigé vers notre logiciel de sélection de pompes, où vous pourrez accéder à :

- La sélection des produits
- Les fiches techniques

Tout à portée de smartphone !



ENREGISTREMENT DES NOUVEAUX CLIENTS

Vous n'êtes pas encore client, mais souhaitez acheter nos produits ?

1) **Contactez le responsable commercial de votre région**
   Remplissez le formulaire d'enregistrement des nouveaux clients

Scannez le QR code ou cliquez sur l'image pour accéder directement au lien correspondant.

Pompes submersibles de drainage à usage résidentiel 50 Hz

Série FDX



Série FDX Pompes de drainage

- Modèle de pompe:
  - 40FDX-52 (refoulement Ø 40 mm - G1" ½)
  - 50FDX-52 (refoulement Ø 50 mm - G2")
- Roue ouverte plate
- Disponible avec ou sans flotteur réglable
- Double garniture mécanique dans la chambre à huile (côté pompe SiC/SiC)
- Moteur dans la chambre sèche
- Composants en fonte avec revêtement cataphorèse pour une meilleure résistance à la corrosion
- Raccords rapides pour un entretien facile
- Tableau de commande avec protection thermique, nécessaire pour les moteurs triphasés
- Versions monophasées jusqu'à 1,1 kW avec protection thermique intégrée et condensateur interne
- Poignée en acier inoxydable

Données techniques

- Débit:jusqu'à 36 m^3/h
- Hauteur manométrique totale: jusqu'à 17,2 m
- Puissance moteur: 0,4 -1,1 kW
- Profondeur d'immersion minimale:
  - 280 mm (40 FDX)
  - 336 mm (50FDX)
- Profondeur d'immersion maximale: 5 m
- Passage libre:
  - 7 mm (40 FDX)
  - 6 mm (50FDX)

ACCESSOIRES

- Coude raccord cannelé
- Pour plus d'informations sur les accessoires, voir page 42

RESIDENTIAL COMMERCIAL

Moteur en acier inoxydable



Longueur du câble 10 m
(pompes monophasées avec fiche)

Raccords rapides
pour un entretien facile

Moteur dans la chambre sèche
pour un entretien facile et rapide

Double joint mécanique
(côté pompe SiC/SiC)

Composants en fonte avec revêtement par cataphorèse
pour une meilleure résistance à la corrosion

Filtre d'aspiration



Roue ouverte plate

Pompage des liquides clairs non chargés

Prélèvement d'eau des étangs, des cours d'eau, des puits de l'eau de pluie

Eaux usées

Séchage des eaux claires et troubles

Série FDX Pompes de drainage

CODE D'IDENTIFICATION DU PRODUIT

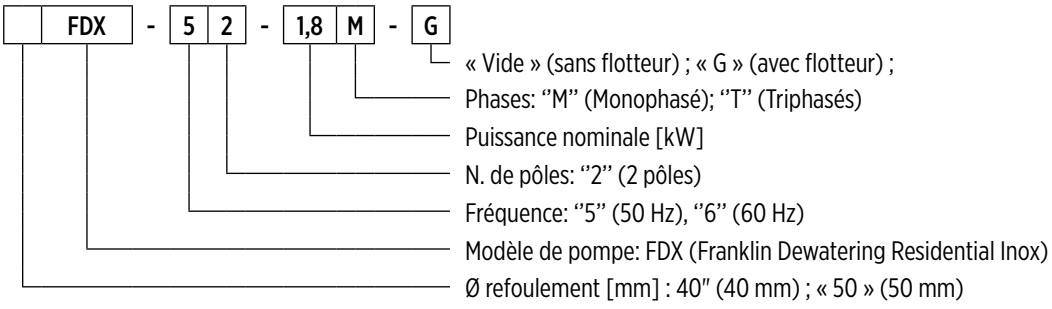

00140089 04/2023

CARACTÉRISTIQUES GÉNÉRALES

Matériel/Design construction		
Impulsor		Fonte EN GJL200
O		Acier inoxydable AISI304
Corps de pompe		Fonte EN GJL200 avec revêtement par cataphorèse
Couvercle		Fonte EN GJL200 avec revêtement par cataphorèse
Filtre	**40FDX**	Alliage d'aluminium
	50FDX	Acier inoxydable AISI304
Garniture mécanique	**côté moteur**	Graphite / Céramique
	côté pompe	Carbure de silicium (SiC/SiC)
Arbre moteur		Acier inoxydable AISI416
Câble d'alimentation	**Type**	10 m H07RN8-F
	Monophasé	3G1 mm^2 et fiche SCHUKO (CEE 7/VII)
	Triphasés	4G1mm^2
Moteur		
Design construction		asynchrone et à cage d'écureuil en chambre sèche
Type		2 pôles; 50 Hz
Classe d'isolation		F
Indice de protection		IP68
Tension	**Monophasé**	230V ±6% avec protecteur thermique intégré, condensateur interne
	Triphasés	230V ±10%, 400V ±10%
Limites opérationnelles		
Température maximale du liquide		+40 °C
pH du liquide pompé		6- 10
Densité du liquide pompé		1,0 kg/dm^3
Profondeur d'immersion maximale		5 m
Immersion minimale pour un service continu	**40FDX**	280 mm
	50FDX	336 mm
Passage libre	**40FDX**	7 mm
	50FDX	6 mm
Nombre maximal de démarrages horaires		20
Options de construction		

- Version 60 Hz
- Différentes tensions
- Remplissage avec de l'huile blanche alimentaire

40FDX-52

PERFORMANCES HYDRAULIQUES 50 HZ

Modèle de pompe	Q = Débit											
	l/sec 0	0,5	1,0	1,5	2,0	2,5	3,0	3,5	4,0	4,5	5,0	5,5
	m^3/h 0	1,8	3,6	5,4	7,2	9,0	10,8	12,6	14,4	16,2	18,0	19,8
	US gpm 0	7,9	15,8	23,7	31,7	39,6	47,5	55,5	63,4	71,3	79,2	87,2
	H = Hauteur manométrique totale colonne d'eau [m]											
40FDX-52-0,4	8,2	**8,0**	**7,7**	**7,2**	**6,7**	**6,0**	**5,1**	**4,3**	**3,3**	**2,1**		
40FDX-52-0,6	9,4	**9,1**	**8,7**	**8,3**	**7,7**	**7,0**	**6,1**	**5,2**	**4,0**	**2,9**	**1,7**	
40FDX-52-0,7	11,3	**11,1**	**10,9**	**10,5**	**9,9**	**9,2**	**8,5**	**7,6**	**6,6**	**5,4**	**4,1**	**2,1**

Domaine d'application

DONNÉES TECHNIQUES

Modèle de pompe	Puissance absorbée P_1	Puissance nominale P_2		Tension	Courant nominal	Phases	Câble d'alimentation		Flotteur	Condensateur de démarrage	Orifice de refoule-ment	Poids [kg]
	[kW]	[kW]	[HP]	[V]	[A]		Longueur [m]	Type		[µf]		
40FDX-52-0,4M	0,63	0,4	0,5	230	3,1	1 ~	10	3G1	-	10	G1½	14,5
40FDX-52-0,4M-G	0,63	0,4	0,5	230	3,1	1 ~	10	3G1	•	10	G1½	14,5
40FDX-52-0,6M	0,67	0,6	0,8	230	3,2	1 ~	10	3G1	-	10	G1½	14,5
40FDX-52-0,6M-G	0,67	0,6	0,8	230	3,2	1 ~	10	3G1	•	10	G1½	14,5
40FDX-52-0,7M	0,85	0,7	0,95	230	4,0	1 ~	10	3G1	-	16	G1½	16,5
40FDX-52-0,7M-G	0,85	0,7	0,95	230	4,0	1 ~	10	3G1	•	16	G1½	16,5
40FDX-52-0,7T	0,85	0,7	0,95	400	1,6	3 ~	10	4G1	-	-	G1½	16,5
40FDX-52-0,7T-G	0,85	0,7	0,95	400	1,6	3 ~	10	4G1	•	-	G1½	16,5

"-" = non disponible
• = disponible

40FDX-52

PLAGE DE PERFORMANCE À 50 HZ

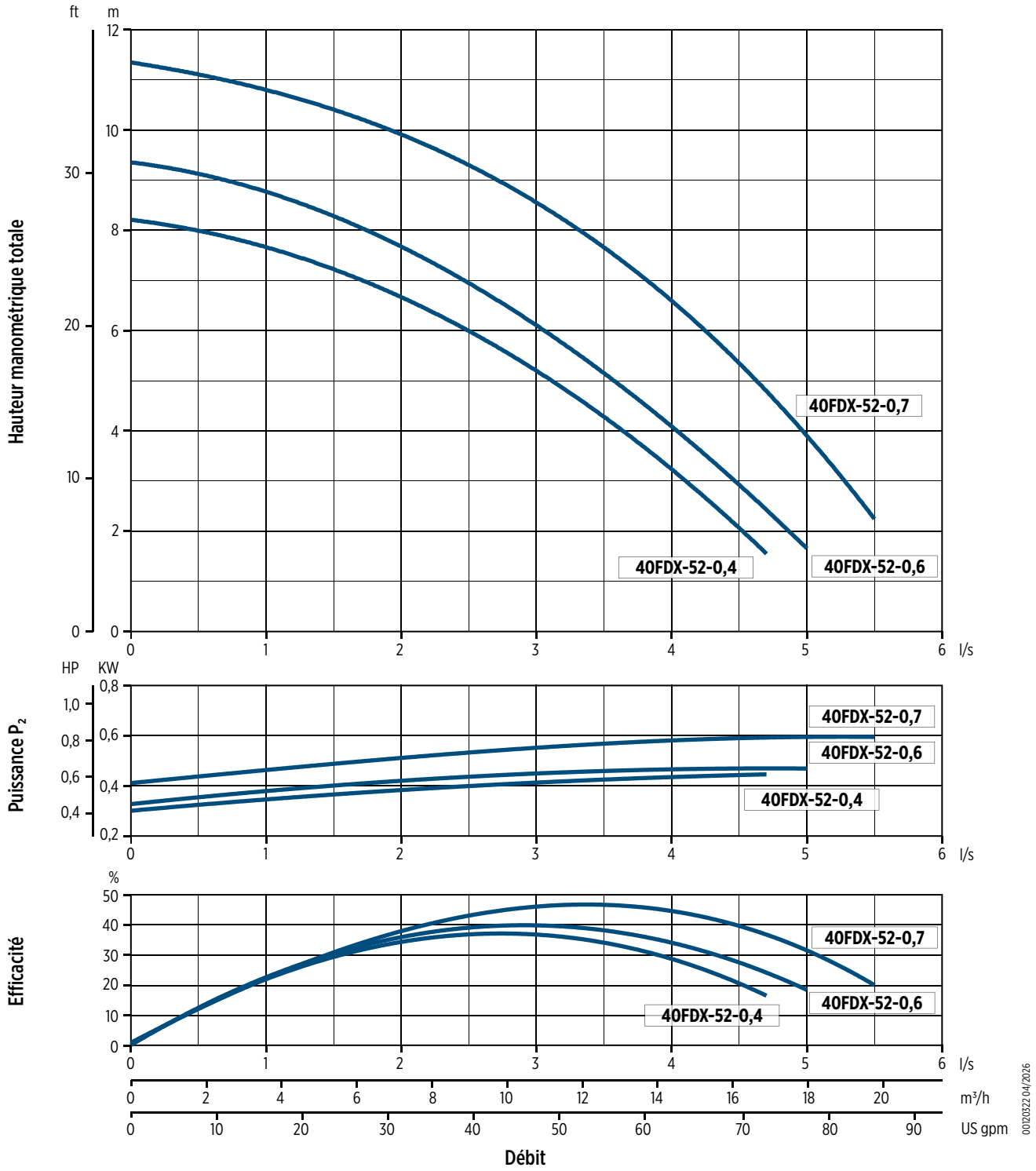

40FDX-52

DIMENSIONS

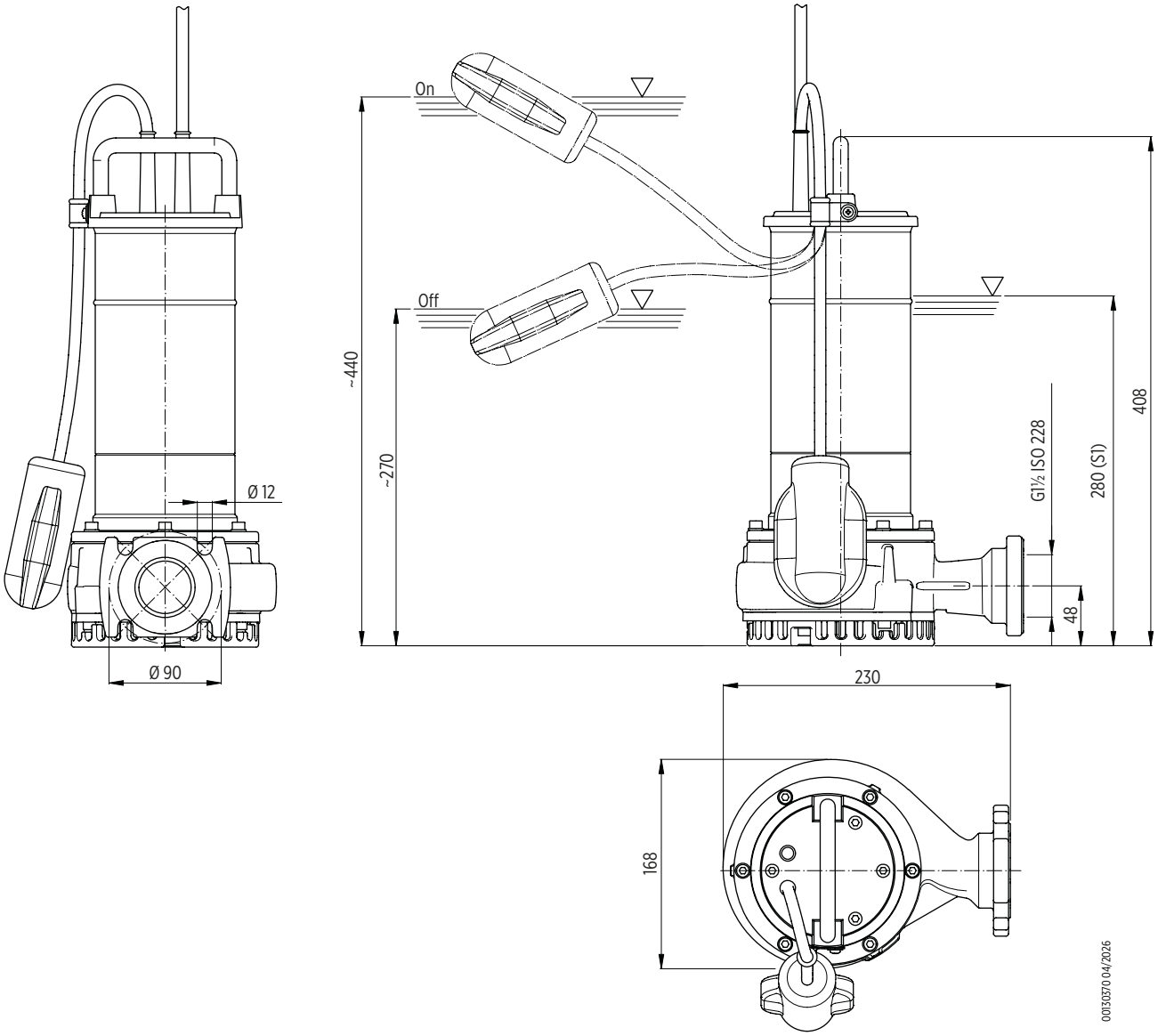

Emballage		
Modèle de pompe	Dimensions [mm]	Poids [kg]
40FDX-52-0,4	255x225x560	15,2
40FDX-52-0,6		
40FDX-52-0,7		17,2

Palette			
Modèle de pompe	Dimensions [mm]	N° de pompes	Poids [kg]
40FDX-52-0,4	1200x800x700	15	245
40FDX-52-0,6			
40FDX-52-0,7			275

40FDX-52

INSTALLATION

Installation transportable

Pour une utilisation d'urgence avec un raccord de tuyau et pour une installation libre dans le puits de collecte

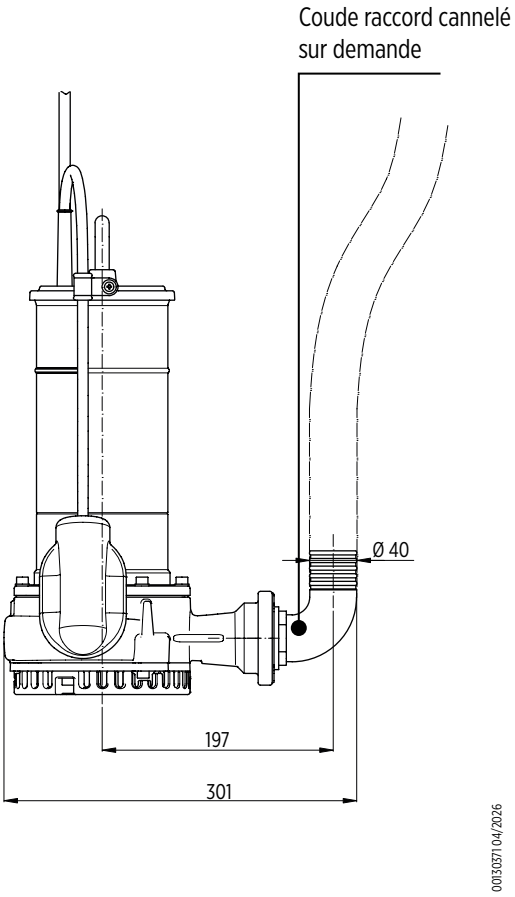

50FDX-52

PERFORMANCES HYDRAULIQUES 50 HZ

Modèle de pompe	Q = Débit														
	l/sec 0	1,0	1,5	2,0	2,5	3,0	3,5	4,0	4,5	5,0	6,0	7,0	8,0	9,0	10,0
	m^3/h 0	3,6	5,4	7,2	9,0	10,8	12,6	14,4	16,2	18,0	21,6	25,2	28,8	32,4	36,0
	US gpm 0	15,8	23,7	31,7	39,6	47,5	55,5	63,4	71,3	79,2	92,1	110,9	126,8	142,6	158,5
	H = Hauteur manométrique totale colonne d'eau [m]														
50FDX-52-0,9	14,9	**14,4**	**14,1**	**13,8**	**13,3**	**12,9**	**12,5**	**11,8**	**11,4**	**10,6**	**9,1**	**7,4**	**5,5**	**3,4**	
50FDX-52-1,1	17,2	**16,4**	**16,0**	**15,6**	**15,2**	**14,6**	**14,3**	**13,6**	**13,1**	**12,3**	**10,9**	**9,3**	**7,3**	**5,5**	**3,2**

Domaine d'application

DONNÉES TECHNIQUES

Modèle de pompe	Puissance absorbée P_1	Puissance nominale P_2		Tension	Courant nominal	Phases	Câble d'alimentation		Flotteur	Condensateur de démarrage	Orifice de refoulement	Poids [kg]
	[kW]	[kW]	[HP]	[V]	[A]		Longueur [m]	Type		[µf]		
50FDX-52-0,9M	1,4	0,9	1,2	230	6,1	1 ~	10	3G1	-	20	G2	18
50FDX-52-0,9M-G	1,4	0,9	1,2	230	6,1	1 ~	10	3G1	•	20	G2	18
50FDX-52-0,9T	1,4	0,9	1,2	400	2,1	3 ~	10	4G1	-	-	G2	18
50FDX-52-0,9T-G	1,4	0,9	1,2	400	2,1	3 ~	10	4G1	•	-	G2	18
50FDX-52-1,1M	1,5	1,1	1,9	230	7,3	1 ~	10	3G1	-	25	G2	19,5
50FDX-52-1,1M-G	1,5	1,1	1,9	230	7,3	1 ~	10	3G1	•	25	G2	19,5
50FDX-52-1,1T	1,5	1,1	1,9	400	3,2	3 ~	10	4G1	-	-	G2	19,5

"-" = non disponible
• = disponible

50FDX-52

PLAGE DE PERFORMANCE À 50 HZ

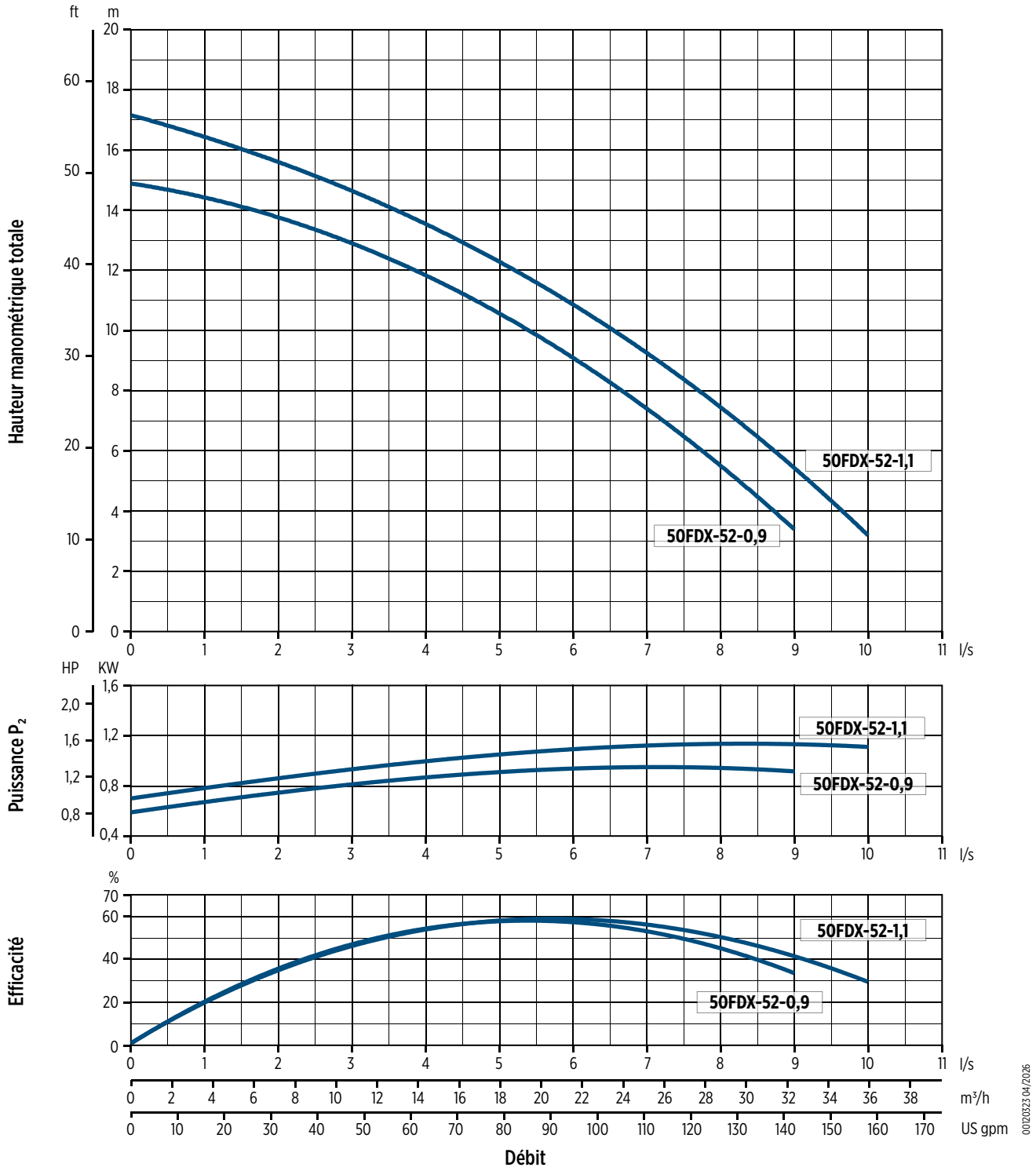

50FDX-52

DIMENSIONS

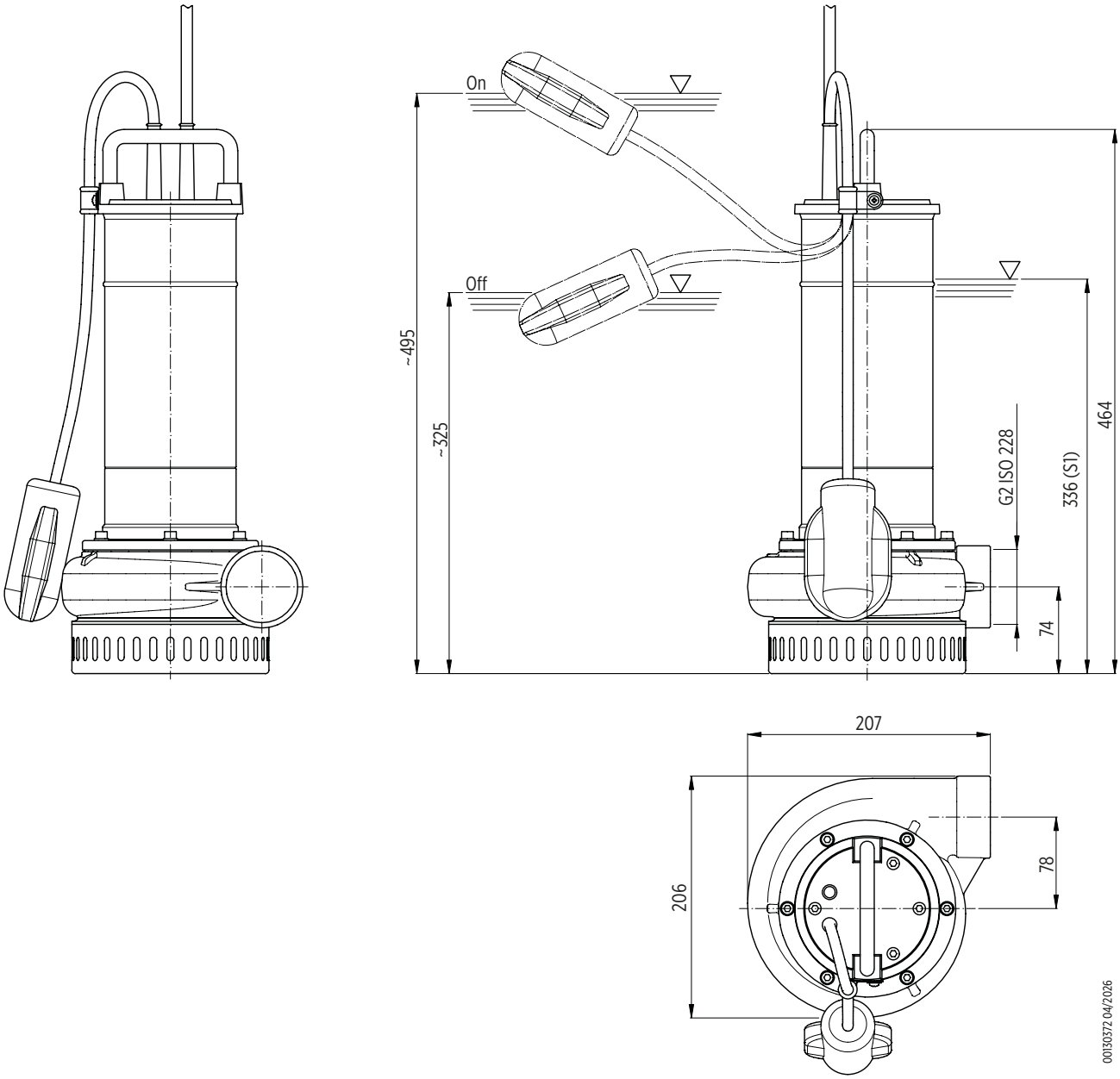

Emballage		
Modèle de pompe	Dimensions [mm]	Poids [kg]
50FDX-52-0,9	255x205x560	18,7
50FDX-52-1,1		20,2

Palette			
Modèle de pompe	Dimensions [mm]	N° de pompes	Poids [kg]
50FDX-52-0,9	1200x800x700	15	300
50FDX-52-1,1			320

50FDX-52

INSTALLATION

Installation transportable

Pour une utilisation d'urgence avec un raccord de tuyau et pour une installation libre dans le puits de collecte

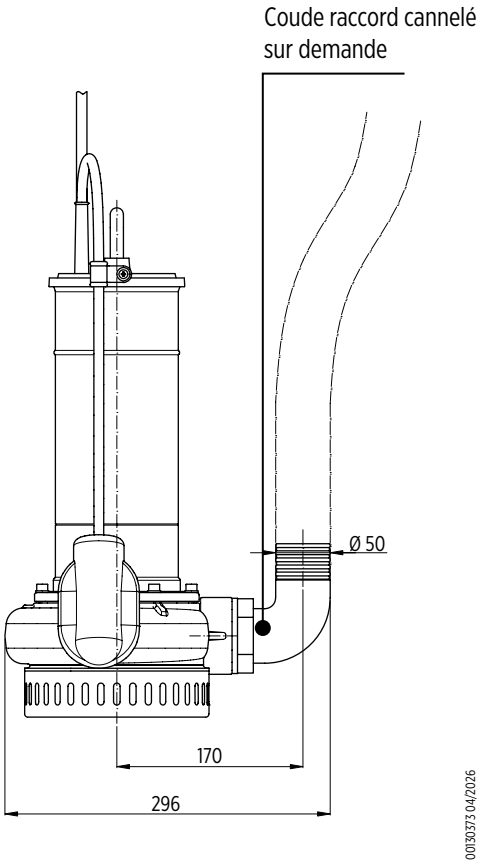

Pompes submersibles de drainage à usage professionnel 50 Hz

Série FDP



Série 40-50FDP – Pompes de drainage

- Modèle de pompe:
  - 40FDP-52 (refoulement G1"½)
  - 50FDP-52 (refoulement G2"½)
- Type de roue : ouverte plate (version standard) ou double roue ouverte plate (version HH)
- Disponible avec ou sans flotteur
- Garniture mécanique : SiC/SiC (Carbure de silicium)
- Principaux composants en aluminium pour réduire le poids ; roue en fonte pour une plus grande durabilité
- La version HH offre une hauteur manométrique plus élevée
- Version monophasée jusqu'à 1,1 kW avec protection thermique intégrée
- Condensateur externe
- Large gamme d'accessoires disponibles

Données techniques

- Débit: jusqu'à 54 m^3/h
- Hauteur manométrique totale: jusqu'à 32 m
- Puissance moteur: 1 - 2,2 kW
- Profondeur d'immersion minimale: voir les tableaux « Dimensions »
- Profondeur d'immersion maximale: 5 m
- Passage libre: 6 mm

ACCESSOIRES

- Joint Storz
- Pour plus d'informations sur les accessoires, voir page 42

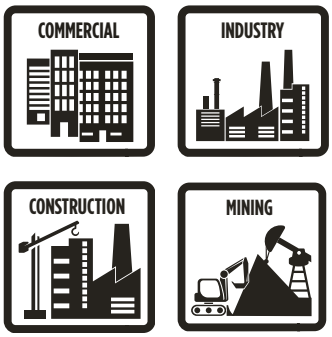

Composants en aluminium

Version hauteur manométrique élevée (HH)

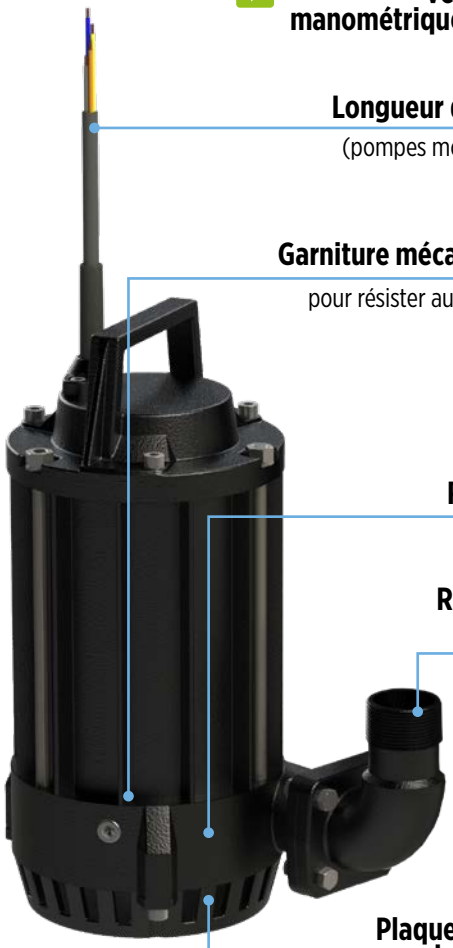

Longueur du câble 10 m
(pompes monophasées avec fiche)

Garniture mécanique Sic/Sic
pour résister aux fluides abrasifs

Roue en fonte
pour résister

Raccord coudé fileté
included in the package

Plaque d'usure avec caoutchoutage NBR
(50FDP)



Roue ouverte plate



Double roue ouverte plate
« HH » (Version hauteur manométrique élevée)


Drainage et assèchement


Traitement de l'eau de pluie


Séchage des eaux claires et troubles


Vidange et drainage des eaux de chantier


Drainage et assèchement dans le cadre des activités minières et d'extraction

Série 40-50FDP - Pompes de drainage

CODE D'IDENTIFICATION DU PRODUIT

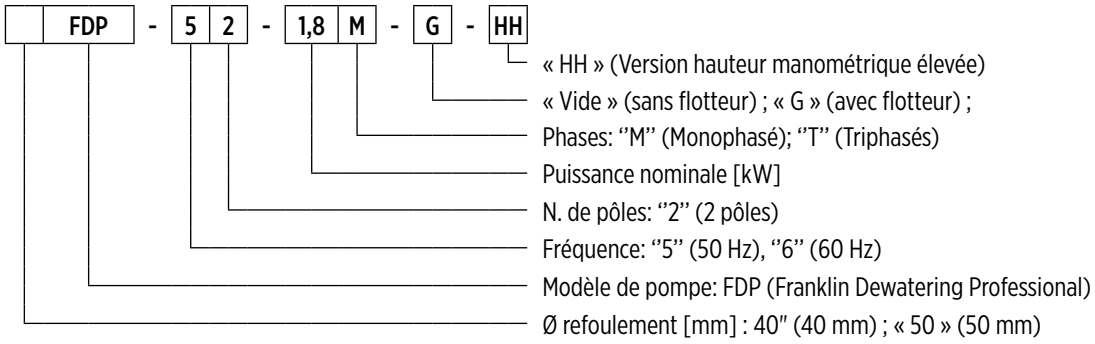

001400089 04/2026

CARACTÉRISTIQUES GÉNÉRALES

Matériel/Design construction		
Impulsor		Fonte EN GJL200
0		Alliage d'aluminium EN AW6060
Corps de pompe		Alliage d'aluminium
Couvercle		Alliage d'aluminium
Filtre		Alliage d'aluminium
Plaque d'usure	**40FDP-52-1,0M**	Acier inoxydable AISI304
	50FDP-52-1,4M, 50FDP-52-1,8M	Alliage d'aluminium avec caoutchoutage NBR
Garniture mécanique		Carbure de silicium (SiC/SiC)
Arbre moteur		Acier inoxydable AISI420
Câble d'alimentation	**Type**	10 m H07RN-F
	Monophasé 40FDP-52-1,0M	4G1.5mm², boîtier de condensateur et fiche SCHUKO (CEE 7/VII)
	Monophasé 50FDP-52-1,4M, 50FDP-52-1,8M	4G2.5mm², boîtier de condensateur et fiche SCHUKO (CEE 7/VII)
	Triphasés	4G1,5mm²
Moteur		
Design construction		asynchrone et à cage d'écureuil en bain d'huile
Type		2 pôles; 50 Hz
Classe d'isolation		F
Indice de protection		IP68
Tension	**Monophasé**	230V ±6% avec protecteur thermique intégré (jusqu'à 1,1 kW)
	Triphasés	230V ±10%, 400V ±10%
Limites opérationnelles		
Température maximale du liquide		+40 °C
pH du liquide pompé		5 - 8
Densité du liquide pompé		1,0 kg/dm³
Profondeur d'immersion maximale		5 m
Immersion minimale pour un service continu		voir les tableaux « Dimensions »
Passage libre		6 mm
Nombre maximal de démarrages horaires		20
Options de construction		

- Version 60 Hz
- Différentes tensions
- Remplissage avec de l'huile blanche alimentaire

40FDP-52

PERFORMANCES HYDRAULIQUES 50 HZ

Modèle de pompe	Q = Débit							
	l/sec 0	1	2	3	4	5	6	7
	m³/h 0	3,6	7,2	10,8	14,4	18	21,6	25,2
	US gpm 0	15,8	31,7	47,5	63,4	79,2	92,1	110,9
	H = Hauteur manométrique totale colonne d'eau [m]							
40FDP-52-1,0	18	**16,5**	**15**	**13,5**	**11**	**8**	**4,5**	**1**
40FDP-52-1,1	20	**18,5**	**17**	**15,5**	**13,5**	**11**	**8,5**	**5**

Domaine d'application

DONNÉES TECHNIQUES

Modèle de pompe	Puissance absorbée P_1	Puissance nominale P_2		Tension	Courant nominal	Phases	Câble d'alimentation		Flotteur	Condensateur de démarrage	Orifice de refoulement	Poids [kg]
	[kW]	[kW]	[HP]	[V]	[A]		Longueur [m]	Type		[µf]		
40FDP-52-1,0M	1,4	1	1,36	230	7,2	1 ~	10	4G1,5	-	25	G1½	20
40FDP-52-1,0M-G	1,4	1	1,36	230	7,2	1 ~	10	4G1,5	•	25	G1½	20
40FDP-52-1,0T	1,4	1	1,36	400	2	3 ~	10	4G1,5	-	-	G1½	20
40FDP-52-1,0T-G	1,4	1	1,36	400	2	3 ~	10	4G1,5	•	-	G1½	20
40FDP-52-1,1T	1,7	1,1	1,5	400	3	3 ~	10	4G1,5	-	-	G1½	20
40FDP-52-1,1T-G	1,7	1,1	1,5	400	3	3 ~	10	4G1,5	•	-	G1½	22

"-" = non disponible
• = disponible

50FDP-52

PERFORMANCES HYDRAULIQUES 50 HZ

Modèle de pompe	Q = Débit															
	l/sec 0	1	2	3	4	5	6	7	8	9	10	11	12	13	14	15
	m³/h 0	3,6	7,2	10,8	14,4	18	21,6	25,2	28,8	32,4	36	39,6	43,2	46,8	50,4	54
	US gpm 0	15,8	31,7	47,5	63,4	79,2	92,1	110,9	126,8	142,6	158,5	174,3	190,2	206	221,9	237,7
	H = Hauteur manométrique totale colonne d'eau [m]															
50FDP-52-1,4	14,3	**14,1**	**13,7**	**13,1**	**12,5**	**11,8**	**11**	**9,8**	**8,5**	**7**	**6**	**4,5**	**2,8**			
50FDP-52-1,8	16,6	**16,3**	**16,1**	**15,8**	**15,1**	**14,2**	**14**	**12,8**	**11,8**	**10,2**	**9**	**7**	**5,8**	**4**	**2**	
50FDP-52-2,2	18,5	**18,5**	**18,2**	**17,8**	**17,5**	**16,5**	**16**	**14,7**	**13,9**	**12**	**10,5**	**9,1**	**7,5**	**5,8**	**4**	**2**

Domaine d'application

DONNÉES TECHNIQUES

Modèle de pompe	Puissance absorbée P_1	Puissance nominale P_2		Tension	Courant nominal	Phases	Câble d'alimentation		Flotteur	Condensateur de démarrage	Orifice de refoulement	Poids [kg]
	[kW]	[kW]	[HP]	[V]	[A]		Longueur [m]	Type		[µf]		
50FDP-52-1,4M	2,1	1,4	1,9	230	12	1 ~	10	4G2,5	-	25	G2	23
50FDP-52-1,4M-G	2,1	1,4	1,9	230	12	1 ~	10	4G2,5	•	25	G2	25
50FDP-52-1,8M	2,4	1,8	2,4	230	14	1 ~	10	4G2,5	-	30	G2	27
50FDP-52-1,8M-G	2,4	1,8	2,4	230	14	1 ~	10	4G2,5	•	30	G2	29
50FDP-52-1,8T	2,4	1,8	2,4	400	4,6	3 ~	10	4G1,5	-	-	G2	25
50FDP-52-1,8T-G	2,4	1,8	2,4	400	4,6	3 ~	10	4G1,5	•	-	G2	27
50FDP-52-2,2T	2,9	2,2	3	400	5	3 ~	10	4G1,5	-	-	G2	26
50FDP-52-2,2T-G	2,9	2,2	3	400	5	3 ~	10	4G1,5	•	-	G2	28

"-" = non disponible
• = disponible

40FDP-52 / 50FDP-52

PLAGE DE PERFORMANCE À 50 HZ

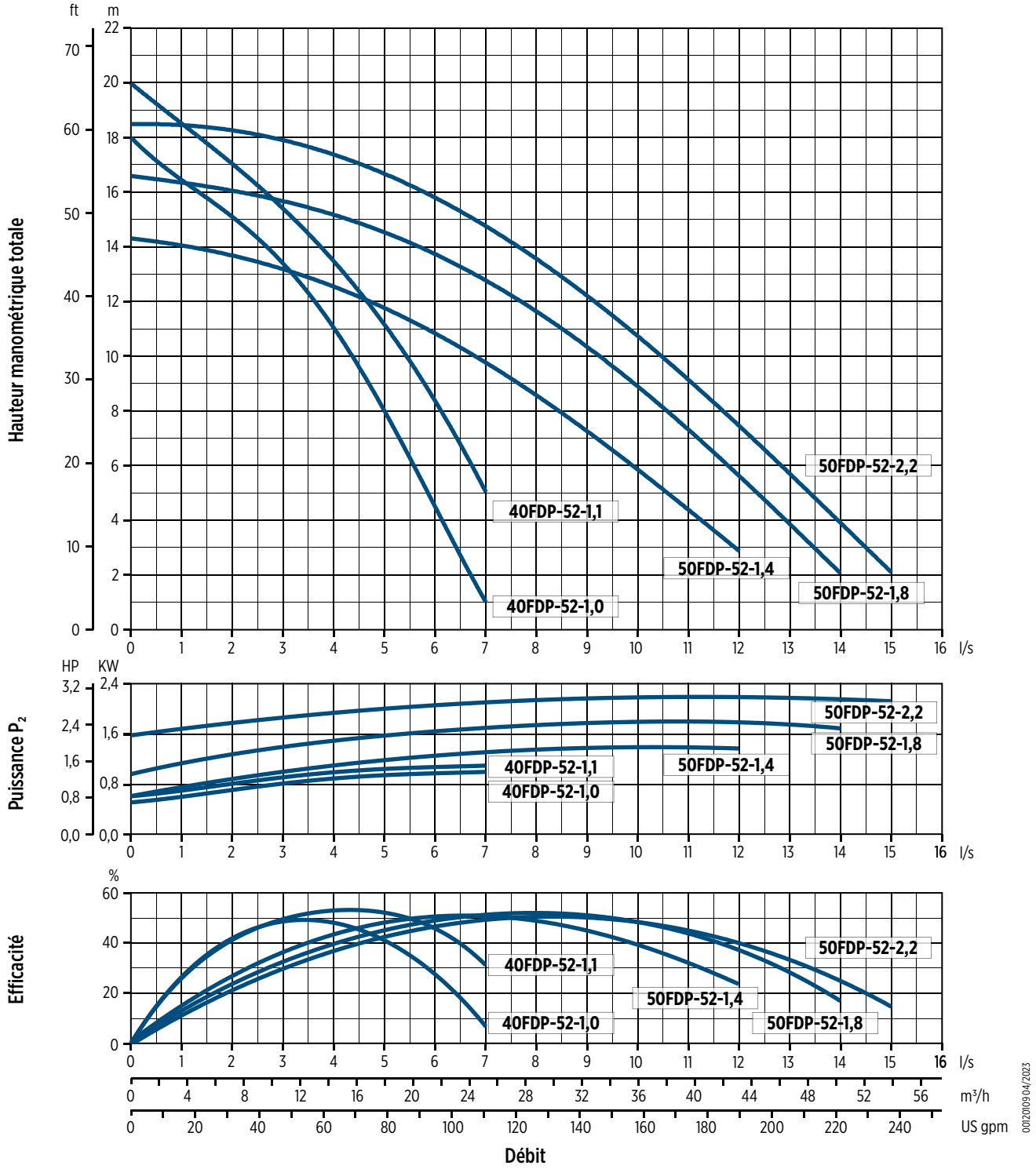

40FDP-52-HH

PERFORMANCES HYDRAULIQUES 50 HZ

Modèle de pompe	Q = Débit							
	l/sec 0	1	2	3	4	5	6	7
	m^3/h 0	3,6	7,2	10,8	14,4	18	21,6	25,2
	US gpm 0	15,8	31,7	47,5	63,4	79,2	92,1	110,9
	H = Hauteur manométrique totale colonne d'eau [m]							
40FDP-52-1,4 HH	31	**27**	**23**	**19**	**14,5**	**10**	**5,2**	
40FDP-52-1,8 HH	32	**29,5**	**26**	**22**	**18**	**13**	**7,8**	**2**

Domaine d'application

DONNÉES TECHNIQUES

Modèle de pompe	Puissance absorbée P_1	Puissance nominale P_2		Tension	Courant nominal	Phases	Câble d'alimentation		Flotteur	Condensateur de démarrage	Orifice de refoulement	Poids [kg]
	[kW]	[kW]	[HP]	[V]	[A]		Longueur [m]	Type		[µf]		
40FDP-52-1,4M-HH	2,2	1,4	1,9	230	12	1 ~	10	4G2,5	-	25	G1½	22
40FDP-52-1,4M-G-HH	2,2	1,4	1,9	230	12	1 ~	10	4G2,5	•	25	G1½	24
40FDP-52-1,8M-HH	2,7	1,8	2,4	230	14	1 ~	10	4G2,5	-	30	G1½	25
40FDP-52-1,8M-G-HH	2,7	1,8	2,4	230	14	1 ~	10	4G2,5	•	30	G1½	27
40FDP-52-1,8T-HH	2,4	1,8	2,4	400	4,6	3 ~	10	4G1,5	-	-	G1½	22
40FDP-52-1,8T-G-HH	2,4	1,8	2,4	400	4,6	3 ~	10	4G1,5	•	-	G1½	24

"-" = non disponible
• = disponible

40FDP-52-HH

PLAGE DE PERFORMANCE À 50 HZ

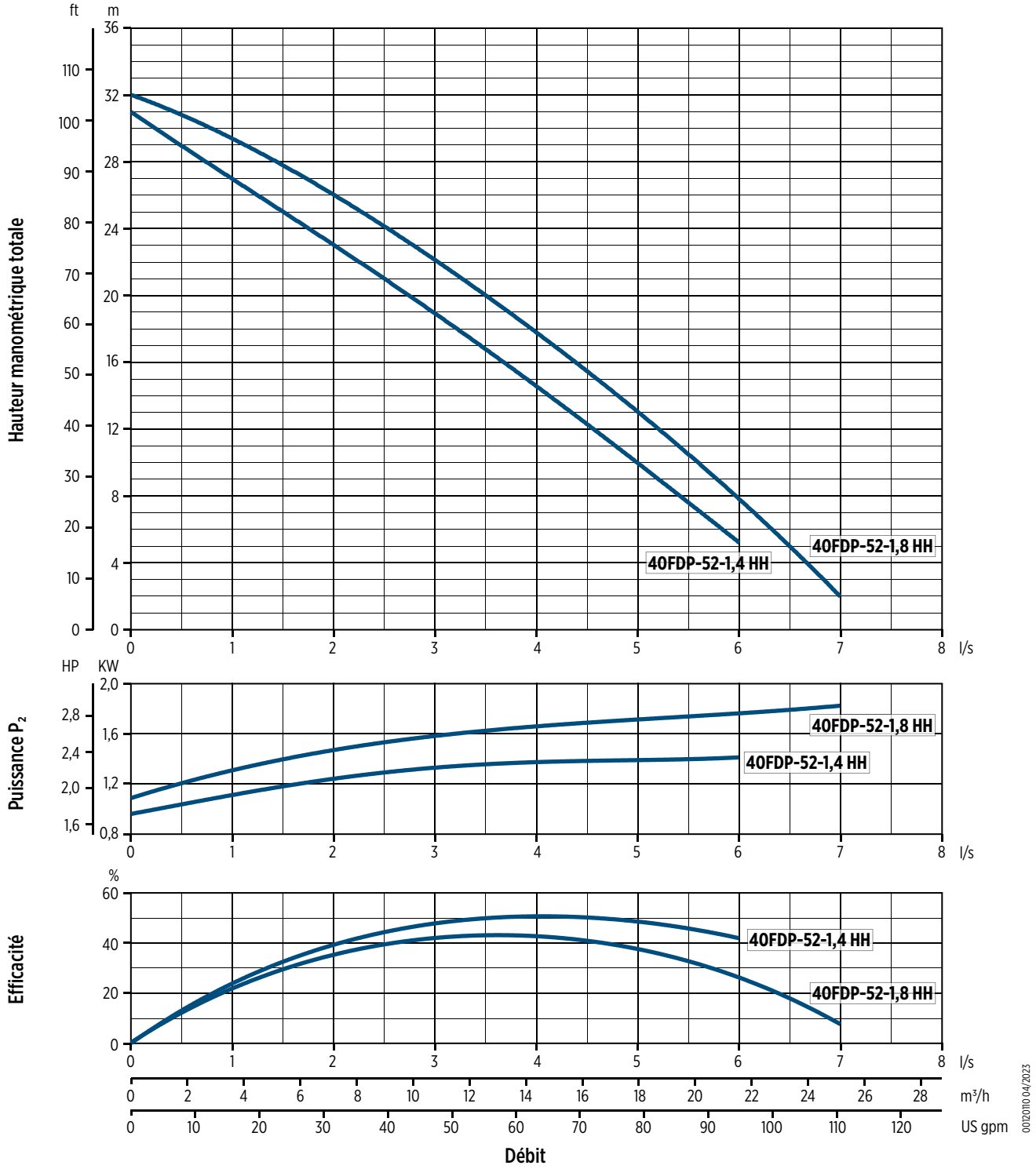

0020110 04/2023

40FDP-52 / 50FDP-52

DIMENSIONS

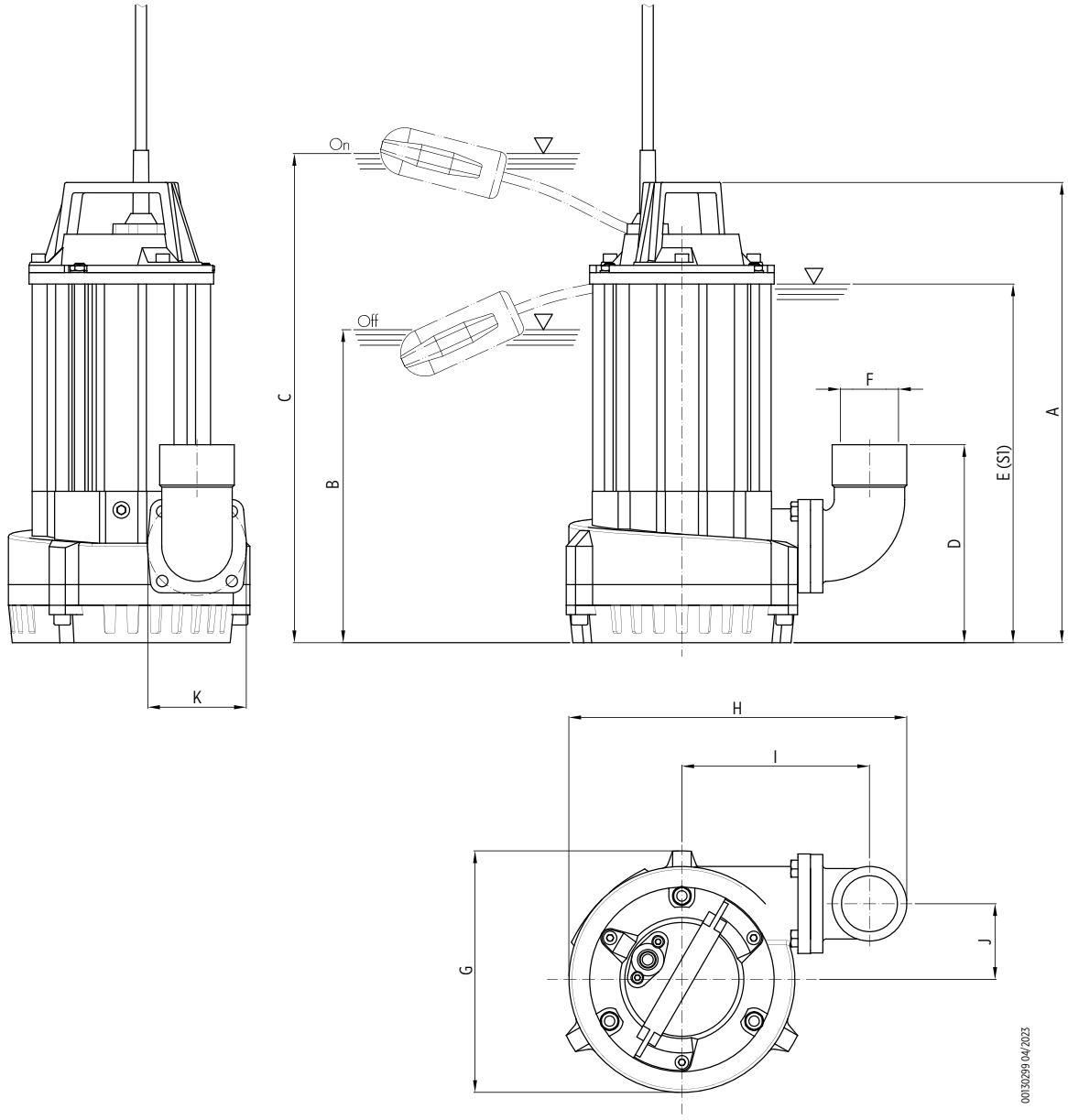

Modèle de pompe	Dimensions [mm]										
	A	B	C	D	E	F	G	H	I	J	K
40FDP-52-1,0M	390	-	-	162	290	G1½ M	190	290	175	60	75
40FDP-52-1,0M-G	390	230	440	162	290	G1½ M	190	290	175	90	75
40FDP-52-1,0T	390	-	-	162	290	G1½ M	190	290	175	60	75
40FDP-52-1,0T-G	390	-	-	162	290	G1½ M	190	290	175	60	75
40FDP-52-1,1T	390	-	-	162	290	G1½ M	190	290	175	60	75
40FDP-52-1,1T-G	390	-	-	162	290	G1½ M	190	290	175	60	75
50FDP-52-1,4M	445	-	-	190	345	G2 F	233	326	180	73	95
50FDP-52-1,4M-G	485	240	530	190	345	G2 F	233	326	180	73	95
50FDP-52-1,8M	445	-	-	190	345	G2 F	233	326	180	73	95
50FDP-52-1,8M-G	485	240	530	190	345	G2 F	233	326	180	73	95
50FDP-52-1,8T	445	-	-	190	345	G2 F	233	326	180	73	95
50FDP-52-1,8T-G	485	240	530	190	345	G2 F	233	326	180	73	95
50FDP-52-2,2T	445	-	-	190	345	G2 F	233	326	180	73	95
50FDP-52-2,2T-G	485	240	530	190	345	G2 F	233	326	180	73	95

Emballage		
Modèle de pompe	Dimensions [mm]	Poids [kg]
40FDP-52-1,0M	255x205x560	20,7
40FDP-52-1,0M-G	290x245x585	21
40FDP-52-1,0T	255x205x560	20,7
40FDP-52-1,0T-G	255x205x560	20,7
40FDP-52-1,1T	255x205x560	20,7
40FDP-52-1,1T-G	255x205x560	22,7
50FDP-52-1,4M	300x260x585	24
50FDP-52-1,4M-G	300x260x585	26
50FDP-52-1,8M	300x260x585	28
50FDP-52-1,8M-G	300x260x585	30
50FDP-52-1,8T	300x260x585	26
50FDP-52-1,8T-G	300x260x585	28
50FDP-52-2,2T	300x260x585	27
50FDP-52-2,2T-G	300x260x585	29

40FDP-52-HH

DIMENSIONS

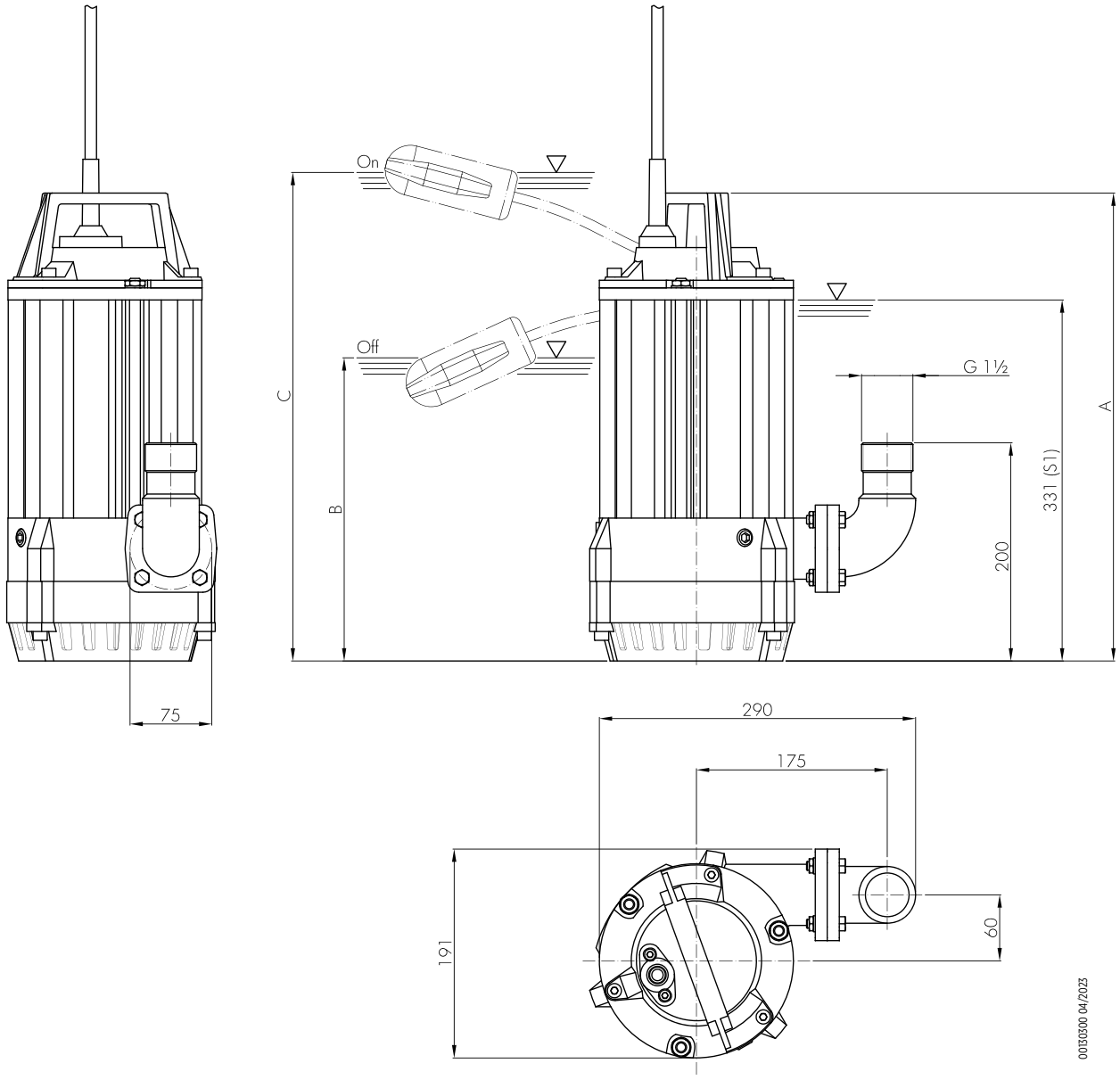

Modèle de pompe	Dimensions [mm]		
	A	B	C
40FDP-52-1,4M-HH	429	-	-
40FDP-52-1,4M-G-HH	469	250	570
40FDP-52-1,8M-HH	429	-	-
40FDP-52-1,8M-G-HH	469	250	570
40FDP-52-1,8T-HH	429	-	-
40FDP-52-1,8T-G-HH	469	250	570

Emballage		
Modèle de pompe	Dimensions [mm]	Poids [kg]
40FDP-52-1,4M-HH	290x245x585	23
40FDP-52-1,4M-G-HH	290x245x585	25
40FDP-52-1,8M-HH	290x245x585	26
40FDP-52-1,8M-G-HH	290x245x585	28
40FDP-52-1,8T-HH	255x205x560	22,7
40FDP-52-1,8T-G-HH	290x245x585	25

Série 70-80FDP – Pompes de drainage

- Modèle de pompe:
  - 70FDP-52 (refoulement Ø 70 mm)
  - 80FDP-52 (refoulement G3")
- Caractéristiques de la roue : ouverte plate en inoxydable martensitique
- Double joint mécanique dans la chambre à huile
- Principaux composants en aluminium pour réduire le poids
- Plaque d'usure avec caoutchoutage NBR
- Condensateur externe
- Large gamme d'accessoires disponibles
- Versions de construction :
  - Caoutchoutage au polyuréthane
  - Bouche de refoulement filetée G2"½ M ou G3" M
  - Raccord cannelé Ø 70 ou Ø 80 mm

Données techniques

- Débit: jusqu'à 100,8 m^3/h
- Hauteur manométrique totale: jusqu'à 23,3 m
- Puissance moteur: 2,2 - 4,1 kW
- Profondeur d'immersion minimale: 457 mm
- Profondeur d'immersion maximale: 5 m
- Passage libre: 6 mm

ACCESSOIRES

- Joint Storz
- Ceinture avec anodes sacrificielles
- Pour plus d'informations sur les accessoires, voir page 42



Composants en aluminium



Longueur du câble 10 m
(pompes monophasées avec fiche)

Moteur avec séparateurs de phase

Différentes options de type de refoulement
Possibilité d'avoir le refoulement avec un embout fileté ou un embout de raccord cannelé

Double joint mécanique

Roue en acier inoxydable martensitique

Plaque d'usure
avec caoutchoutage en NBR



Roue ouverte plate

Drainage et assèchement (eaux claires et troubles)

Traitement de l'eau de pluie

Drainage d'urgence des eaux de crue

Vidange et drainage des eaux de chantier

Drainage et assèchement dans le cadre des activités minières et d'extraction

Suitable fluids containing abrasive particles

Série 70-80FDP - Pompes de drainage

CODE D'IDENTIFICATION DU PRODUIT

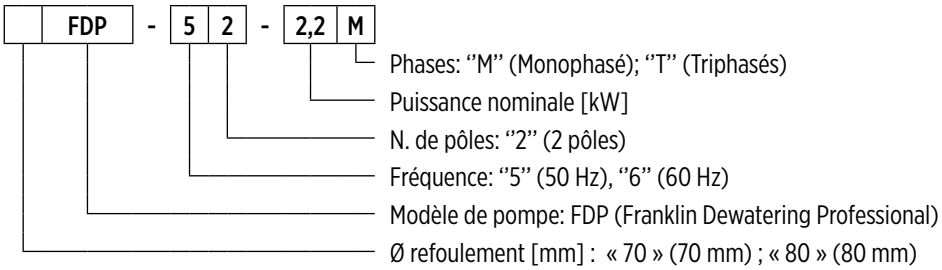

00140113 04/2026

CARACTÉRISTIQUES GÉNÉRALES

Matériel/Design construction		
Impulsor		Acier inoxydable martensitique
0		Alliage d'aluminium
Corps de pompe		Alliage d'aluminium
Couvercle		Alliage d'aluminium
Filtre		Acier inoxydable AISI304
Plaque d'usure		Alliage d'aluminium avec caoutchoutage NBR
Garniture mécanique	**côté moteur**	Graphite/Alumine
	côté pompe	Carbure de silicium (SiC/SiC)
Arbre moteur		Acier inoxydable AISI420
Câble d'alimentation	**Type**	10 m H07RN-F
	Monophasé 70FDP-52-2,2M	4G2.5mm², boîtier de condensateur et fiche SCHUKO (CEE 7/VII)
	Triphasés 80FDP-52-4,1T	4G2,5mm²
	Triphasés	4G1,5mm²
Moteur		
Design construction		asynchrone et à cage d'écureuil en chambre sèche
Type		2 pôles; 50 Hz
Classe d'isolation		F
Indice de protection		IP68
Tension	**Monophasé**	230 V ±6%
	Triphasés	230V ±10%, 400V ±10%
Limites opérationnelles		
Température maximale du liquide		+40 °C
pH du liquide pompé		5 - 8
Densité du liquide pompé		1,0 kg/dm³
Profondeur d'immersion maximale		5 m
Immersion minimale pour un service continu		457 mm
Passage libre		6 mm
Nombre maximal de démarrages horaires		20
Options de construction		

- Version 60 Hz
- Différentes tensions
- Avec caoutchoutage composite pour la protection contre l'usure (modifications possibles des performances hydrauliques)

70FDP-52

PERFORMANCES HYDRAULIQUES 50 HZ

Modèle de pompe	Q = Débit								
	l/sec 0	2	4	6	8	10	12	15	20
	m^3/h 0	7,2	14,4	21,6	28,8	36	43,2	54	72
	US gpm 0	31,7	63,4	92,1	126,8	158,5	190,2	237,7	317
	H = Hauteur manométrique totale colonne d'eau [m]								
70FDP-52-2,2	16	**15**	**14**	**12,8**	**11,3**	**9,6**	**8**	**5**	
70FDP-52-3,5	21	**20,5**	**19,5**	**18,5**	**17**	**15,5**	**13,5**	**9,5**	**4**

Domaine d'application

DONNÉES TECHNIQUES

Modèle de pompe	Puissance absorbée P_1	Puissance nominale P_2		Tension	Courant nominal	Phases	Câble d'alimentation		Flotteur	Condensateur de démarrage	Orifice de refoulement	Poids [kg]
	[kW]	[kW]	[HP]	[V]	[A]		Longueur [m]	Type		[µf]		
70FDP-52-2,2M	3	2,2	3	230	14	1 ~	10	4G2,5	-	50	Ø70	33
70FDP-52-2,2T	3	2,2	3	400	5,2	3 ~	10	4G1,5	-	-	Ø70	30
70FDP-52-3,5T	4,7	3,5	4,7	400	8	3 ~	10	4G1,5	-	-	Ø70	31

"-" = non disponible
• = disponible

80FDP-52

PERFORMANCES HYDRAULIQUES 50 HZ

Modèle de pompe	Q = Débit										
	l/sec 0	2	4	6	8	10	12	15	20	25	28
	m^3/h 0	7,2	14,4	21,6	28,8	36	43,2	54	72	90	100,8
	US gpm 0	31,7	63,4	92,1	126,8	158,5	190,2	237,7	317	396,2	443,8
	H = Hauteur manométrique totale colonne d'eau [m]										
80FDP-52-4,1	23,3	**22,9**	**22,5**	**21**	**20,5**	**18,5**	**17,5**	**15,8**	**11,5**	**6,5**	**3,8**

Domaine d'application

DONNÉES TECHNIQUES

Modèle de pompe	Puissance absorbée P_1	Puissance nominale P_2		Tension	Courant nominal	Phases	Câble d'alimentation		Flotteur	Condensateur de démarrage	Orifice de refoulement	Poids [kg]
	[kW]	[kW]	[HP]	[V]	[A]		Longueur [m]	Type		[µf]		
80FDP-52-4,1T	6,2	4,1	5,5	400	9,9	3 ~	10	4G2,5	-	-	G3	35

"-" = non disponible
• = disponible

70FDP-52 / 80FDP-52

PLAGE DE PERFORMANCE À 50 HZ

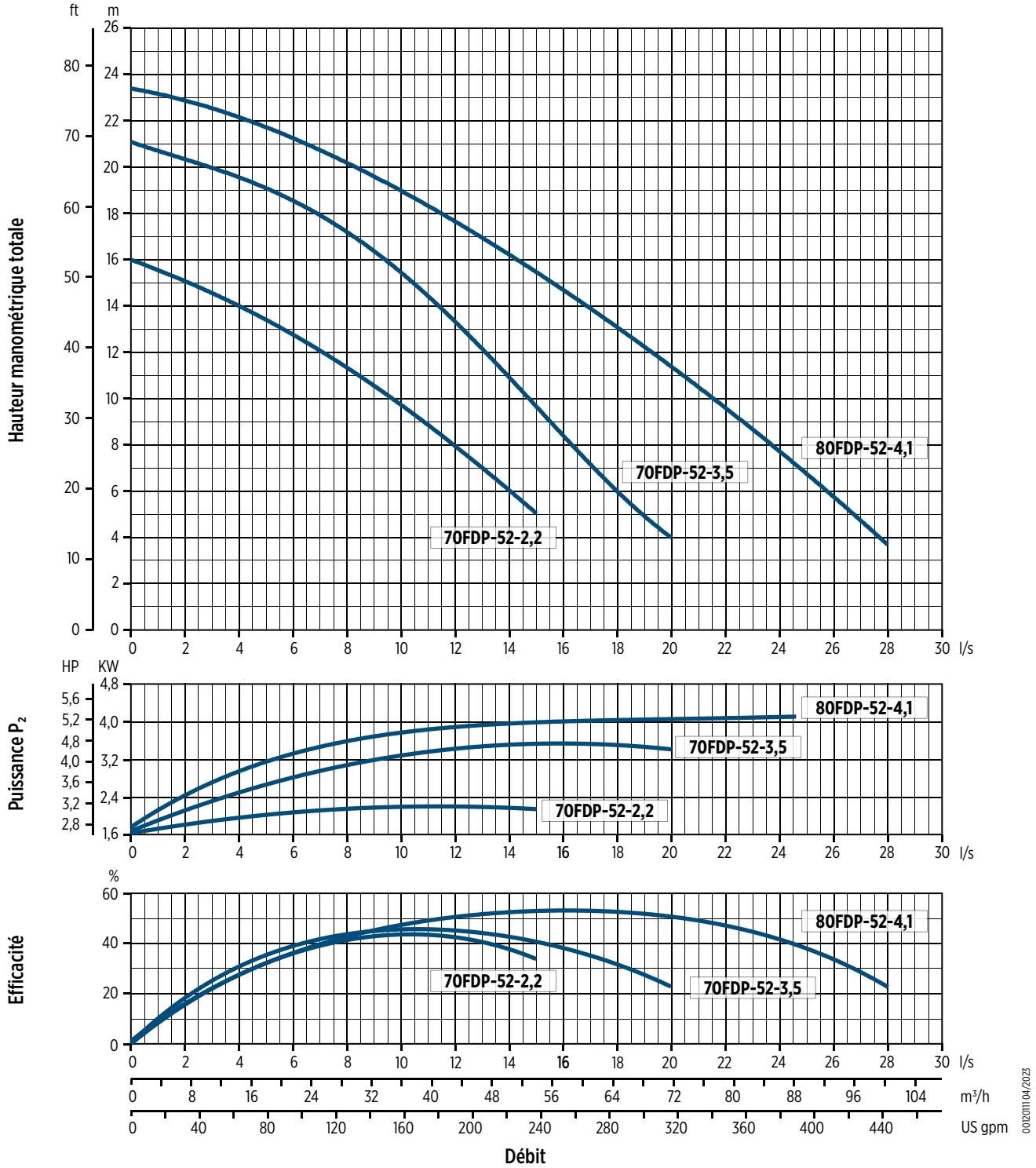

70FDP-52 / 80FDP-52

DIMENSIONS

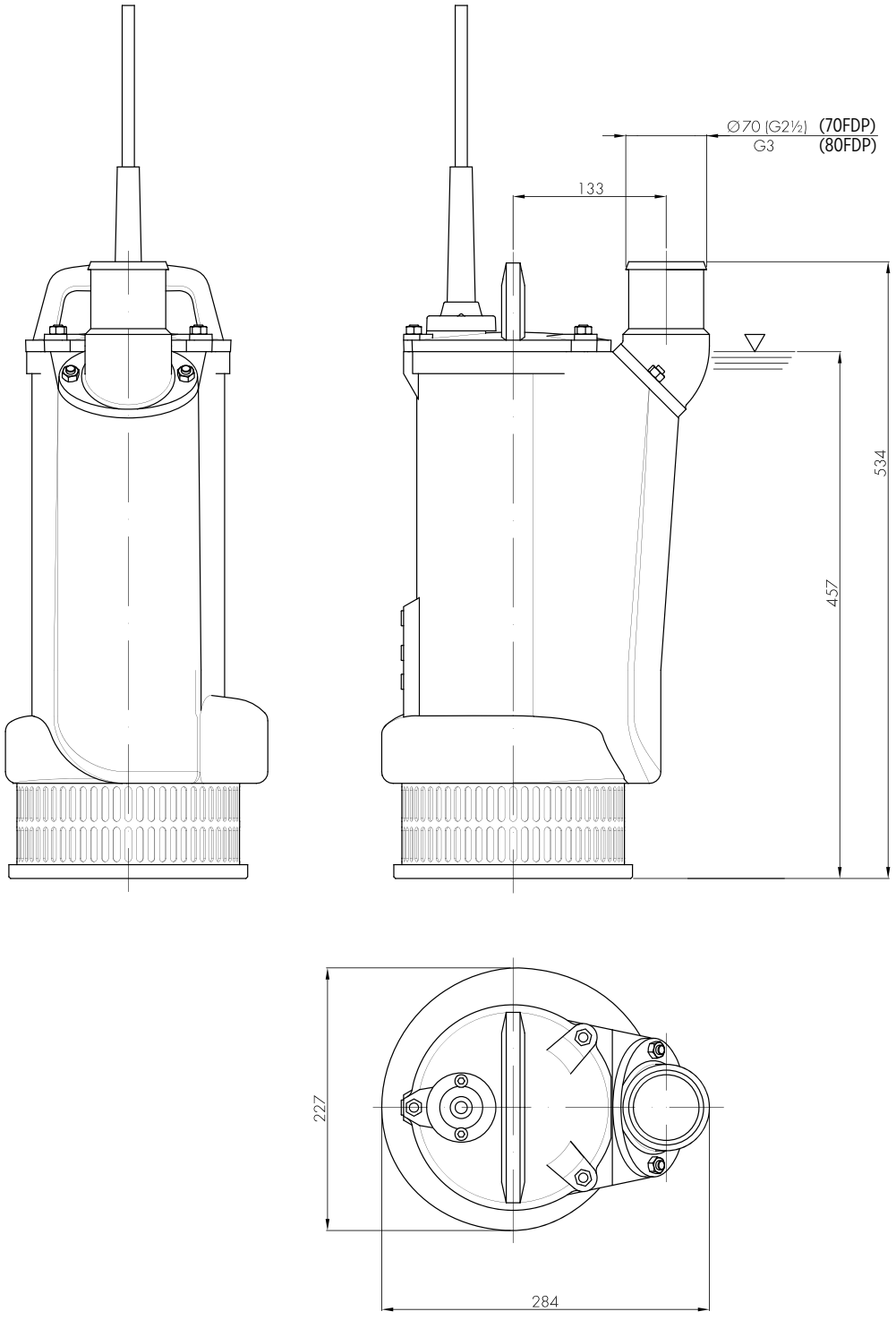

Emballage		
Modèle de pompe	Dimensions [mm]	Poids [kg]
70FDP-52-2,2	300x260x585	34
70FDP-52-3,5	290x245x585	32
80FDP-52-4,1	300x260x585	36

Série 100-150FDP - Pompes de drainage

- Modèle de pompe:
  - 100FDP-52-...-LH
    (refoulement Ø 100mm, version à faible hauteur manométrique « Low Head »)
  - 100FDP-52-...-HH
    (refoulement Ø 100mm, version à hauteur manométrique élevée « High Head »)
  - 150FDP-52-...-LH
    (refoulement Ø 150mm, version à faible hauteur manométrique « Low Head »)
- Caractéristiques de la roue : roue ouverte plate en fonte à haute teneur en chrome
- Principaux composants en fonte et en acier inoxydable
- Pièces hydrauliques avec caoutchoutage en polyuréthane
- Longueur du câble: 20 m
- Poignée en acier inoxydable
- Large gamme d'accessoires disponibles
- Versions de construction :
  - Embout de refoulement G4" M
    (100FDP-52, 150FPD-52-11, 150FPD-52-15)
  - Embout de refoulement G6" M
    (100FDP-52-11, 100FDP-52-15, 150FPD-52)
  - Raccord cannelé Ø150mm (100FDP-52-11, 100FDP-52-15)
  - Raccord cannelé Ø 100mm (150FPD-52-11, 150FPD-52-15)

Données techniques

- Débit: jusqu'à 252 m^3/h
- Hauteur manométrique totale: jusqu'à 62 m
- Puissance moteur: 5,5 - 15 kW
- Profondeur d'immersion minimale:
  - 150 mm (100FDP-52-5,5T / 100FDP-52-6,5T / 100FDP-52-8,1T)
  - 200 mm (100FDP-52-11-HH / 100FDP-52-15-HH / 150FDP-52-11-LH / 150FDP-52-15-LH)
- Profondeur d'immersion maximale: 15 m
- Passage libre:
  - 6 mm (100FDP-52-5,5T / 100FDP-52-6,5T / 100FDP-52-8,1T)
  - 10 mm (100FDP-52-11-HH / 100FDP-52-15-HH / 150FDP-52-11-LH / 150FDP-52-15-LH)

ACCESSOIRES

- Embout de refoulement fileté
- Joint Storz
- Ceinture avec anodes sacrificielles
- Sonde de conductivité
- Pour plus d'informations sur les accessoires, voir page 42

Drainage et assèchement (eaux claires et troubles)

Traitement de l'eau de pluie

Drainage d'urgence des eaux de crue

Vidange et drainage des eaux de chantier

Drainage et assèchement dans le cadre des activités minières et d'extraction

Suitable fluids containing abrasive particles



Composants en fonte et en acier inoxydable

Moteur avec séparateurs de phase



Sonde thermique

dans les enroulements

Double joint mécanique

Roue en fonte à haute teneur en chrome



Roue ouverte plate



Caoutchoutage au polyuréthane

composants en contact avec le fluide

Série 100-150FDP - Pompes de drainage

CODE D'IDENTIFICATION DU PRODUIT

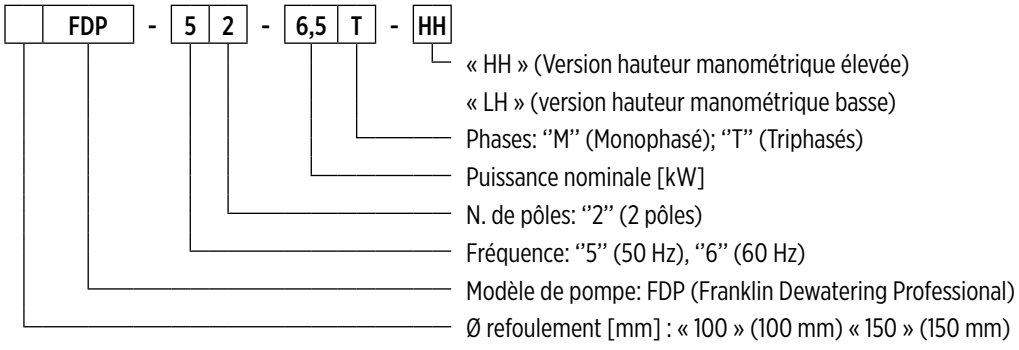

0014014 04/2026

CARACTÉRISTIQUES GÉNÉRALES

Matériel/Design construction		
Impulsor		Fonte à haute teneur en chrome
0		Acier inoxydable AISI304
Corps de pompe		Fonte EN GJL 200 avec caoutchoutage en polyuréthane
Couvercle		Fonte EN GJL 250
Filtre		Acier inoxydable AISI304
Plaque d'usure		Fonte EN GJL 250 avec caoutchoutage en polyuréthane
Garniture mécanique	**côté moteur**	Graphite/Alumine
	côté pompe	Carbure de silicium (SiC/SiC)
Arbre moteur		Acier inoxydable AISI431
Câble d'alimentation	**100FDP-52-5,5T / 100FDP-52-6,5T**	20 m 4G2,5+3x1mm² type S1RN8-F
	100FDP-52-8,1T	20 m 4G4+3x1mm² type S1RN8-F
	150FDP-52-11-LH / 150FDP-52-15-LH 150FDP-52-11-LH / 150FDP-52-15-LH	20 m 7G4+2x1,5mm² type 07RN-F
Moteur		
Design construction		asynchrone et à cage d'écureuil en chambre sèche
Type		2 pôles; 50 Hz
Classe d'isolation		F
Indice de protection		IP68
Tension	**Triphasés**	400V ±10%
Limites opérationnelles		
Température maximale du liquide		+40 °C
pH du liquide pompé		5 - 8
Densité du liquide pompé		1,0 kg/dm³
Profondeur d'immersion maximale		5 m
Profondeur d'immersion maximale	**100FDP-52-5,5T / 100FDP-52-6,5T / 100FDP-52-8,1T**	150 mm
	100FDP-52-11-HH / 100FDP-52-15-HH / 150FDP-52-11-LH / 150FDP-52-15-LH	200 mm
Passage libre	**100FDP-52-5,5T / 100FDP-52-6,5T / 100FDP-52-8,1T**	10 mm
	100FDP-52-11-HH / 100FDP-52-15-HH / 150FDP-52-11-LH / 150FDP-52-15-LH	6 mm
Nombre maximal de démarrages horaires		15
Options de construction		

- Version 60 Hz
- Différentes tensions
- Gestion interne des sondes thermiques dans l'enroulement du stator, contrôle de séquence et absence de phase (sur demande)

100FDP-52-5,5/ 100FDP-52-8,1

PERFORMANCES HYDRAULIQUES 50 HZ

Modèle de pompe	Q = Débit											
	l/sec 0	2,5	5	10	15	20	25	30	35	40	45	50
	m^3/h 0	9	18	36	54	72	90	100,8	108	144	162	180
	US gpm 0	39,6	79,2	158,5	237,7	317	396,2	443,8	475,5	634	713,3	792,5
	H = Hauteur manométrique totale colonne d'eau [m]											
100FDP-52-5,5 LH	18,9		**17,5**	**15,7**	**13,4**	**11,3**	**9,1**	**7**	**5,1**	**2,5**		
100FDP-52-5,5 HH	30	**27,9**	**26**	**20,8**	**14,6**	**6,3**						
100FDP-52-6,5 LH	22,4		**21,4**	**20**	**17,6**	**15,1**	**12,7**	**10,9**	**8,8**	**6,6**	**3**	
100FDP-52-6,5 HH	35,3	**32,3**	**29,5**	**23,2**	**16,7**	**8,3**						
100FDP-52-8,1 LH	25,9		**24,6**	**22,9**	**20,7**	**18,3**	**15,9**	**14,1**	**12,1**	**9,7**	**6,8**	**3**
100FDP-52-8,1 HH	45	**40,7**	**36,6**	**28,8**	**20,2**	**10,1**						

Domaine d'application

DONNÉES TECHNIQUES

Modèle de pompe	Puissance absorbée P_1	Puissance nominale P_2		Tension	Courant nominal	Phases	Câble d'alimentation		Flotteur	Condensateur de démarrage	Orifice de refoulement	Poids [kg]
	[kW]	[kW]	[HP]	[V]	[A]		Longueur [m]	Type		[µf]		
100FDP-52-5,5T-LH	6	5,5	7,5	400	11	3 ~	20	4G2,5+3x1	-	-	Ø100	125
100FDP-52-5,5T-HH	6	5,5	7,5	400	11	3 ~	20	4G2,5+3x1	-	-	Ø100	125
100FDP-52-6,5T-LH	7,2	6,5	8,8	400	13	3 ~	20	4G2,5+3x1	-	-	Ø100	130
100FDP-52-6,5T-HH	7,2	6,5	8,8	400	13	3 ~	20	4G2,5+3x1	-	-	Ø100	130
100FDP-52-8,1T-LH	9	8,1	11	400	16	3 ~	20	4G4+3x1	-	-	Ø100	135
100FDP-52-8,1T-HH	9	8,1	11	400	15	3 ~	20	4G4+3x1	-	-	Ø100	135

"-" = non disponible
• = disponible

100FDP-52-5,5/ 100FDP-52-8,1

PLAGE DE PERFORMANCE À 50 HZ

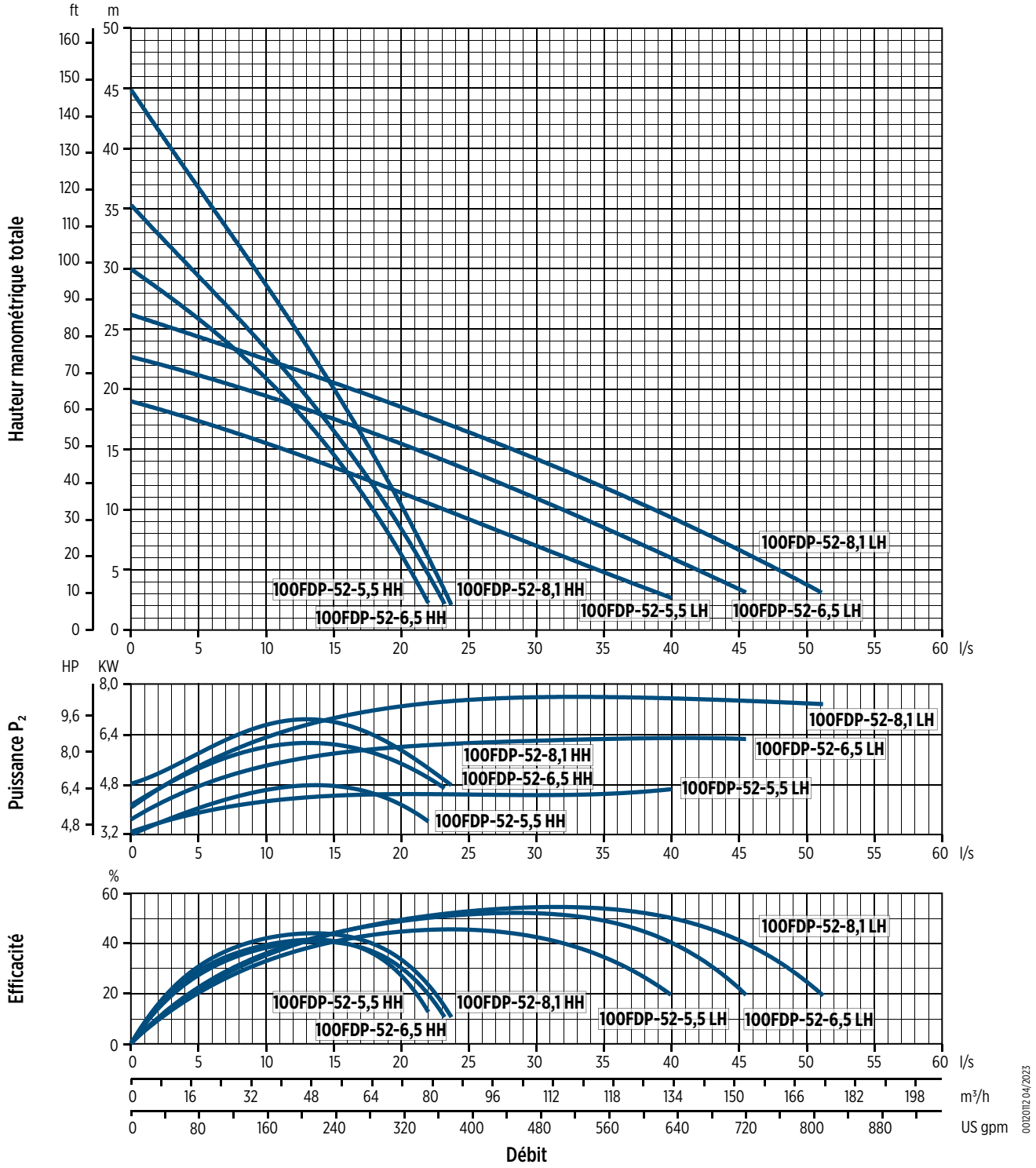

0012012 04/2023

Les caractéristiques hydrauliques sont garanties selon la norme ISO 9906:2012, degré 3B

100FDP-52-5,5/ 100FDP-52-8,1

DIMENSIONS

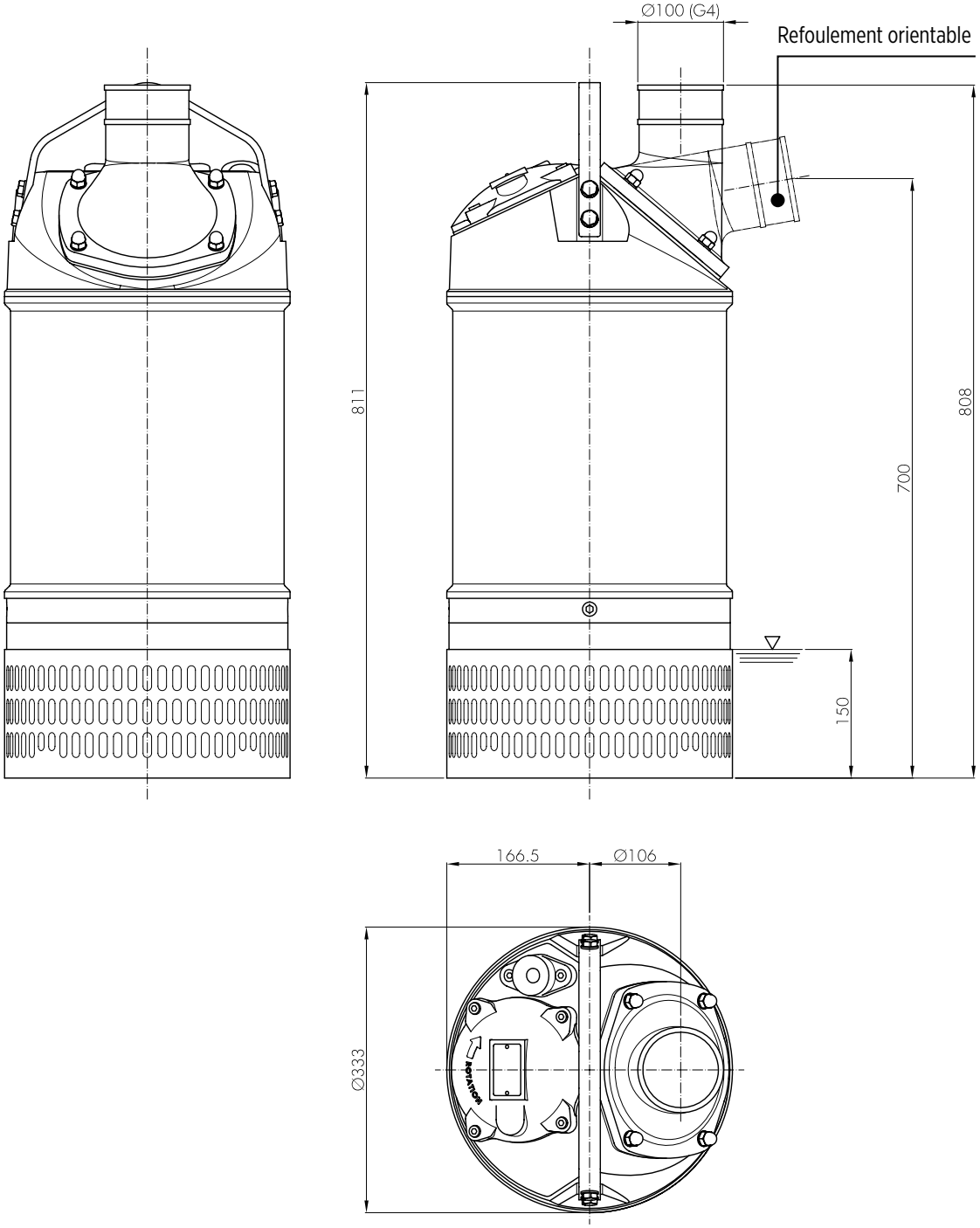

Emballage		
Modèle de pompe	Dimensions [mm]	Poids [kg]
100FDP-52-5,5T-LH	475x370x985	128
100FDP-52-5,5T-HH		128
100FDP-52-6,5T-LH		133
100FDP-52-6,5T-HH		133
100FDP-52-8,1T-LH		138
100FDP-52-8,1T-HH		138

100FDP-52-11 / 100FDP-52-15

PERFORMANCES HYDRAULIQUES 50 HZ

Modèle de pompe	Q = Débit							
	l/sec 0	5	10	15	20	25	30	35
	m^3/h 0	18	36	54	72	90	100,8	108
	US gpm 0	79,2	158,5	237,7	317	396,2	443,8	475,5
	H = Hauteur manométrique totale colonne d'eau [m]							
100FDP-52-11 HH	60	**52,8**	**44,9**	**35,3**	**24**	**10**		
100FDP-52-15 HH	62	**54,6**	**48,4**	**42**	**35,1**	**25,8**	**16,4**	**2,3**

Domaine d'application

DONNÉES TECHNIQUES

Modèle de pompe	Puissance absorbée P_1	Puissance nominale P_2		Tension	Courant nominal	Phases	Câble d'alimentation		Flotteur	Condensateur de démarrage	Orifice de refoulement	Poids [kg]
	[kW]	[kW]	[HP]	[V]	[A]		Longueur [m]	Type		[µf]		
100FDP-52-11T-HH	13	11	14,9	400	22	3 ~	20	7G4+2x1,5	-	-	Ø100	192
100FDP-52-15T-HH	17	15	20,4	400	28	3 ~	20	7G4+2x1,5	-	-	Ø100	204

"-" = non disponible
• = disponible

150FDP-52-11 / 150FDP-52-15

PERFORMANCES HYDRAULIQUES 50 HZ

Modèle de pompe	Q = Débit														
	l/sec 0	5	10	15	20	25	30	35	40	45	50	55	60	65	70
	m^3/h 0	18	36	54	72	90	100,8	108	144	162	180	198	216	234	252
	US gpm 0	79,2	158,5	237,7	317	396,2	443,8	475,5	634	713,3	792,5	871,8	951	1.030,3	1.109,5
	H = Hauteur manométrique totale colonne d'eau [m]														
150FDP-52-11 LH	30	**28,3**	**26,8**	**24,8**	**22,8**	**21**	**19,3**	**17,2**	**15,3**	**13**	**10,7**	**6,7**	**3**		
150FDP-52-15 LH	32	**30,6**	**29,3**	**27,8**	**26,4**	**24,3**	**22,3**	**20,3**	**18,5**	**16,6**	**14,8**	**12,4**	**10,1**	**6**	**2**

Domaine d'application

DONNÉES TECHNIQUES

Modèle de pompe	Puissance absorbée P_1	Puissance nominale P_2		Tension	Courant nominal	Phases	Câble d'alimentation		Flotteur	Condensateur de démarrage	Orifice de refoulement	Poids [kg]
	[kW]	[kW]	[HP]	[V]	[A]		Longueur [m]	Type		[µf]		
150FDP-52-11T-LH	13	11	14,9	400	22	3 ~	20	7G4+2x1,5	-	-	Ø150	192
150FDP-52-15T-LH	17	15	20,4	400	28	3 ~	20	7G4+2x1,5	-	-	Ø150	204

"-" = non disponible
• = disponible

100FDP-52-11 / 100FDP-52-15 / 150FDP-52-11 / 150FDP-52-15

PLAGE DE PERFORMANCE À 50 HZ

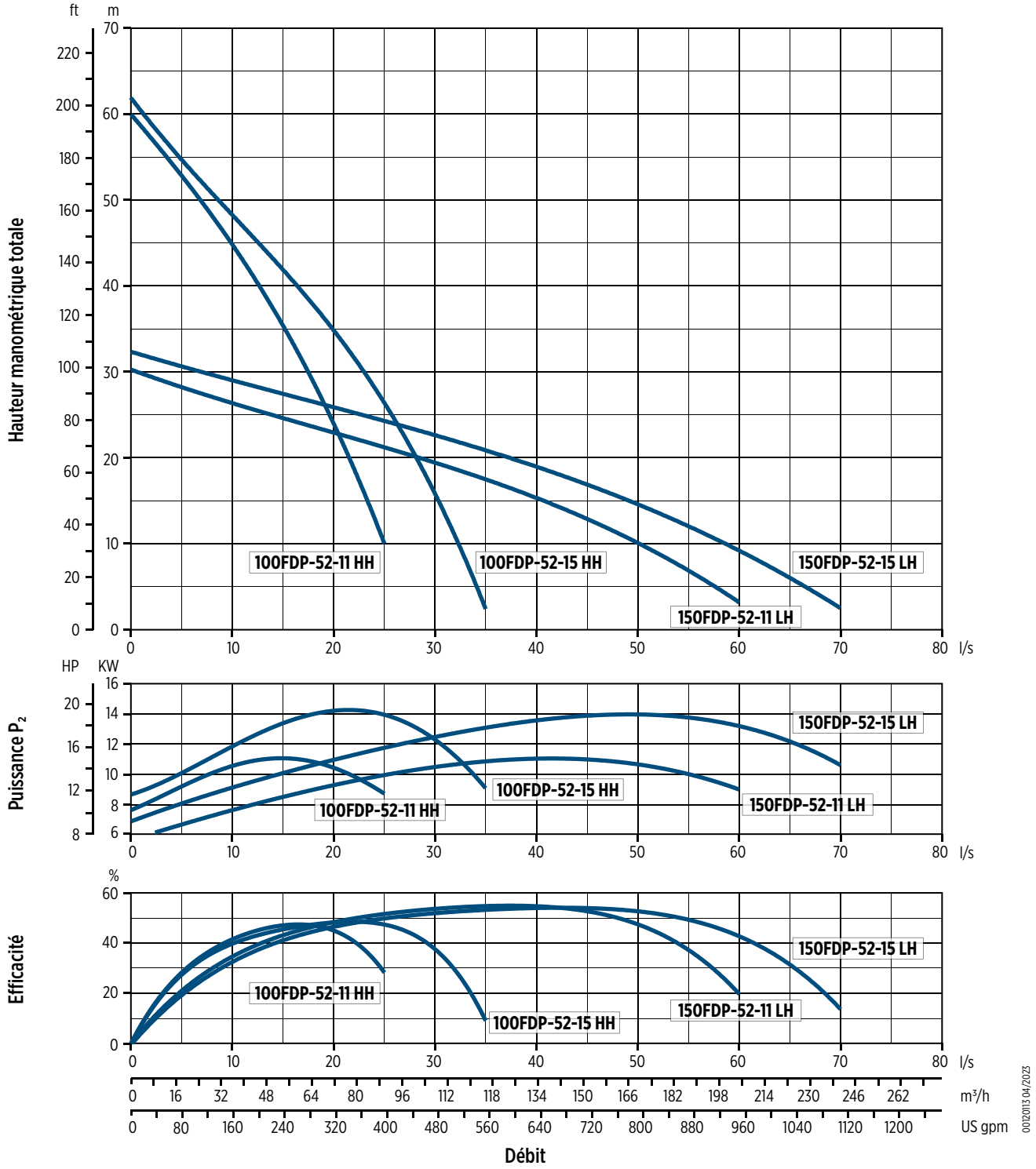

0012013 04/2023

100FDP-52-11 / 100FDP-52-15 / 150FDP-52-11 / 150FDP-52-15

DIMENSIONS

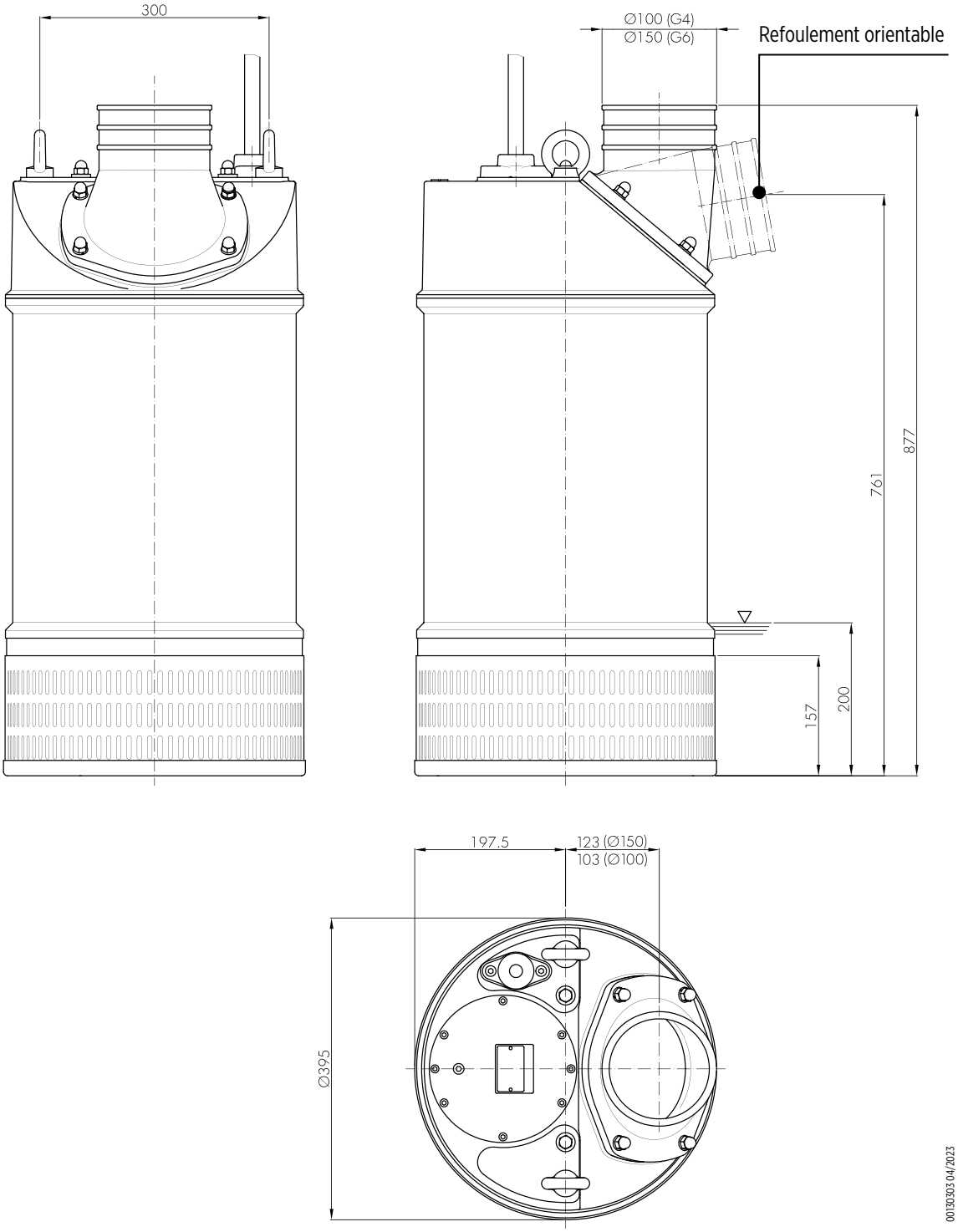

Emballage		
Modèle de pompe	Dimensions [mm]	Poids [kg]
150FDP-52-11T-LH	620x420x1030	196
100FDP-52-11T-HH		196
150FDP-52-15T-LH		208
100FDP-52-15T-HH		208

Série 150FDP – Pompes de drainage

- Modèle de pompe:
  - 150FDP-52 (refoulement Ø 150 mm)
- Caractéristiques de la roue : roue ouverte plate en acier inoxydable AISI 304
- Double joint mécanique
- Longueur du câble: 20 m
- Poignée en acier inoxydable
- Large gamme d'accessoires disponibles
- Versions de construction : Embout de refoulement G6" M

Données techniques

- Débit: jusqu'à 324 m^3/h
- Hauteur manométrique totale: jusqu'à 35 m
- Puissance moteur: 22 kW
- Profondeur d'immersion minimale: 350 mm
- Profondeur d'immersion maximale: 15 m
- Passage libre: 7 mm

ACCESSOIRES

- Embout de refoulement fileté
- Joint Storz
- Ceinture avec anodes sacrificielles
- Pour plus d'informations sur les accessoires, voir page 42







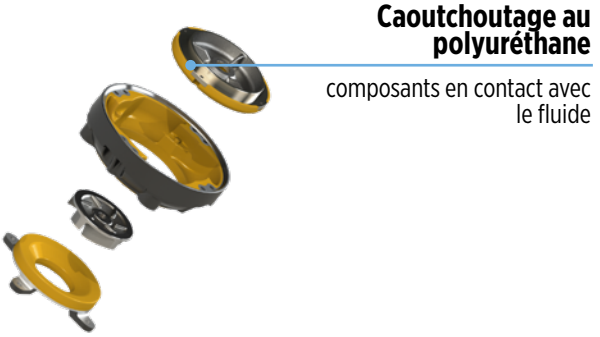

Drainage et assèchement (eaux claires et troubles)

Traitement de l'eau de pluie

Drainage d'urgence des eaux de crue

Vidange et drainage des eaux de chantier

Drainage et assèchement dans le cadre des activités minières et d'extraction

Suitable fluids containing abrasive particles

Série 150FDP – Pompes de drainage

CODE D'IDENTIFICATION DU PRODUIT

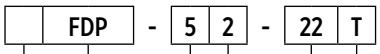

Phases: "M" (Monophasé); "T" (Triphasés)
Puissance nominale [kW]
N. de pôles: "2" (2 pôles)
Fréquence: "5" (50 Hz), "6" (60 Hz)
Modèle de pompe: FDP (Franklin Dewatering Residential Inox)
Ø refoulement [mm] : « 150 » (150 mm)

0014015 04/2026

CARACTÉRISTIQUES GÉNÉRALES

Matériel/Design construction		
Impulsor		Acier inoxydable AISI304
0		Alliage d'aluminium
Corps de pompe		Alliage d'aluminium avec caoutchoutage en polyuréthane
Couvercle		Alliage d'aluminium
Filtre		Alliage d'aluminium
Plaque d'usure		Acier inoxydable AISI 304 avec caoutchoutage en polyuréthane
Garniture mécanique	**côté moteur**	Graphite/Alumine
	côté pompe	Carbure de silicium (SiC/SiC)
Arbre moteur		Acier inoxydable AISI431
Câble d'alimentation		20 m 7G4+2x1,5mm², type 07RN-F
Moteur		
Design construction		asynchrone et à cage d'écureuil en chambre sèche
Type		2 pôles; 50 Hz
Classe d'isolation		F
Indice de protection		IP68
Tension	**Triphasés**	400V ±10%
Limites opérationnelles		
Température maximale du liquide		+40 °C
pH du liquide pompé		5 - 8
Densité du liquide pompé		1,1 kg/dm³
Profondeur d'immersion maximale		15 m
Immersion minimale pour un service continu		350 mm
Passage libre		7 mm
Nombre maximal de démarrages horaires		10
Options de construction		

- Version 60 Hz
- Différentes tensions

150FDP-52-22

PERFORMANCES HYDRAULIQUES 50 HZ

Modèle de pompe	Q = Débit											
	l/sec 0	20	25	30	35	40	45	50	60	70	80	90
	m^3/h 0	72	90	100,8	108	144	162	180	216	252	288	324
	US gpm 0	317	396,2	443,8	475,5	634	713,3	792,5	951	1.109,5	1.268	1.426,5
	H = Hauteur manométrique totale colonne d'eau [m]											
150FDP-52-22	35	**32**	**31**	**29**	**28**	**26**	**24**	**22**	**18,5**	**15**	**11**	**5**

Domaine d'application

DONNÉES TECHNIQUES

Modèle de pompe	Puissance absorbée P_1	Puissance nominale P_2		Tension	Courant nominal	Phases	Câble d'alimentation		Flotteur	Condensateur de démarrage	Orifice de refoule-ment	Poids [kg]
	[kW]	[kW]	[HP]	[V]	[A]		Longueur [m]	Type		[µf]		
150FDP-52-22T	28	22	30	400	46	3 ~	20	7G4+2x1,5	-	-	Ø150	183

"-" = non disponible
• = disponible

150FDP-52-22

PLAGE DE PERFORMANCE À 50 HZ

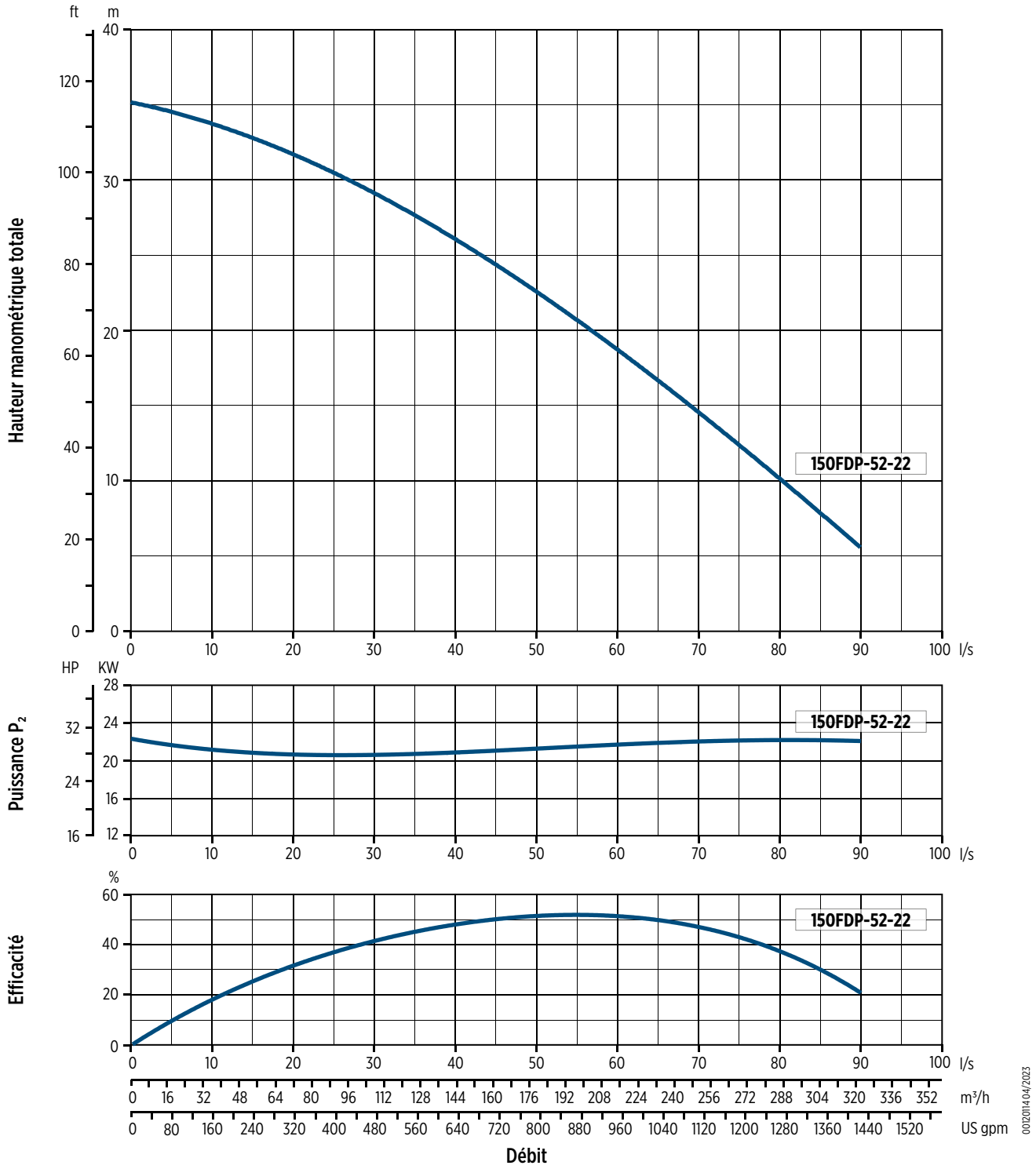

Les caractéristiques hydrauliques sont garanties selon la norme ISO 9906:2012, degré 3B

150FDP-52-22

DIMENSIONS

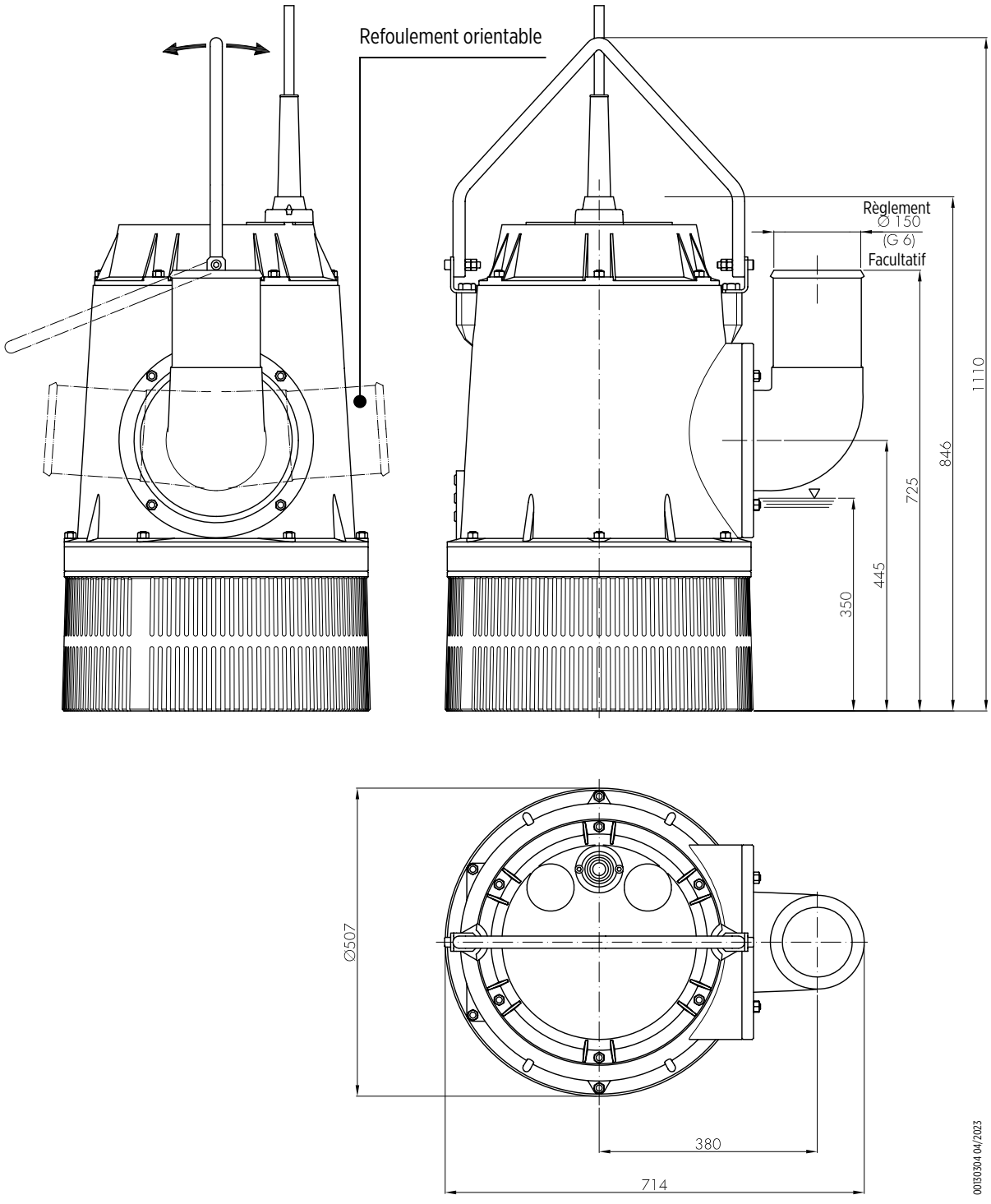

Emballage		
Modèle de pompe	Dimensions [mm]	Poids [kg]
150FDP-52-22T	650x800x1200	233

ACCESSOIRES

Types d'accessoires		Série FDX		Série FDP						
		40FDX	50FDX	40FDP	50FDP	70-80FDP	100FDP 5.5-6.5-8.1kW	100FDP 11-15kW	150FDP 11-15kW	150FDP 22kW
Coude raccord cannelé		G1"1/2 M - Ø40 8640XB	G2" M - Ø50 908659B	-	-	-	-	-	-	
Joint Storz		-	-	DN52(C)/ G1"½ F 208626B	DN52(C)/ G2" M 208630B	DN75(B)/ G2"½ F 208622B DN75(B)/ G3" F 208624B	DN110(A)/ G4" F 208621B	DN110(A)/ G4" F 208621B DN150/G6" F 208620B	DN150/G6" F 208620B DN110(A)/ G4" F 208621B	DN150/G6" F 208620B
Sacrificial anodes belt	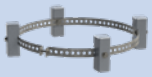	-	-	-	-	908713	908717	908711	908711	908715

Types d'accessoires		5m	10m	15m	20m
Flotteur pour eaux propres		902604B	902601B	902612B	902603B
Flotteur pour eaux sales		902609B	902605B	902606B	902607B

VERSIONS DE CONSTRUCTION

Modèle de pompe	Description
50FDP	Corps avec caoutchoutage NBR
70FDP	Plaque d'usure avec caoutchoutage en polyuréthane
	Embout de refoulement G2"½ M
	Embout de refoulement G3" M
80FDP	Plaque d'usure avec caoutchoutage en polyuréthane
	Raccord cannelé Ø 70 mm
	Embout de refoulement G2"½ M
100FDP-52-5,5 / 100FDP-52-6,5 / 100FDP-52-8,1	Embout de refoulement G4" M
100FDP-52-11/ 100FDP-52-15	Embout de refoulement G4" M
	Raccord cannelé Ø 150 mm
	Embout de refoulement G6" M
150FDP-52-11/ 150FDP-52-15	Embout de refoulement G6" M
	Porte-tuyau Ø 100 mm
	Embout de refoulement G4" M
150FDP-52-22	Embout de refoulement G6" M

MODIFICATION DE LA RÉVISION

Rév. No.	Modification	Page
01	50FDP : correction de l'échelle graphique des courbes de performance	48
	40FDR et 50FDR : correction de la tension du moteur monophasé dans les caractéristiques générales	6, 12
02	Série FDP 70/80 : correction du tableau des caractéristiques générales	30
04	Suppression de la série FDR	-
	Ajout de la série FDX	All
	Ajout de la section « Accessoires »	5 - 14
	Ajout de la section « Options de construction »	43



Franklin Electric

Franklin Electric Europa GmbH
Rudolf-Diesel-Str. 20 - 54516 Wittlich
ALLEMAGNE
Téléphone: +49 (0) 6571 - 105-0
Fax: +49 (0) 6571 - 105-510
Email: info@franklin-electric.de

Franklin Electric S.r.l.
Via Asolo, 7 - 36031 Dueville (Vicenza)
ITALIE
Téléphone: +39 0444 361114
Fax: +39 0444 365247
Email: sales.it@fele.com

franklinwater.eu

10000015089 FR REV.04_05-2026

Membre individuel - Société sujette au contrôle et à la coordination de Franklin Electric Co., Inc.
Franklin Electric se réserve le droit d'apporter des modifications aux spécificités sans préavis.