CATÁLOGO DE PRODUCTO

Franklin Electric

BOMBAS DE ACHIQUE SUMERGIBLES

SERIE FDX, FDP



franklinwater.eu

ÍNDICE

BOMBAS SUMERGIBLES PARA DRENAJE DE USO RESIDENCIAL 50 HZ

Serie FDX Bombas de achique sumergibles 4
Código de identificación del producto 5
Características generales 5
40FDX-52 6
50FDX-52 10

BOMBAS SUMERGIBLES PARA DRENAJE DE USO PROFESIONAL 50 HZ

Serie 40-50FDP - Bombas de achique sumergibles 16
Código de identificación del producto 17
Características generales 17
40FDP-52 18
50FDP-52 18
40FDP-52-HH 20

Serie 70-80FDP - Bombas de achique sumergibles 24
Código de identificación del producto 25
Características generales 25
70FDP-52 26
80FDP-52 26

Serie 100-150FDP - Bombas de achique sumergibles 29
Características generales 30
Código de identificación del producto 30
100FDP-52-5,5/ 100FDP-52-8,1 31
100FDP-52-11 / 100FDP-52-15 34
150FDP-52-11 / 150FDP-52-15 34

Serie 150FDP - Bombas de achique sumergibles 37
Código de identificación del producto 38
Características generales 38
150FDP-52-22 39

Accesorios 42

Versiones constructivas 42

Franklin Electric se reserva el derecho de introducir modificaciones sin previo aviso.
Para obtener información actualizada sobre los productos, visite franklinwater.eu.

Más sobre nuestros productos
a través de contenido multimedia!

MANTÉNGASE AL DÍA CON LA VERSIÓN EN LÍNEA

Será redirigido a la página de nuestro sitio web, donde podrá encontrar:

- Página del producto
- Catálogos y manuales
- Declaraciones y certificaciones
- Documentación técnica



MIRE LOS VÍDEOS EN YOUTUBE

Será redirigido a nuestro canal de YouTube, donde podrá encontrar:

- Presentación de productos
- Tutoriales de instalación
- Servicio y mantenimiento
- Formación técnica



SELECCIONE SU BOMBA AHORA

Será redirigido a nuestro software de selección de bombas, donde podrá encontrar:

- Selección de productos
- Fichas técnicas

Solo necesitas tu smartphone!



REGISTRO DE NUEVOS CLIENTES

¿Todavía no es nuestro cliente, pero desea comprar nuestros productos?

1. Contacte con el responsable comercial de su zona
2. Complete el formulario de registro de nuevos clientes

Escanee el código QR o haga clic en la imagen para acceder directamente al enlace correspondiente.

Bombas sumergibles para drenaje de uso residencial 50 Hz

Serie FDX



Serie FDX Bombas de achique sumergibles

- Modelos de bomba:
  - 40FDX-52 (impulsión Ø 40 mm - G1" ½)
  - 50FDX-52 (impulsión Ø 50 mm - G2")
- Impulsor abierto flotante
- Disponible con o sin flotador ajustable
- Sello mecánico doble en la cámara de aceite (lado de la bomba SiC/SiC)
- Motor en cámara seca
- Componentes de hierro fundido con revestimiento cataforético para aumentar la resistencia a la corrosión
- Acoplamientos rápidos para facilitar el mantenimiento
- Cuadro de mando con protección térmica, necesario para motores trifásicos
- Versiones monofásicas de hasta 1,1 kW con protección térmica integrada y condensador interno
- Mango de acero inoxidable

Datos técnicos

- Caudal:hasta 36 m^3/h
- Altura manométrica: hasta 17,2 m
- Potencia del motor: 0,4 -1,1 kW
- Profundidad minima de inmersión:
  - 280 mm (40 FDX)
  - 336 mm (50FDX)
- Profundidad máxima de inmersión: 5 m
- Paso libre:
  - 7 mm (40 FDX)
  - 6 mm (50FDX)

ACCESORIOS

- Curva portagoma
- Para más información sobre los accesorios, v. pág. 42

RESIDENTIAL COMMERCIAL

Motor de acero inoxidable



Longitud del cable 10 m
(bombas monofásicas con enchufe)

Acoplamientos rápidos
para facilitar el mantenimiento

Motor en cámara seca
para un mantenimiento rápido y sencillo

Doble sello mecánico
(lado de la bomba SiC/SiC)

Componentes de hierro fundido con revestimiento cataforético
para aumentar la resistencia a la corrosión

Filtro de aspiración



Impulsor abierto flotante

Bombeo de fluidos claros sin cargas

Extracción de agua de los estanques, arroyos, pozos de recogida de aguas pluviales

Aguas Residuales

Achique de agua clara y turbia

Serie FDX Bombas de achique sumergibles

CÓDIGO DE IDENTIFICACIÓN DEL PRODUCTO

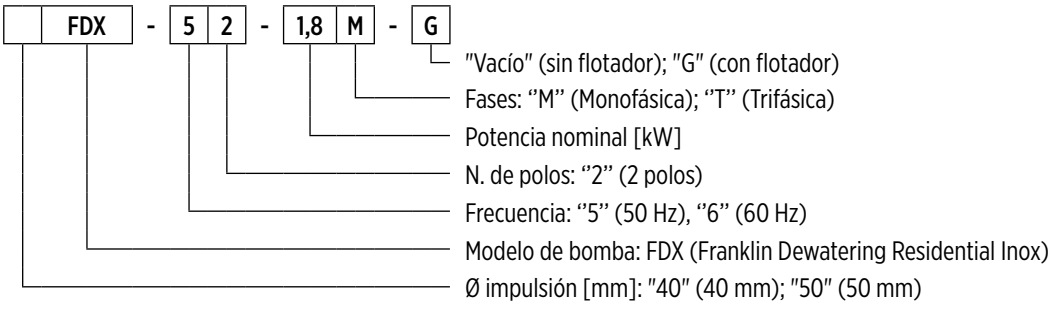

00140089 04/2023

CARACTERÍSTICAS GENERALES

Materiales/Construcción		
Impulsor		Hierro fundido EN GJL200
0		Acero inoxidable AISI304
Cuerpo de bomba		Hierro fundido EN GJL200 con revestimiento cataforético
Tapa		Hierro fundido EN GJL200 con revestimiento cataforético
Filtro	**40FDX**	Aleación de aluminio
	50FDX	Acero inoxidable AISI304
Cierre mecánico	**lado del motor**	Grafito/Cerámica
	lado de la bomba	Carburo de silicio (SiC/SiC)
Cigüeñal		Acero inoxidable AISI416
Cable de alimentación	**Tipo**	10 m H07RN8-F
	Monofásica	3G 1 mm^2 con enchufe SCHUKO (CEE 7/VII)
	Trifásica	4G1mm^2
Motor		
Construcción		jaula de ardilla asíncrona en cámara seca
Tipo		2 polos; 50 Hz
Clase de aislamiento		F
Grado de protección		IP68
Tensión	**Monofásica**	230 V ±6% con protector térmico incorporado, condensador interno
	Trifásica	230V ±10%, 400V ±10%
Límites operativos		
Temperatura máxima del líquido		+40 °C
pH del líquido bombeado		6- 10
Densidad del líquido bombeado		1,0 kg/dm^3
Profundidad máxima de inmersión		5 m
Inmersión mínima para servicio continuo	**40FDX**	280 mm
	50FDX	336 mm
Paso libre	**40FDX**	7 mm
	50FDX	6 mm
Número máximo de arranques por hora		20
Opciones de construcción		

- Versión de 60 Hz
- Diferentes tensiones
- Relleno con aceite blanco comestible

40FDX-52

PRESTACIONES HIDRÁULICAS 50 HZ

Modelo de bomba	Q = Caudal											
	l/sec 0	0,5	1,0	1,5	2,0	2,5	3,0	3,5	4,0	4,5	5,0	5,5
	m^3/h 0	1,8	3,6	5,4	7,2	9,0	10,8	12,6	14,4	16,2	18,0	19,8
	US gpm 0	7,9	15,8	23,7	31,7	39,6	47,5	55,5	63,4	71,3	79,2	87,2
	H = Altura manométrica total de la columna de agua [m]											
40FDX-52-0,4	8,2	**8,0**	**7,7**	**7,2**	**6,7**	**6,0**	**5,1**	**4,3**	**3,3**	**2,1**		
40FDX-52-0,6	9,4	**9,1**	**8,7**	**8,3**	**7,7**	**7,0**	**6,1**	**5,2**	**4,0**	**2,9**	**1,7**	
40FDX-52-0,7	11,3	**11,1**	**10,9**	**10,5**	**9,9**	**9,2**	**8,5**	**7,6**	**6,6**	**5,4**	**4,1**	**2,1**

Rango de aplicación

DATOS TÉCNICOS

Modelo de bomba	Potencia absorbida P_1	Potencia nominal P_2		Tensión	Intensidad nominal	Fases	Cable de alimentación		Boya	Condensador de arranque	Boca de impulsión	Peso [kg]
	[kW]	[kW]	[HP]	[V]	[A]		Longitud [m]	Tipo		[µf]		
40FDX-52-0,4M	0,63	0,4	0,5	230	3,1	1 ~	10	3G1	-	10	G1½	14,5
40FDX-52-0,4M-G	0,63	0,4	0,5	230	3,1	1 ~	10	3G1	•	10	G1½	14,5
40FDX-52-0,6M	0,67	0,6	0,8	230	3,2	1 ~	10	3G1	-	10	G1½	14,5
40FDX-52-0,6M-G	0,67	0,6	0,8	230	3,2	1 ~	10	3G1	•	10	G1½	14,5
40FDX-52-0,7M	0,85	0,7	0,95	230	4,0	1 ~	10	3G1	-	16	G1½	16,5
40FDX-52-0,7M-G	0,85	0,7	0,95	230	4,0	1 ~	10	3G1	•	16	G1½	16,5
40FDX-52-0,7T	0,85	0,7	0,95	400	1,6	3 ~	10	4G1	-	-	G1½	16,5
40FDX-52-0,7T-G	0,85	0,7	0,95	400	1,6	3 ~	10	4G1	•	-	G1½	16,5

"-" = no disponible
• = disponible

40FDX-52

CURVAS DE RENDIMIENTO A 50 HZ

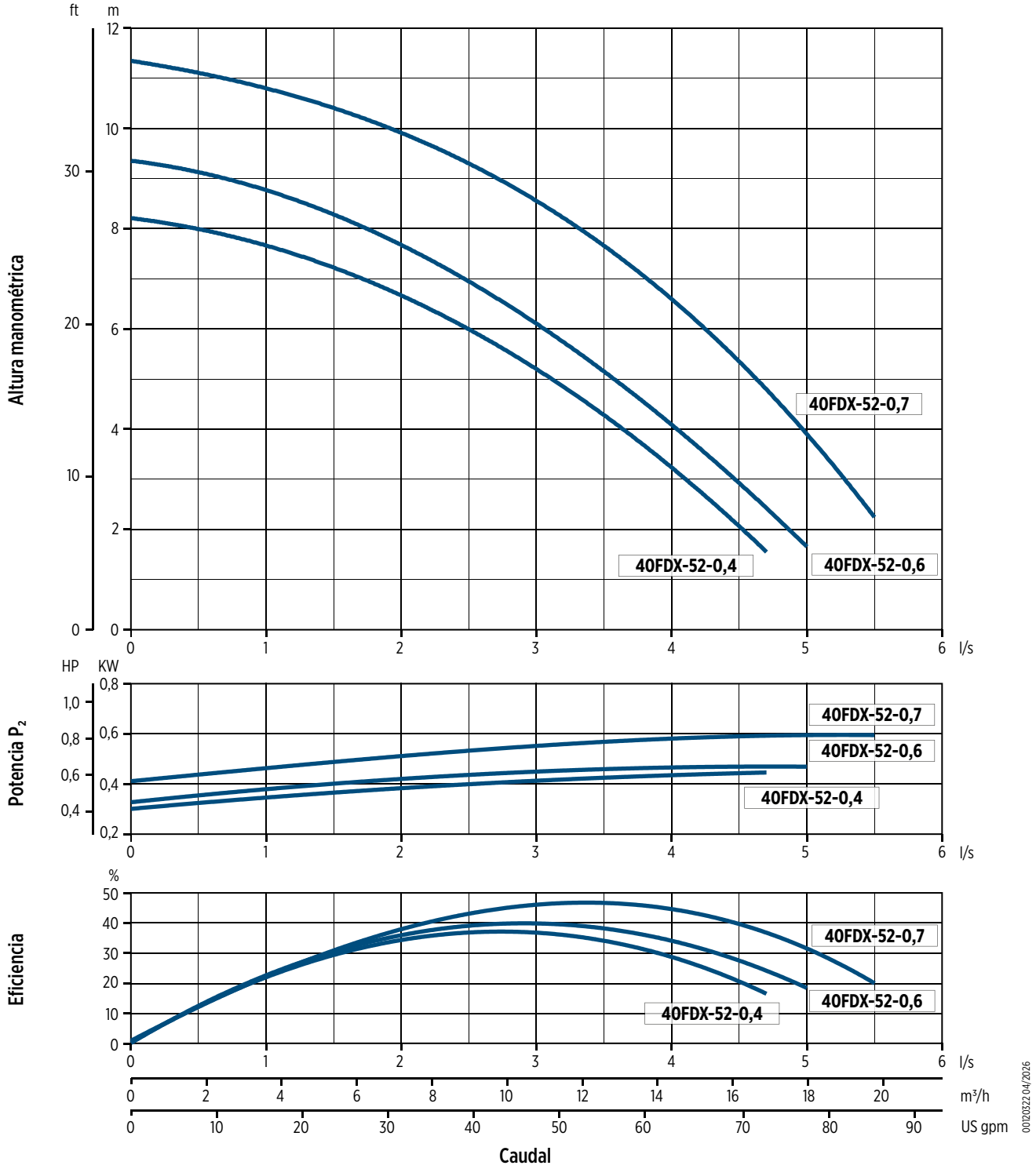

0012032 04/2026

40FDX-52

DIMENSIONES

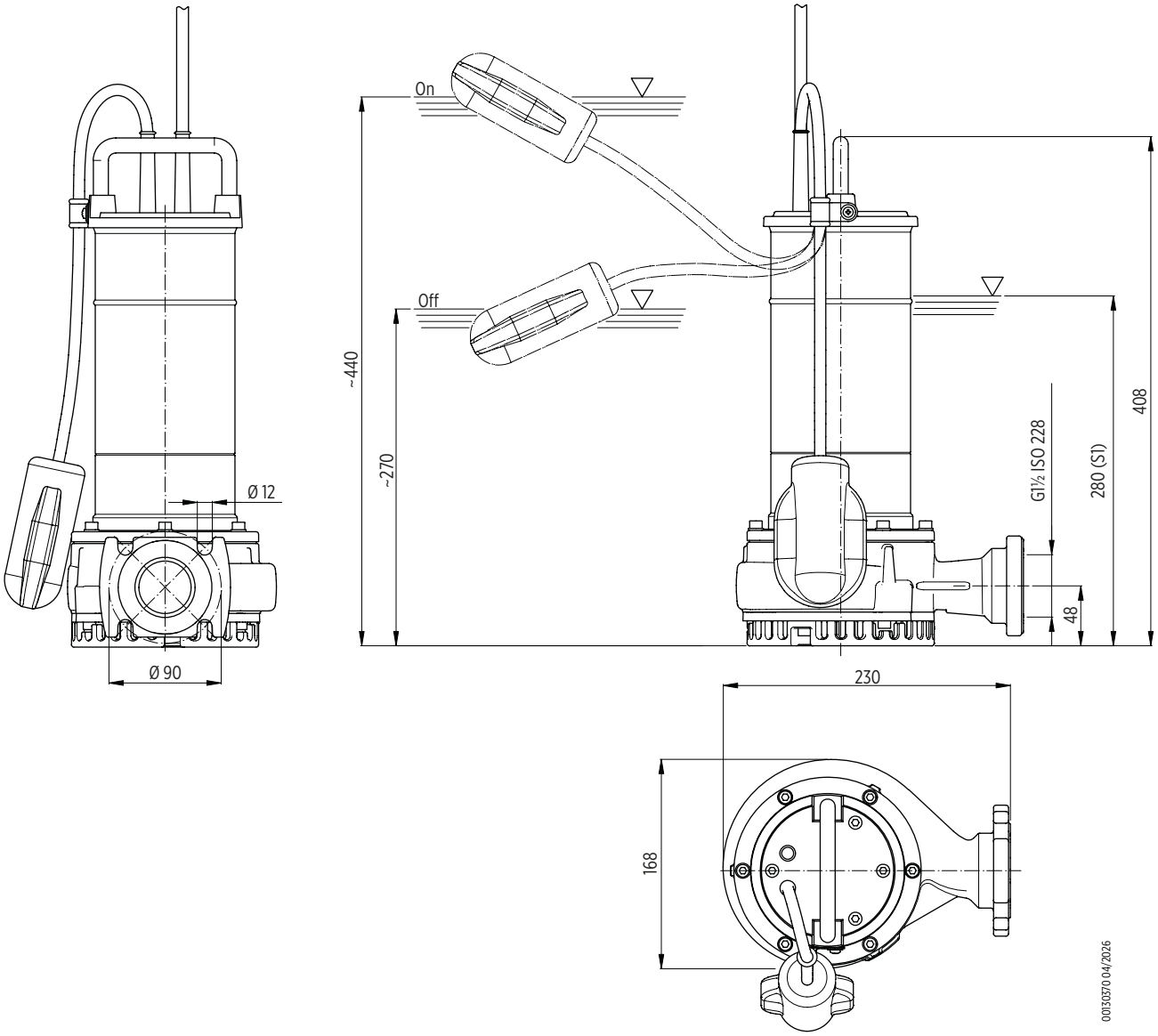

Embalaje		
Modelo de bomba	Dimensiones [mm]	Peso [kg]
40FDX-52-0,4	255x225x560	15,2
40FDX-52-0,6		
40FDX-52-0,7		17,2

Palé			
Modelo de bomba	Dimensiones [mm]	Nº de bombas	Peso [kg]
40FDX-52-0,4	1200x800x700	15	245
40FDX-52-0,6			
40FDX-52-0,7			275

40FDX-52

INSTALACIÓN

Instalación transportable

Para uso de emergencia con conexión de manguera y para instalación libre en el sumidero

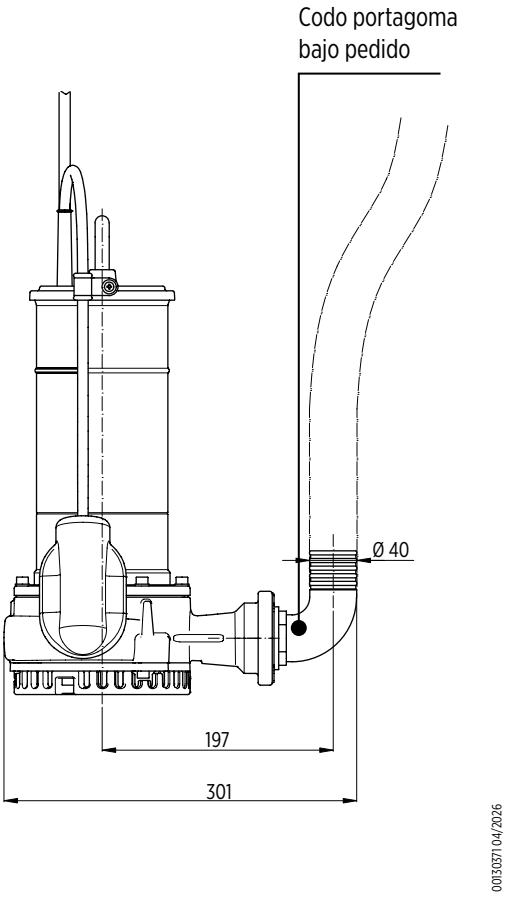

50FDX-52

PRESTACIONES HIDRÁULICAS 50 HZ

Modelo de bomba	Q = Caudal														
	l/sec 0	1,0	1,5	2,0	2,5	3,0	3,5	4,0	4,5	5,0	6,0	7,0	8,0	9,0	10,0
	m^3/h 0	3,6	5,4	7,2	9,0	10,8	12,6	14,4	16,2	18,0	21,6	25,2	28,8	32,4	36,0
	US gpm 0	15,8	23,7	31,7	39,6	47,5	55,5	63,4	71,3	79,2	92,1	110,9	126,8	142,6	158,5
	H = Altura manométrica total de la columna de agua [m]														
50FDX-52-0,9	14,9	**14,4**	**14,1**	**13,8**	**13,3**	**12,9**	**12,5**	**11,8**	**11,4**	**10,6**	**9,1**	**7,4**	**5,5**	**3,4**	
50FDX-52-1,1	17,2	**16,4**	**16,0**	**15,6**	**15,2**	**14,6**	**14,3**	**13,6**	**13,1**	**12,3**	**10,9**	**9,3**	**7,3**	**5,5**	**3,2**

Rango de aplicación

DATOS TÉCNICOS

Modelo de bomba	Potencia absorbida P_1	Potencia nominal P_2		Tensión	Intensidad nominal	Fases	Cable de alimentación		Boya	Condensador de arranque	Boca de impulsión	Peso [kg]
	[kW]	[kW]	[HP]	[V]	[A]		Longitud [m]	Tipo		[µf]		
50FDX-52-0,9M	1,4	0,9	1,2	230	6,1	1 ~	10	3G1	-	20	G2	18
50FDX-52-0,9M-G	1,4	0,9	1,2	230	6,1	1 ~	10	3G1	•	20	G2	18
50FDX-52-0,9T	1,4	0,9	1,2	400	2,1	3 ~	10	4G1	-	-	G2	18
50FDX-52-0,9T-G	1,4	0,9	1,2	400	2,1	3 ~	10	4G1	•	-	G2	18
50FDX-52-1,1M	1,5	1,1	1,9	230	7,3	1 ~	10	3G1	-	25	G2	19,5
50FDX-52-1,1M-G	1,5	1,1	1,9	230	7,3	1 ~	10	3G1	•	25	G2	19,5
50FDX-52-1,1T	1,5	1,1	1,9	400	3,2	3 ~	10	4G1	-	-	G2	19,5

"-" = no disponible
• = disponible

50FDX-52

CURVAS DE RENDIMIENTO A 50 HZ

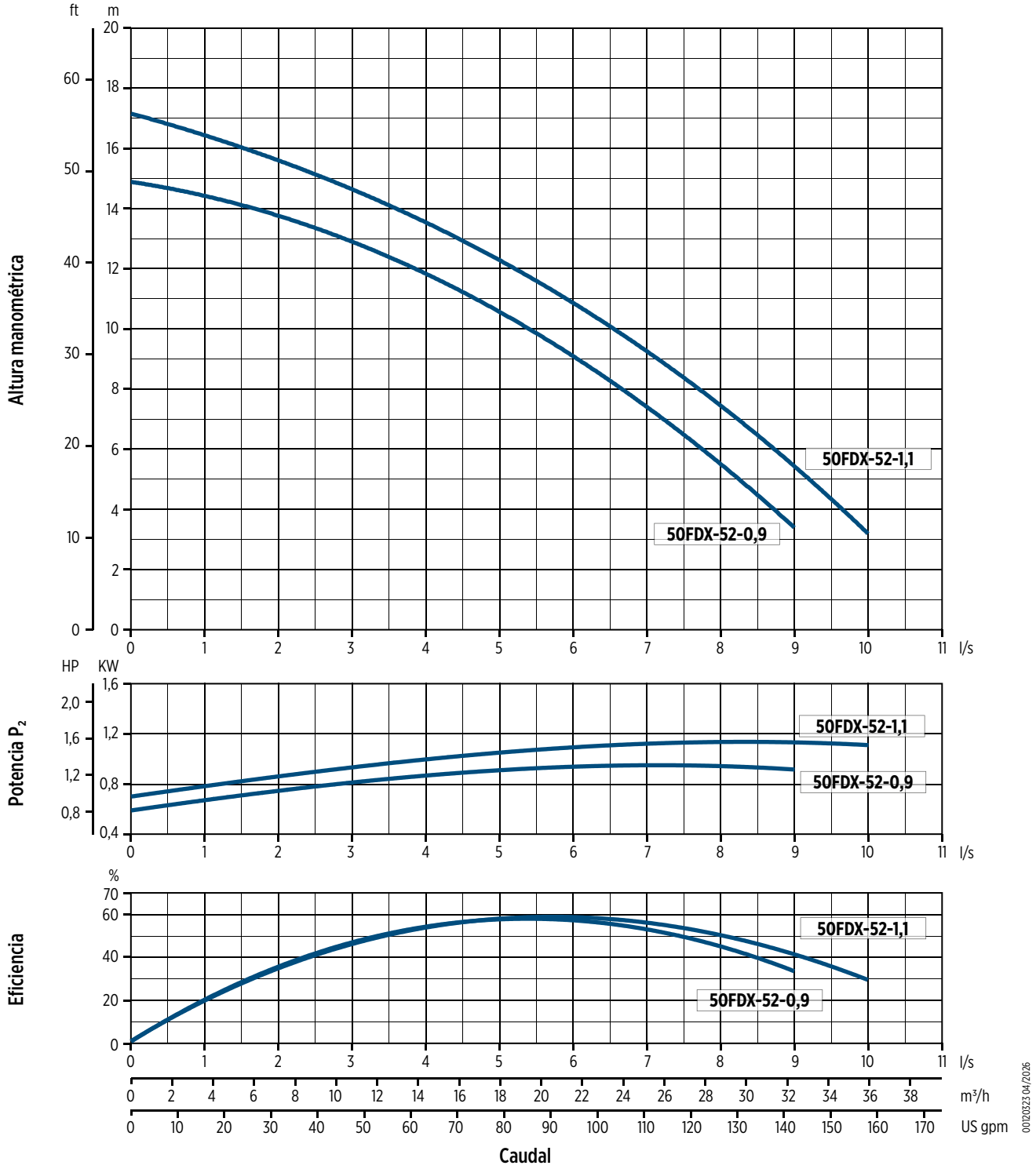

50FDX-52

DIMENSIONES

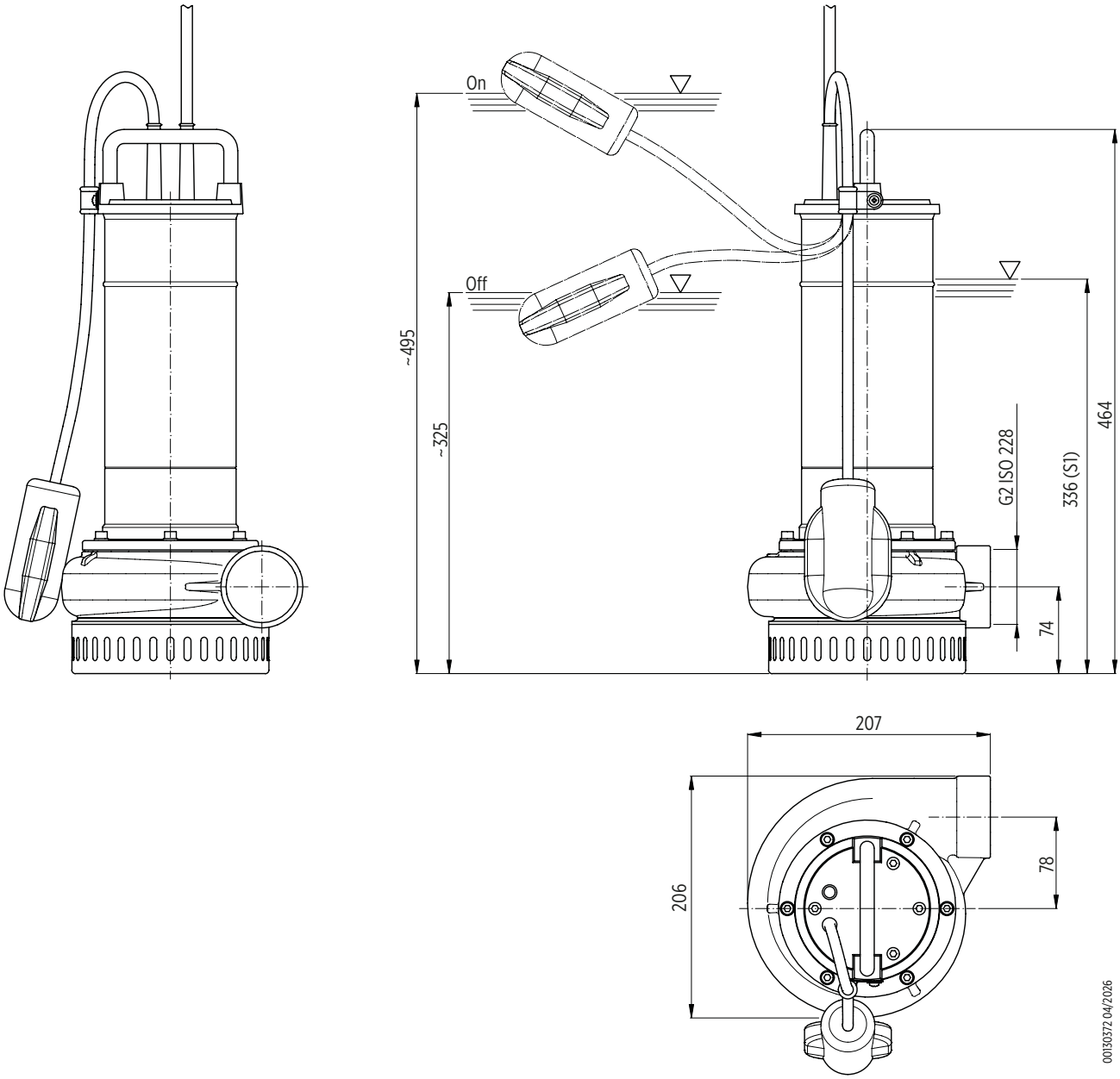

Embalaje		
Modelo de bomba	Dimensiones [mm]	Peso [kg]
50FDX-52-0,9	255x205x560	18,7
50FDX-52-1,1		20,2

Palé			
Modelo de bomba	Dimensiones [mm]	Nº de bombas	Peso [kg]
50FDX-52-0,9	1200x800x700	15	300
50FDX-52-1,1			320

50FDX-52

INSTALACIÓN

Instalación transportable

Para uso de emergencia con conexión de manguera y para instalación libre en el sumidero

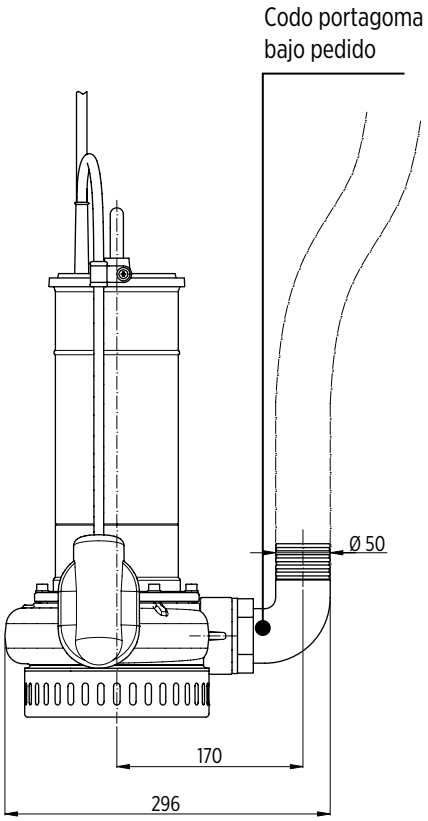

Bombas sumergibles para drenaje de uso profesional 50 Hz

Serie 40-50FDP – Bombas de achique sumergibles

- Modelos de bomba:
  - 40FDP-52 (impulsión G1"½)
  - 50FDP-52 (impulsión G2")
- Tipo de impulsor: abierta flotante (versión estándar) o abierta flotante de doble impulsor (versión HH)
- Disponible con o sin flotador
- Cierre mecánico: SiC/SiC (carburo de silicio)
- Componentes principales de aluminio para reducir el peso; impulsor de hierro fundido para una mayor durabilidad
- La versión HH ofrece una mayor altura manométrica
- Versión monofásica de hasta 1,1 kW con protección térmica integrada
- Condensador externo
- Amplia gama de accesorios disponibles

Datos técnicos

- Caudal: hasta 54 m^3/h
- Altura manométrica: hasta 32 m
- Potencia del motor: 1 - 2,2 kW
- Profundidad minima de inmersión: consulte las tablas "Dimensiones"
- Profundidad máxima de inmersión: 5 m
- Paso libre: 6 mm

ACCESORIOS

- Junta Storz
- Para más información sobre los accesorios, v. pág. 42

COMMERCIAL | INDUSTRY | CONSTRUCTION | MINING

Componentes de aluminio

Versión de alta altura manométrica (HH)



Longitud del cable 10 m
(bombas monofásicas con enchufe)

Sello mecánico Sic/Sic
para soportar los fluidos abrasivos

Impulsor de hierro fundido
para resistir

Racor de codo roscado
included in the package

Placa de desgaste con revestimiento de goma NBR
(50FDP)



Impulsor abierto flotante



Impulsor doble abierto flotante
"HH" (versión de alta altura manométrica)

Drenaje y Achique

Recuperación de aguas pluviales

Achique de agua clara y turbia

Vaciado y drenaje del agua de la obra

Drenaje y desagüe para actividades mineras y canteras

Serie 40-50FDP - Bombas de achique sumergibles

CÓDIGO DE IDENTIFICACIÓN DEL PRODUCTO

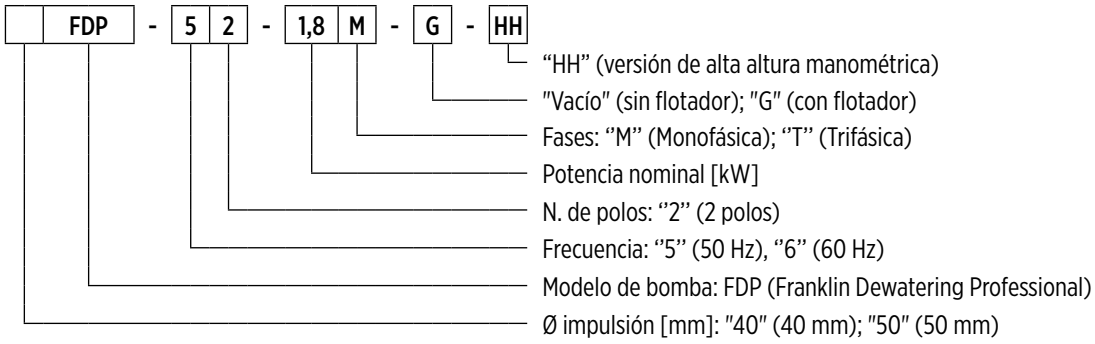

001400089 04/2026

CARACTERÍSTICAS GENERALES

Materiales/Construcción		
Impulsor		Hierro fundido EN GJL200
0		Aleación de aluminio EN AW6060
Cuerpo de bomba		Aleación de aluminio
Tapa		Aleación de aluminio
Filtro		Aleación de aluminio
Placa de desgaste	**40FDP-52-1,0M**	Acero inoxidable AISI304
	50FDP-52-1,4M, 50FDP-52-1,8M	Aleación de aluminio con revestimiento de goma NBR
Cierre mecánico		Carburo de silicio (SiC/SiC)
Cigüeñal		Acero inoxidable AISI420
Cable de alimentación	**Tipo**	10 m H07RN-F
	Monofásica 40FDP-52-1,0M	4G1,5mm², caja de condensadores y enchufe SCHUKO (CEE 7/VII)
	Monofásica 50FDP-52-1,4M, 50FDP-52-1,8M	4G2,5mm², caja de condensadores y enchufe SCHUKO (CEE 7/VII)
	Trifásica	4G1,5mm²
Motor		
Construcción		asíncrono de jaula de ardilla en baño de aceite
Tipo		2 polos; 50 Hz
Clase de aislamiento		F
Grado de protección		IP68
Tensión	**Monofásica**	230 V ±6% con protector térmico incorporado (hasta 1,1 kW)
	Trifásica	230V ±10%, 400V ±10%
Límites operativos		
Temperatura máxima del líquido		+40 °C
pH del líquido bombeado		5 - 8
Densidad del líquido bombeado		1,0 kg/dm³
Profundidad máxima de inmersión		5 m
Inmersión mínima para servicio continuo		consulte las tablas "Dimensiones"
Paso libre		6 mm
Número máximo de arranques por hora		20
Opciones de construcción		

- Versión de 60 Hz
- Diferentes tensiones
- Relleno con aceite blanco comestible

40FDP-52

PRESTACIONES HIDRÁULICAS 50 HZ

Modelo de bomba	Q = Caudal							
	l/sec 0	1	2	3	4	5	6	7
	m³/h 0	3,6	7,2	10,8	14,4	18	21,6	25,2
	US gpm 0	15,8	31,7	47,5	63,4	79,2	92,1	110,9
	H = Altura manométrica total de la columna de agua [m]							
40FDP-52-1,0	18	**16,5**	**15**	**13,5**	**11**	**8**	**4,5**	**1**
40FDP-52-1,1	20	**18,5**	**17**	**15,5**	**13,5**	**11**	**8,5**	**5**

Rango de aplicación

DATOS TÉCNICOS

Modelo de bomba	Potencia absorbida P_1	Potencia nominal P_2		Tensión	Intensidad nominal	Fases	Cable de alimentación		Boya	Condensador de arranque	Boca de impulsión	Peso [kg]
	[kW]	[kW]	[HP]	[V]	[A]		Longitud [m]	Tipo		[µf]		
40FDP-52-1,0M	1,4	1	1,36	230	7,2	1 ~	10	4G1,5	-	25	G1½	20
40FDP-52-1,0M-G	1,4	1	1,36	230	7,2	1 ~	10	4G1,5	•	25	G1½	20
40FDP-52-1,0T	1,4	1	1,36	400	2	3 ~	10	4G1,5	-	-	G1½	20
40FDP-52-1,0T-G	1,4	1	1,36	400	2	3 ~	10	4G1,5	•	-	G1½	20
40FDP-52-1,1T	1,7	1,1	1,5	400	3	3 ~	10	4G1,5	-	-	G1½	20
40FDP-52-1,1T-G	1,7	1,1	1,5	400	3	3 ~	10	4G1,5	•	-	G1½	22

"-" = no disponible
• = disponible

50FDP-52

PRESTACIONES HIDRÁULICAS 50 HZ

Modelo de bomba	Q = Caudal															
	l/sec 0	1	2	3	4	5	6	7	8	9	10	11	12	13	14	15
	m³/h 0	3,6	7,2	10,8	14,4	18	21,6	25,2	28,8	32,4	36	39,6	43,2	46,8	50,4	54
	US gpm 0	15,8	31,7	47,5	63,4	79,2	92,1	110,9	126,8	142,6	158,5	174,3	190,2	206	221,9	237,7
	H = Altura manométrica total de la columna de agua [m]															
50FDP-52-1,4	14,3	**14,1**	**13,7**	**13,1**	**12,5**	**11,8**	**11**	**9,8**	**8,5**	**7**	**6**	**4,5**	**2,8**			
50FDP-52-1,8	16,6	**16,3**	**16,1**	**15,8**	**15,1**	**14,2**	**14**	**12,8**	**11,8**	**10,2**	**9**	**7**	**5,8**	**4**	**2**	
50FDP-52-2,2	18,5	**18,5**	**18,2**	**17,8**	**17,5**	**16,5**	**16**	**14,7**	**13,9**	**12**	**10,5**	**9,1**	**7,5**	**5,8**	**4**	**2**

Rango de aplicación

DATOS TÉCNICOS

Modelo de bomba	Potencia absorbida P_1	Potencia nominal P_2		Tensión	Intensidad nominal	Fases	Cable de alimentación		Boya	Condensador de arranque	Boca de impulsión	Peso [kg]
	[kW]	[kW]	[HP]	[V]	[A]		Longitud [m]	Tipo		[µf]		
50FDP-52-1,4M	2,1	1,4	1,9	230	12	1 ~	10	4G2,5	-	25	G2	23
50FDP-52-1,4M-G	2,1	1,4	1,9	230	12	1 ~	10	4G2,5	•	25	G2	25
50FDP-52-1,8M	2,4	1,8	2,4	230	14	1 ~	10	4G2,5	-	30	G2	27
50FDP-52-1,8M-G	2,4	1,8	2,4	230	14	1 ~	10	4G2,5	•	30	G2	29
50FDP-52-1,8T	2,4	1,8	2,4	400	4,6	3 ~	10	4G1,5	-	-	G2	25
50FDP-52-1,8T-G	2,4	1,8	2,4	400	4,6	3 ~	10	4G1,5	•	-	G2	27
50FDP-52-2,2T	2,9	2,2	3	400	5	3 ~	10	4G1,5	-	-	G2	26
50FDP-52-2,2T-G	2,9	2,2	3	400	5	3 ~	10	4G1,5	•	-	G2	28

"-" = no disponible
• = disponible

40FDP-52 / 50FDP-52

CURVAS DE RENDIMIENTO A 50 HZ

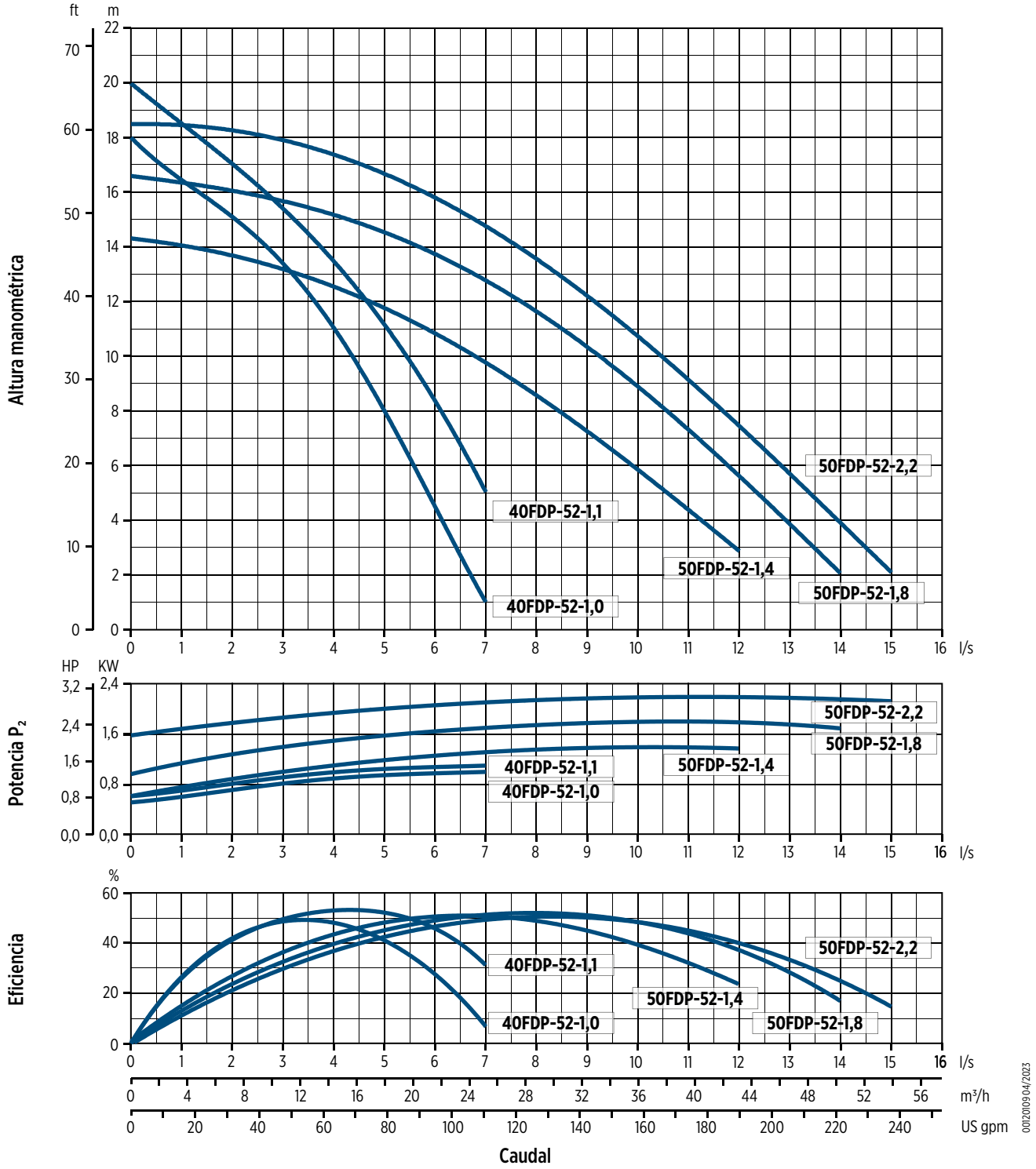

40FDP-52-HH

PRESTACIONES HIDRÁULICAS 50 HZ

Modelo de bomba	Q = Caudal							
	l/sec 0	1	2	3	4	5	6	7
	m^3/h 0	3,6	7,2	10,8	14,4	18	21,6	25,2
	US gpm 0	15,8	31,7	47,5	63,4	79,2	92,1	110,9
	H = Altura manométrica total de la columna de agua [m]							
40FDP-52-1,4 HH	31	**27**	**23**	**19**	**14,5**	**10**	**5,2**	
40FDP-52-1,8 HH	32	**29,5**	**26**	**22**	**18**	**13**	**7,8**	**2**

Rango de aplicación

DATOS TÉCNICOS

Modelo de bomba	Potencia absorbida P_1	Potencia nominal P_2		Tensión	Intensidad nominal	Fases	Cable de alimentación		Boya	Condensador de arranque	Boca de impulsión	Peso [kg]
	[kW]	[kW]	[HP]	[V]	[A]		Longitud [m]	Tipo		[µf]		
40FDP-52-1,4M-HH	2,2	1,4	1,9	230	12	1 ~	10	4G2,5	-	25	G1½	22
40FDP-52-1,4M-G-HH	2,2	1,4	1,9	230	12	1 ~	10	4G2,5	•	25	G1½	24
40FDP-52-1,8M-HH	2,7	1,8	2,4	230	14	1 ~	10	4G2,5	-	30	G1½	25
40FDP-52-1,8M-G-HH	2,7	1,8	2,4	230	14	1 ~	10	4G2,5	•	30	G1½	27
40FDP-52-1,8T-HH	2,4	1,8	2,4	400	4,6	3 ~	10	4G1,5	-	-	G1½	22
40FDP-52-1,8T-G-HH	2,4	1,8	2,4	400	4,6	3 ~	10	4G1,5	•	-	G1½	24

"-" = no disponible
• = disponible

40FDP-52-HH

CURVAS DE RENDIMIENTO A 50 HZ

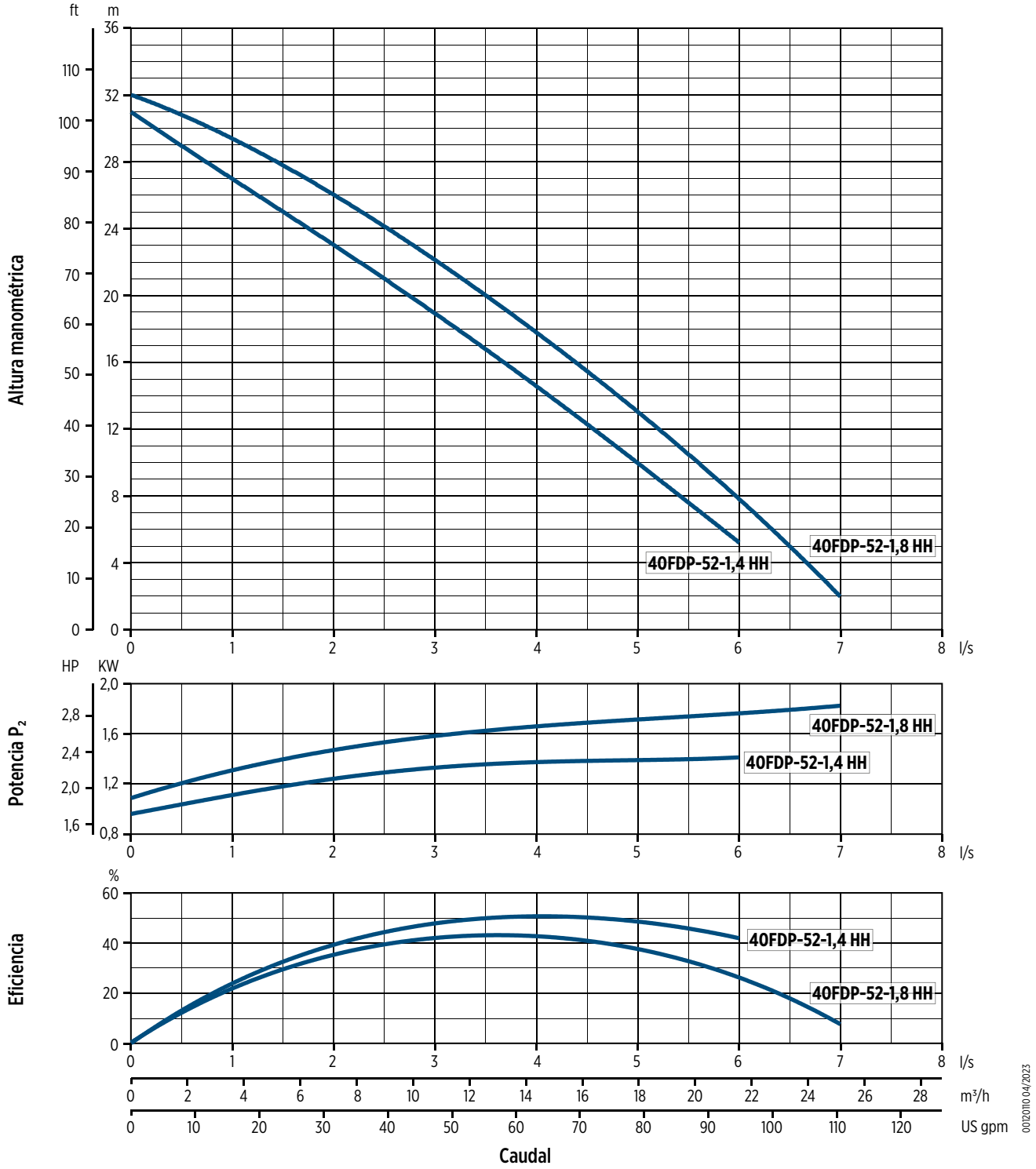

40FDP-52 / 50FDP-52

DIMENSIONES

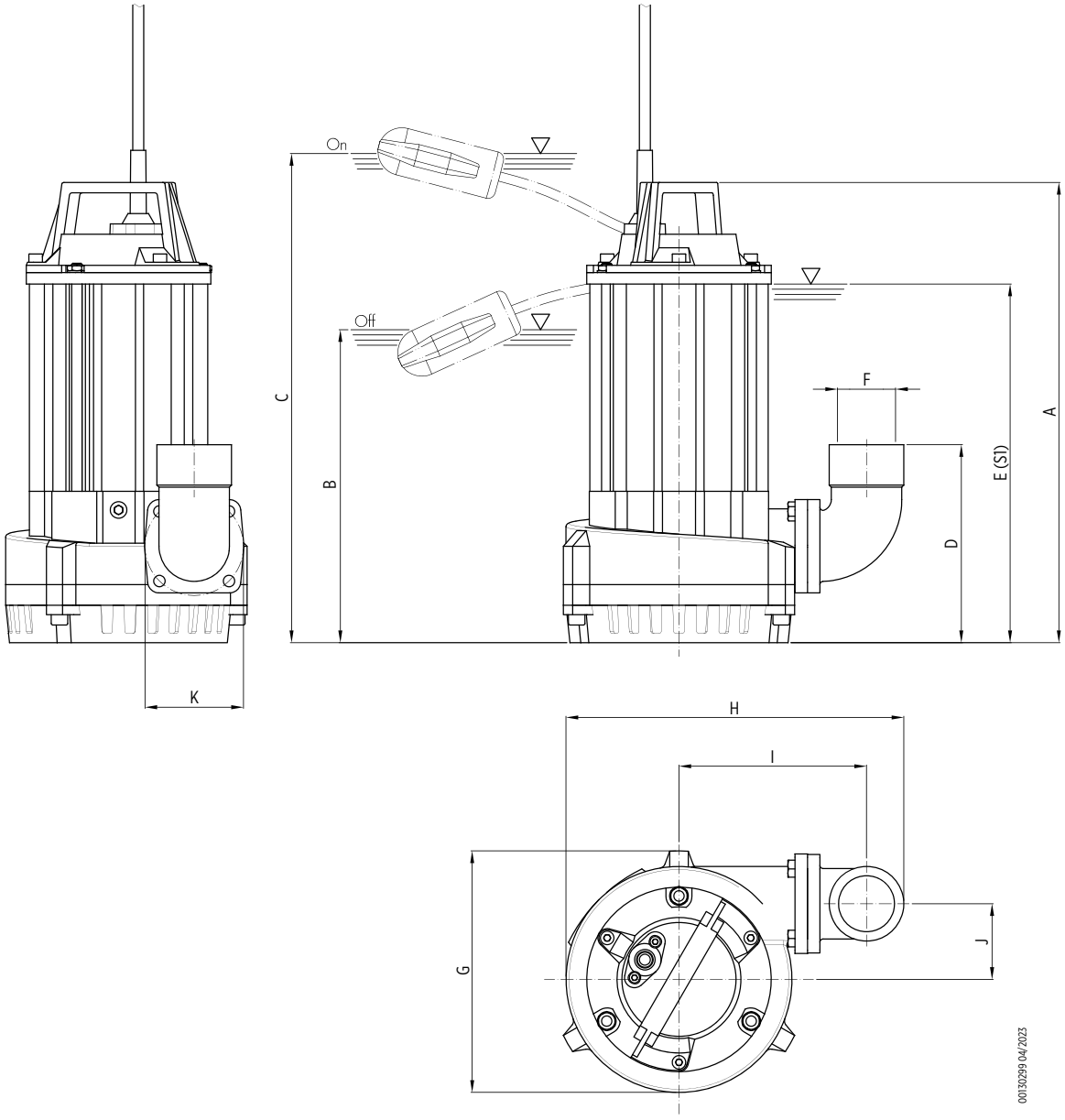

Modelo de bomba	Dimensiones [mm]										
	A	B	C	D	E	F	G	H	I	J	K
40FDP-52-1,0M	390	-	-	162	290	G1½ M	190	290	175	60	75
40FDP-52-1,0M-G	390	230	440	162	290	G1½ M	190	290	175	90	75
40FDP-52-1,0T	390	-	-	162	290	G1½ M	190	290	175	60	75
40FDP-52-1,0T-G	390	-	-	162	290	G1½ M	190	290	175	60	75
40FDP-52-1,1T	390	-	-	162	290	G1½ M	190	290	175	60	75
40FDP-52-1,1T-G	390	-	-	162	290	G1½ M	190	290	175	60	75
50FDP-52-1,4M	445	-	-	190	345	G2 F	233	326	180	73	95
50FDP-52-1,4M-G	485	240	530	190	345	G2 F	233	326	180	73	95
50FDP-52-1,8M	445	-	-	190	345	G2 F	233	326	180	73	95
50FDP-52-1,8M-G	485	240	530	190	345	G2 F	233	326	180	73	95
50FDP-52-1,8T	445	-	-	190	345	G2 F	233	326	180	73	95
50FDP-52-1,8T-G	485	240	530	190	345	G2 F	233	326	180	73	95
50FDP-52-2,2T	445	-	-	190	345	G2 F	233	326	180	73	95
50FDP-52-2,2T-G	485	240	530	190	345	G2 F	233	326	180	73	95

Embalaje		
Modelo de bomba	Dimensiones [mm]	Peso [kg]
40FDP-52-1,0M	255x205x560	20,7
40FDP-52-1,0M-G	290x245x585	21
40FDP-52-1,0T	255x205x560	20,7
40FDP-52-1,0T-G	255x205x560	20,7
40FDP-52-1,1T	255x205x560	20,7
40FDP-52-1,1T-G	255x205x560	22,7
50FDP-52-1,4M	300x260x585	24
50FDP-52-1,4M-G	300x260x585	26
50FDP-52-1,8M	300x260x585	28
50FDP-52-1,8M-G	300x260x585	30
50FDP-52-1,8T	300x260x585	26
50FDP-52-1,8T-G	300x260x585	28
50FDP-52-2,2T	300x260x585	27
50FDP-52-2,2T-G	300x260x585	29

40FDP-52-HH

DIMENSIONES

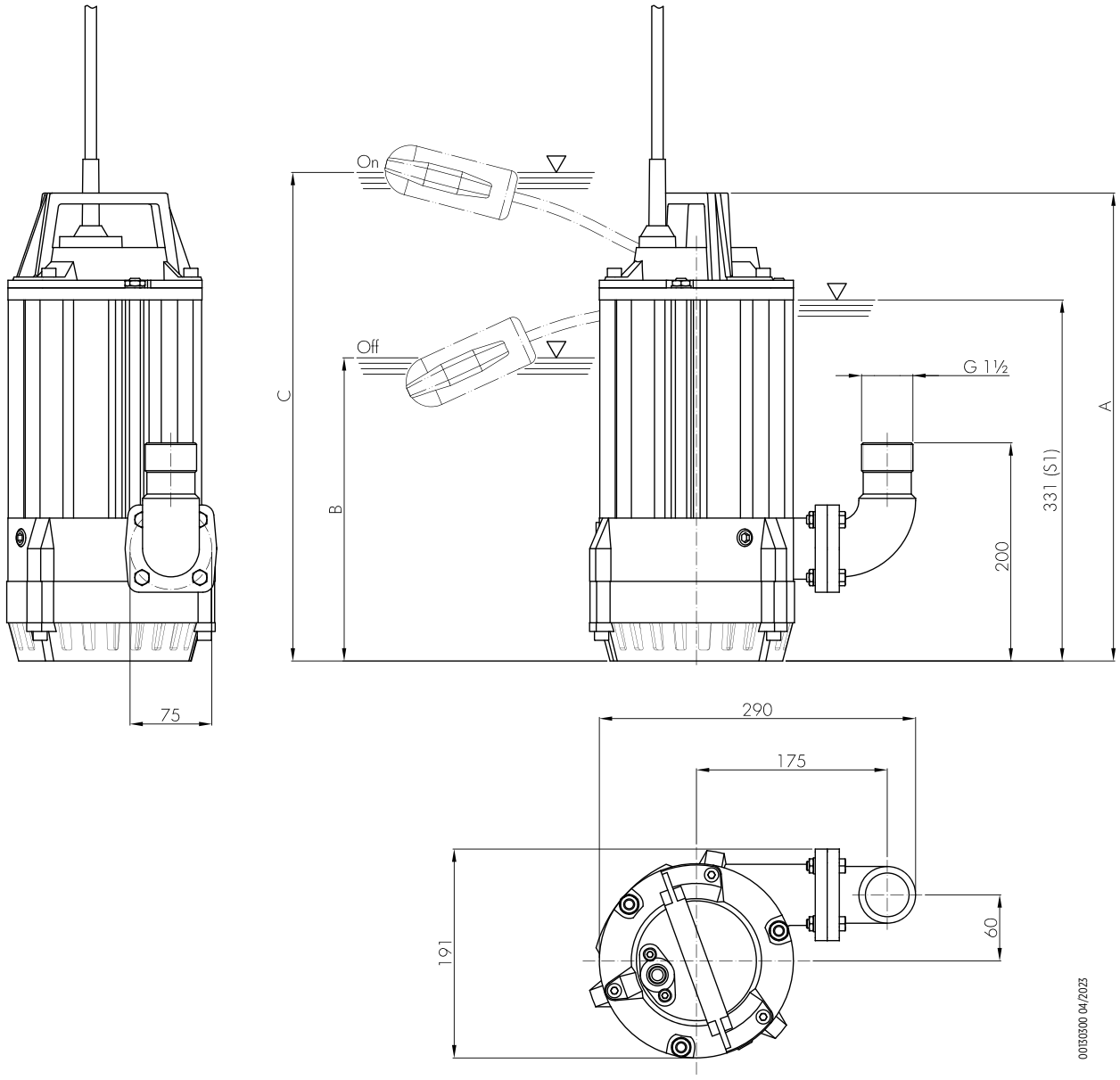

Modelo de bomba	Dimensiones [mm]		
	A	B	C
40FDP-52-1,4M-HH	429	-	-
40FDP-52-1,4M-G-HH	469	250	570
40FDP-52-1,8M-HH	429	-	-
40FDP-52-1,8M-G-HH	469	250	570
40FDP-52-1,8T-HH	429	-	-
40FDP-52-1,8T-G-HH	469	250	570

Embalaje		
Modelo de bomba	Dimensiones [mm]	Peso [kg]
40FDP-52-1,4M-HH	290x245x585	23
40FDP-52-1,4M-G-HH	290x245x585	25
40FDP-52-1,8M-HH	290x245x585	26
40FDP-52-1,8M-G-HH	290x245x585	28
40FDP-52-1,8T-HH	255x205x560	22,7
40FDP-52-1,8T-G-HH	290x245x585	25

Serie 70-80FDP – Bombas de achique sumergibles

- Modelos de bomba:
  - 70FDP-52 (impulsión Ø 70 mm)
  - 80FDP-52 (impulsión G3")
- Características del impulsor: abierta flotante de acero inoxidable martensítico
- Doble sello mecánico en la cámara de aceite
- Componentes principales de aluminio para reducir el peso
- Placa de desgaste con revestimiento de goma NBR
- Condensador externo
- Amplia gama de accesorios disponibles
- Versiones constructivas:
  - Revestimiento de goma de poliuretano
  - Boca de impulsión roscada G2"½ M o G3" M
  - Portagoma Ø 70 mm o Ø 80 mm



Componentes de aluminio

Datos técnicos

- Caudal: hasta 100,8 m^3/h
- Altura manométrica: hasta 23,3 m
- Potencia del motor: 2,2 - 4,1 kW
- Profundidad minima de inmersión: 457 mm
- Profundidad máxima de inmersión: 5 m
- Paso libre: 6 mm

ACCESORIOS

- Junta Storz
- Cinturón con ánodos sacrificiales
- Para más información sobre los accesorios, v. pág. 42



Longitud del cable 10 m
(bombas monofásicas con enchufe)

Motor con separadores de fase

Diferentes opciones de tipo de impulsión
Posibilidad de tener la impulsión con boca roscada o con boca portagoma

Doble sello mecánico

Impulsor de acero inoxidable martensítico

Placa de desgaste
con revestimiento de goma de NBR



Impulsor abierto flotante


Drenaje y Achique (aguas claras y turbias)


Recuperación de aguas pluviales


Drenaje de emergencia por inundación


Vaciado y drenaje del agua de la obra


Drenaje y desagüe para actividades mineras y canteras


Suitable fluids containing abrasive particles

Serie 70-80FDP - Bombas de achique sumergibles

CÓDIGO DE IDENTIFICACIÓN DEL PRODUCTO

	FDP	-	5	2	-	2,2	M

- Fases: "M" (Monofásica); "T" (Trifásica)
- Potencia nominal [kW]
- N. de polos: "2" (2 polos)
- Frecuencia: "5" (50 Hz), "6" (60 Hz)
- Modelo de bomba: FDP (Franklin Dewatering Professional)
- Ø impulsión [mm]: "70" (70 mm); "80" (80 mm)

00140113 04/2026

CARACTERÍSTICAS GENERALES

Materiales/Construcción		
Impulsor		Acero inoxidable martensítico
0		Aleación de aluminio
Cuerpo de bomba		Aleación de aluminio
Tapa		Aleación de aluminio
Filtro		Acero inoxidable AISI304
Placa de desgaste		Aleación de aluminio con revestimiento de goma NBR
Cierre mecánico	**lado del motor**	Grafito/Alúmina
	lado de la bomba	Carburo de silicio (SiC/SiC)
Cigüeñal		Acero inoxidable AISI420
Cable de alimentación	**Tipo**	10 m H07RN-F
	Monofásica 70FDP-52-2,2M	4G2,5mm², caja de condensadores y enchufe SCHUKO (CEE 7/VII)
	Trifásica 80FDP-52-4,1T	4G2,5mm²
	Trifásica	4G1,5mm²
Motor		
Construcción		jaula de ardilla asíncrona en cámara seca
Tipo		2 polos; 50 Hz
Clase de aislamiento		F
Grado de protección		IP68
Tensión	**Monofásica**	230 V ±6%
	Trifásica	230V ±10%, 400V ±10%
Límites operativos		
Temperatura máxima del líquido		+40 °C
pH del líquido bombeado		5 - 8
Densidad del líquido bombeado		1,0 kg/dm³
Profundidad máxima de inmersión		5 m
Inmersión mínima para servicio continuo		457 mm
Paso libre		6 mm
Número máximo de arranques por hora		20
Opciones de construcción		

- Versión de 60 Hz
- Diferentes tensiones
- Con revestimiento de goma de material compuesto para la protección contra el desgaste (posibles cambios en el rendimiento hidráulico)

70FDP-52

PRESTACIONES HIDRÁULICAS 50 HZ

Modelo de bomba	Q = Caudal								
	l/sec 0	2	4	6	8	10	12	15	20
	m^3/h 0	7,2	14,4	21,6	28,8	36	43,2	54	72
	US gpm 0	31,7	63,4	92,1	126,8	158,5	190,2	237,7	317
	H = Altura manométrica total de la columna de agua [m]								
70FDP-52-2,2	16	**15**	**14**	**12,8**	**11,3**	**9,6**	**8**	**5**	
70FDP-52-3,5	21	**20,5**	**19,5**	**18,5**	**17**	**15,5**	**13,5**	**9,5**	**4**

Rango de aplicación

DATOS TÉCNICOS

Modelo de bomba	Potencia absorbida P_1	Potencia nominal P_2		Tensión	Intensidad nominal	Fases	Cable de alimentación		Boya	Condensador de arranque	Boca de impulsión	Peso [kg]
	[kW]	[kW]	[HP]	[V]	[A]		Longitud [m]	Tipo		[µf]		
70FDP-52-2,2M	3	2,2	3	230	14	1 ~	10	4G2,5	-	50	Ø70	33
70FDP-52-2,2T	3	2,2	3	400	5,2	3 ~	10	4G1,5	-	-	Ø70	30
70FDP-52-3,5T	4,7	3,5	4,7	400	8	3 ~	10	4G1,5	-	-	Ø70	31

"-" = no disponible
• = disponible

80FDP-52

PRESTACIONES HIDRÁULICAS 50 HZ

Modelo de bomba	Q = Caudal										
	l/sec 0	2	4	6	8	10	12	15	20	25	28
	m^3/h 0	7,2	14,4	21,6	28,8	36	43,2	54	72	90	100,8
	US gpm 0	31,7	63,4	92,1	126,8	158,5	190,2	237,7	317	396,2	443,8
	H = Altura manométrica total de la columna de agua [m]										
80FDP-52-4,1	23,3	**22,9**	**22,5**	**21**	**20,5**	**18,5**	**17,5**	**15,8**	**11,5**	**6,5**	**3,8**

Rango de aplicación

DATOS TÉCNICOS

Modelo de bomba	Potencia absorbida P_1	Potencia nominal P_2		Tensión	Intensidad nominal	Fases	Cable de alimentación		Boya	Condensador de arranque	Boca de impulsión	Peso [kg]
	[kW]	[kW]	[HP]	[V]	[A]		Longitud [m]	Tipo		[µf]		
80FDP-52-4,1T	6,2	4,1	5,5	400	9,9	3 ~	10	4G2,5	-	-	G3	35

"-" = no disponible
• = disponible

70FDP-52 / 80FDP-52

CURVAS DE RENDIMIENTO A 50 HZ

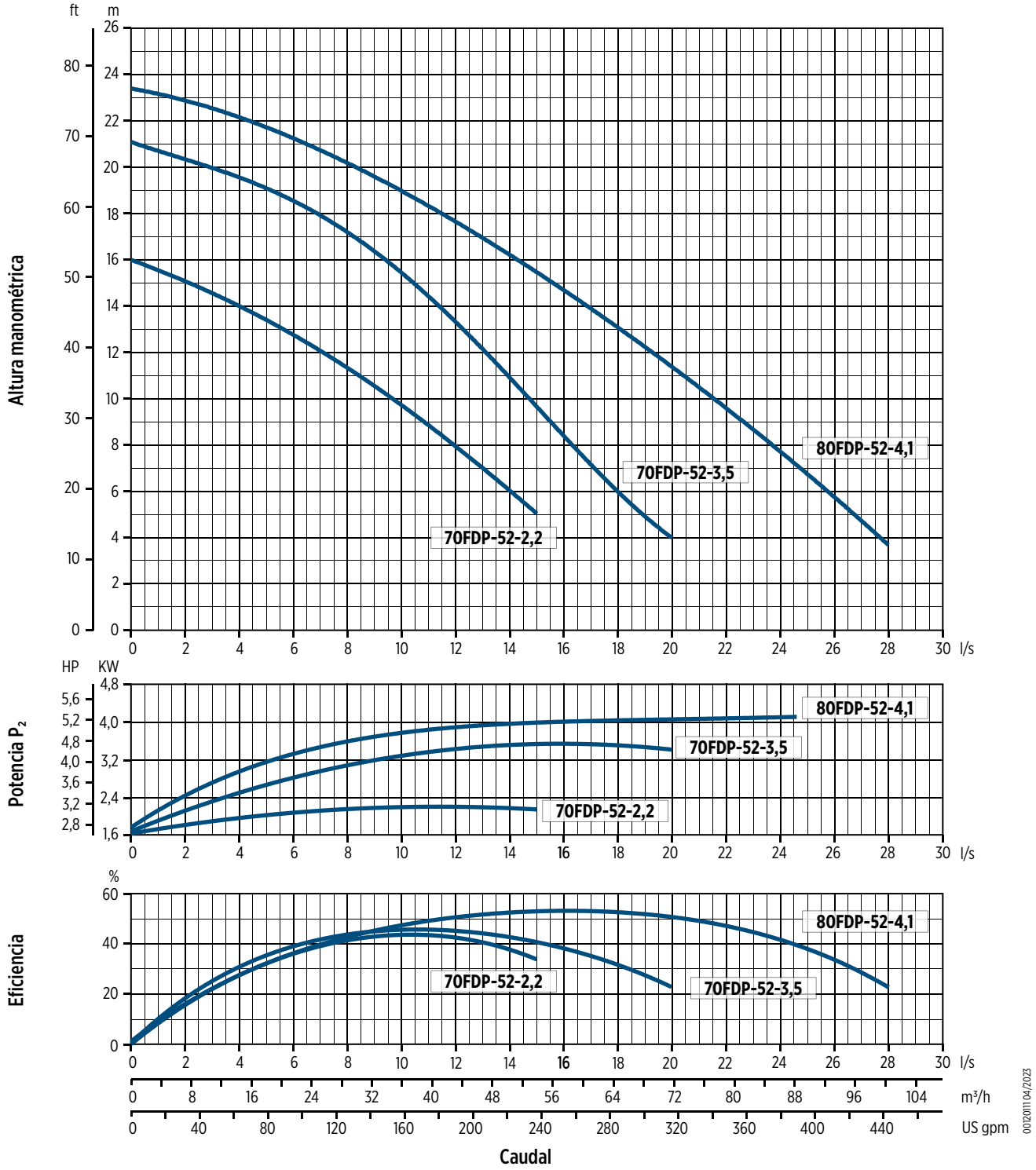

70FDP-52 / 80FDP-52

DIMENSIONES

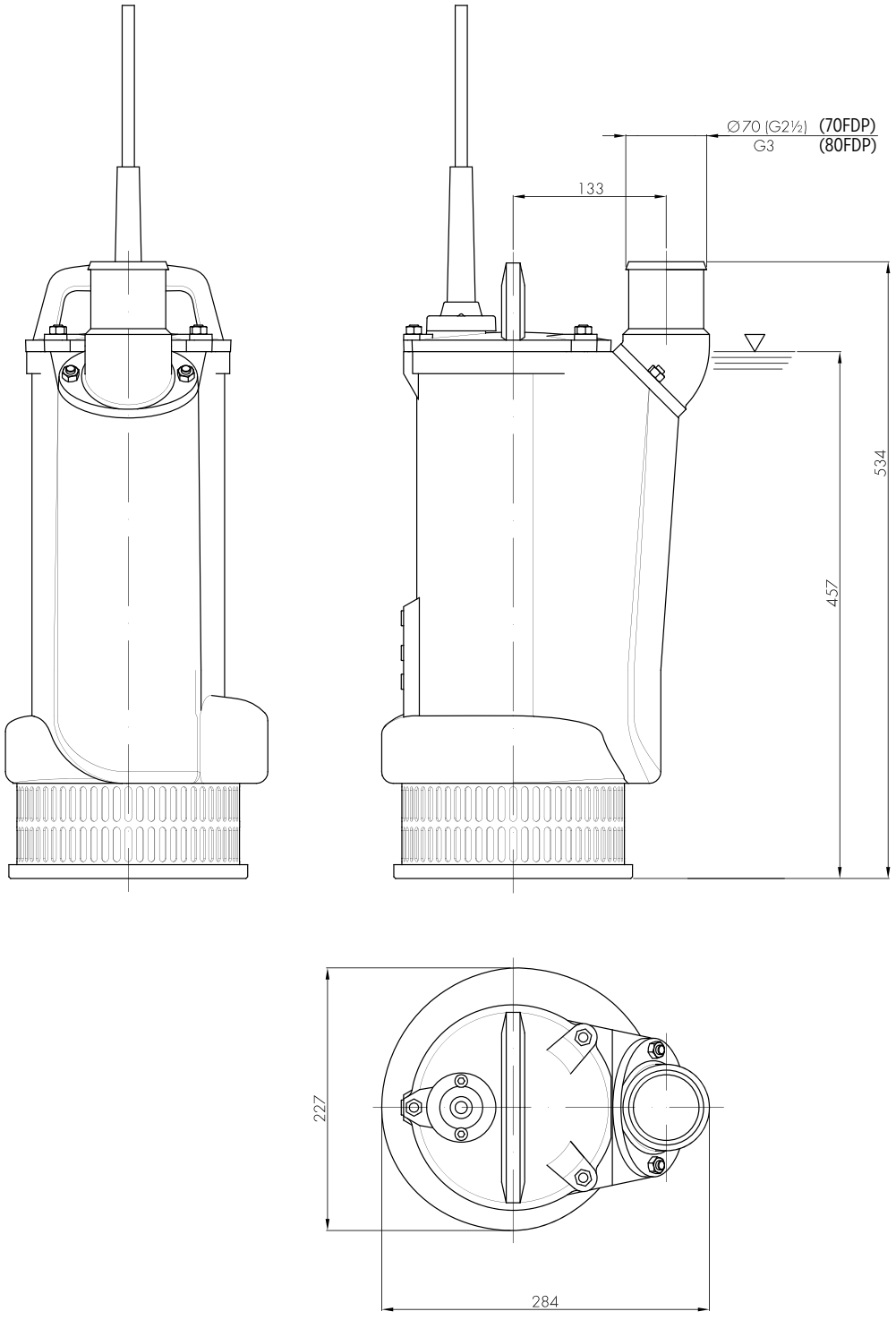

Embalaje		
Modelo de bomba	Dimensiones [mm]	Peso [kg]
70FDP-52-2,2	300x260x585	34
70FDP-52-3,5	290x245x585	32
80FDP-52-4,1	300x260x585	36

Serie 100-150FDP - Bombas de achique sumergibles



- Modelos de bomba:
  - 100FDP-52-...-LH
    (impulsión Ø 100 mm, versión de baja altura manométrica "Low Head")
  - 100FDP-52-...-HH
    (impulsión Ø 100 mm, versión de alta altura manométrica "High Head")
  - 150FDP-52-...-LH
    (impulsión Ø 150 mm, versión de baja altura manométrica "Low Head")
- Características del impulsor: impulsor abierto flotante de hierro fundido de alto contenido en cromo
- Componentes principales de hierro fundido y acero inoxidable
- Partes hidráulicas con revestimiento de goma de poliuretano
- Longitud del cable: 20 m
- Mango de acero inoxidable
- Amplia gama de accesorios disponibles
- Versiones constructivas:
  - Boca de impulsión G4" M (100FDP-52, 150FPD-52-11, 150FPD-52-15)
  - Boca de impulsión G6" M (100FDP-52-11, 100FDP-52-15, 150FPD-52)
  - Porta goma Ø150 mm (100FDP-52-11, 100FDP-52-15)
  - Porta goma Ø 100 mm (150FPD-52-11, 150FPD-52-15)

Datos técnicos

- Caudal: hasta 252 m^3/h
- Altura manométrica: hasta 62 m
- Potencia del motor: 5,5 - 15 kW
- Profundidad minima de inmersión:
  - 150 mm (100FDP-52-5,5T / 100FDP-52-6,5T / 100FDP-52-8,1T)
  - 200 mm (100FDP-52-11-HH / 100FDP-52-15-HH / 150FDP-52-11-LH / 150FDP-52-15-LH)
- Profundidad máxima de inmersión: 15 m
- Paso libre:
  - 6 mm (100FDP-52-5,5T / 100FDP-52-6,5T / 100FDP-52-8,1T)
  - 10 mm (100FDP-52-11-HH / 100FDP-52-15-HH / 150FDP-52-11-LH / 150FDP-52-15-LH)

ACCESORIOS

- Boquilla de suministro roscada
- Junta Storz
- Cinturón con ánodos sacrificiales
- Sonda de conductividad
- Para más información sobre los accesorios, v. pág. 42


Drenaje y Achique (aguas claras y turbias)


Recuperación de aguas pluviales


Drenaje de emergencia por inundación


Vaciado y drenaje del agua de la obra


Drenaje y desagüe para actividades mineras y canteras


Suitable fluids containing abrasive particles

Componentes de hierro fundido y acero inoxidable

Motor con separadores de fase



Sonda térmica
en los bobinados

Doble sello mecánico

Impulsor de hierro fundido con alto contenido en cromo



Impulsor abierto flotante



Revestimiento de goma de poliuretano
componentes en contacto con el fluido

Serie 100-150FDP - Bombas de achique sumergibles

CÓDIGO DE IDENTIFICACIÓN DEL PRODUCTO

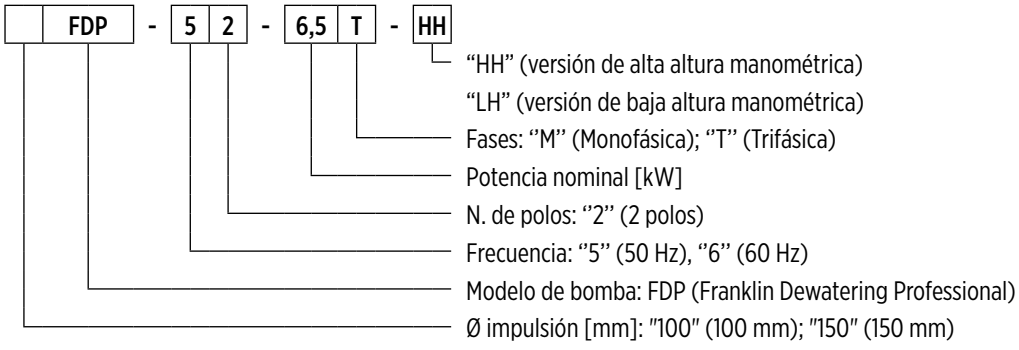

0014014 04/2026

CARACTERÍSTICAS GENERALES

Materiales/Construcción		
Impulsor		Hierro fundido con alto contenido en cromo
0		Acero inoxidable AISI304
Cuerpo de bomba		Hierro fundido EN GJL 200 con revestimiento de goma de poliuretano
Tapa		Hierro fundido GJL 250
Filtro		Acero inoxidable AISI304
Placa de desgaste		Hierro fundido EN GJL 250 con revestimiento de goma de poliuretano
Cierre mecánico	**lado del motor**	Grafito/Alúmina
	lado de la bomba	Carburo de silicio (SiC/SiC)
Cigüeñal		Acero inoxidable AISI431
Cable de alimentación	**100FDP-52-5,5T / 100FDP-52-6,5T**	20 m 4G2,5+3x1 mm² tipo S1RN8-F
	100FDP-52-8,1T	20 m 4G4+3x1 mm² tipo S1RN8-F
	150FDP-52-11-LH / 150FDP-52-15-LH 150FDP-52-11-LH / 150FDP-52-15-LH	20 m 7G4+2x1,5 mm² tipo 07RN-F
Motor		
Construcción		jaula de ardilla asíncrona en cámara seca
Tipo		2 polos; 50 Hz
Clase de aislamiento		F
Grado de protección		IP68
Tensión	**Trifásica**	400V ±10%
Límites operativos		
Temperatura máxima del líquido		+40 °C
pH del líquido bombeado		5 - 8
Densidad del líquido bombeado		1,0 kg/dm³
Profundidad máxima de inmersión		5 m
Profundidad máxima de inmersión	**100FDP-52-5,5T / 100FDP-52-6,5T / 100FDP-52-8,1T**	150 mm
	100FDP-52-11-HH / 100FDP-52-15-HH / 150FDP-52-11-LH / 150FDP-52-15-LH	200 mm
Paso libre	**100FDP-52-5,5T / 100FDP-52-6,5T / 100FDP-52-8,1T**	10 mm
	100FDP-52-11-HH / 100FDP-52-15-HH / 150FDP-52-11-LH / 150FDP-52-15-LH	6 mm
Número máximo de arranques por hora		15
Opciones de construcción		

- Versión de 60 Hz
- Diferentes tensiones
- Gestión interna de las sondas térmicas en el devanado del estator, control de secuencia y fallo de fase (bajo pedido)

100FDP-52-5,5/ 100FDP-52-8,1

PRESTACIONES HIDRÁULICAS 50 HZ

Modelo de bomba	Q = Caudal											
	l/sec 0	2,5	5	10	15	20	25	30	35	40	45	50
	m^3/h 0	9	18	36	54	72	90	100,8	108	144	162	180
	US gpm 0	39,6	79,2	158,5	237,7	317	396,2	443,8	475,5	634	713,3	792,5
	H = Altura manométrica total de la columna de agua [m]											
100FDP-52-5,5 LH	18,9		**17,5**	**15,7**	**13,4**	**11,3**	**9,1**	**7**	**5,1**	**2,5**		
100FDP-52-5,5 HH	30	**27,9**	**26**	**20,8**	**14,6**	**6,3**						
100FDP-52-6,5 LH	22,4		**21,4**	**20**	**17,6**	**15,1**	**12,7**	**10,9**	**8,8**	**6,6**	**3**	
100FDP-52-6,5 HH	35,3	**32,3**	**29,5**	**23,2**	**16,7**	**8,3**						
100FDP-52-8,1 LH	25,9		**24,6**	**22,9**	**20,7**	**18,3**	**15,9**	**14,1**	**12,1**	**9,7**	**6,8**	**3**
100FDP-52-8,1 HH	45	**40,7**	**36,6**	**28,8**	**20,2**	**10,1**						

Rango de aplicación

DATOS TÉCNICOS

Modelo de bomba	Potencia absorbida P_1	Potencia nominal P_2		Tensión	Intensidad nominal	Fases	Cable de alimentación		Boya	Condensador de arranque	Boca de impulsión	Peso [kg]
	[kW]	[kW]	[HP]	[V]	[A]		Longitud [m]	Tipo		[µf]		
100FDP-52-5,5T-LH	6	5,5	7,5	400	11	3 ~	20	4G2,5+3x1	-	-	Ø100	125
100FDP-52-5,5T-HH	6	5,5	7,5	400	11	3 ~	20	4G2,5+3x1	-	-	Ø100	125
100FDP-52-6,5T-LH	7,2	6,5	8,8	400	13	3 ~	20	4G2,5+3x1	-	-	Ø100	130
100FDP-52-6,5T-HH	7,2	6,5	8,8	400	13	3 ~	20	4G2,5+3x1	-	-	Ø100	130
100FDP-52-8,1T-LH	9	8,1	11	400	16	3 ~	20	4G4+3x1	-	-	Ø100	135
100FDP-52-8,1T-HH	9	8,1	11	400	15	3 ~	20	4G4+3x1	-	-	Ø100	135

"-" = no disponible
• = disponible

100FDP-52-5,5/ 100FDP-52-8,1

CURVAS DE RENDIMIENTO A 50 HZ

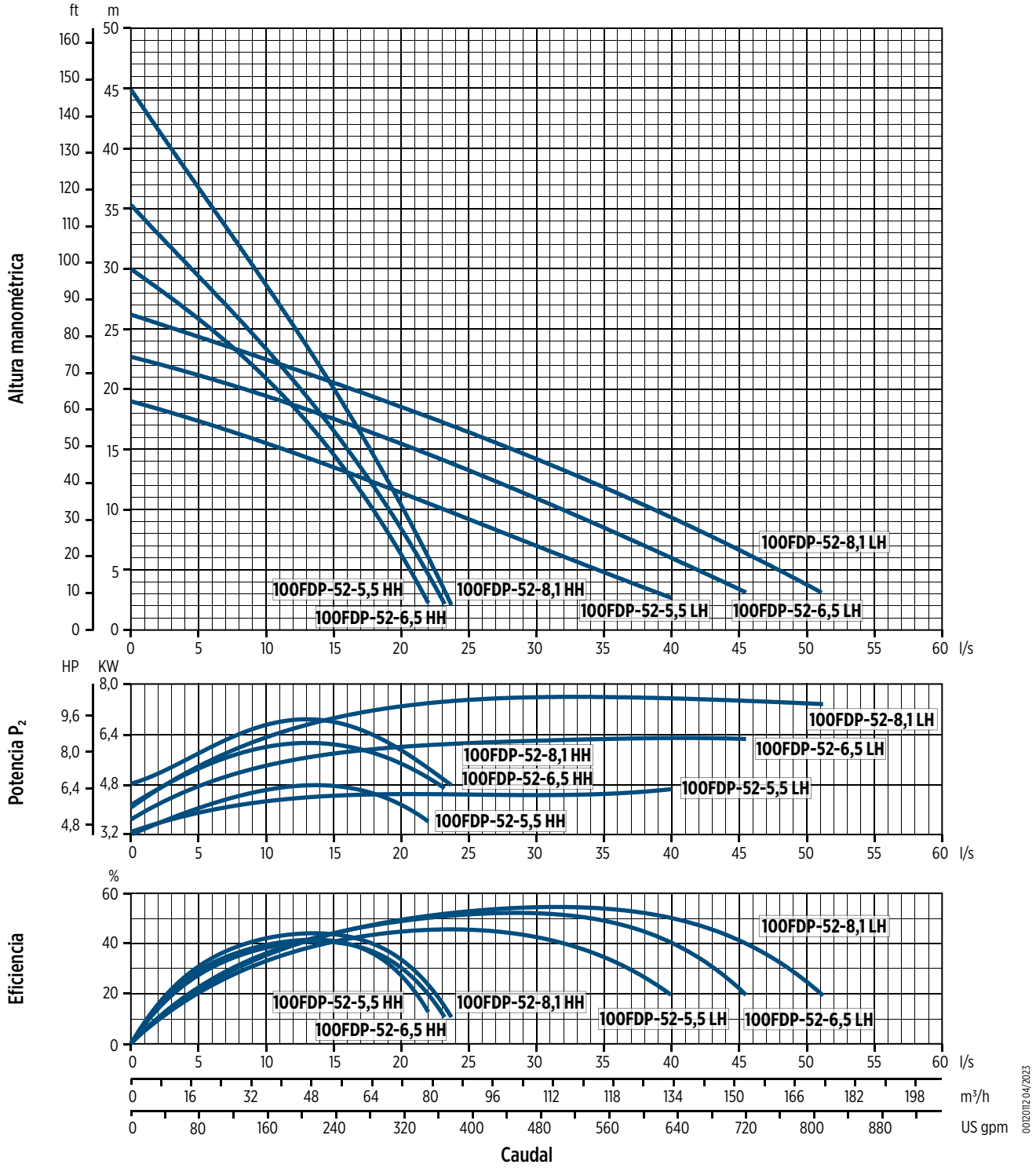

0012012 04/2023

Las características hidráulicas están garantizadas de acuerdo con la norma ISO 9906:2012, grado 3B

100FDP-52-5,5/ 100FDP-52-8,1

DIMENSIONES

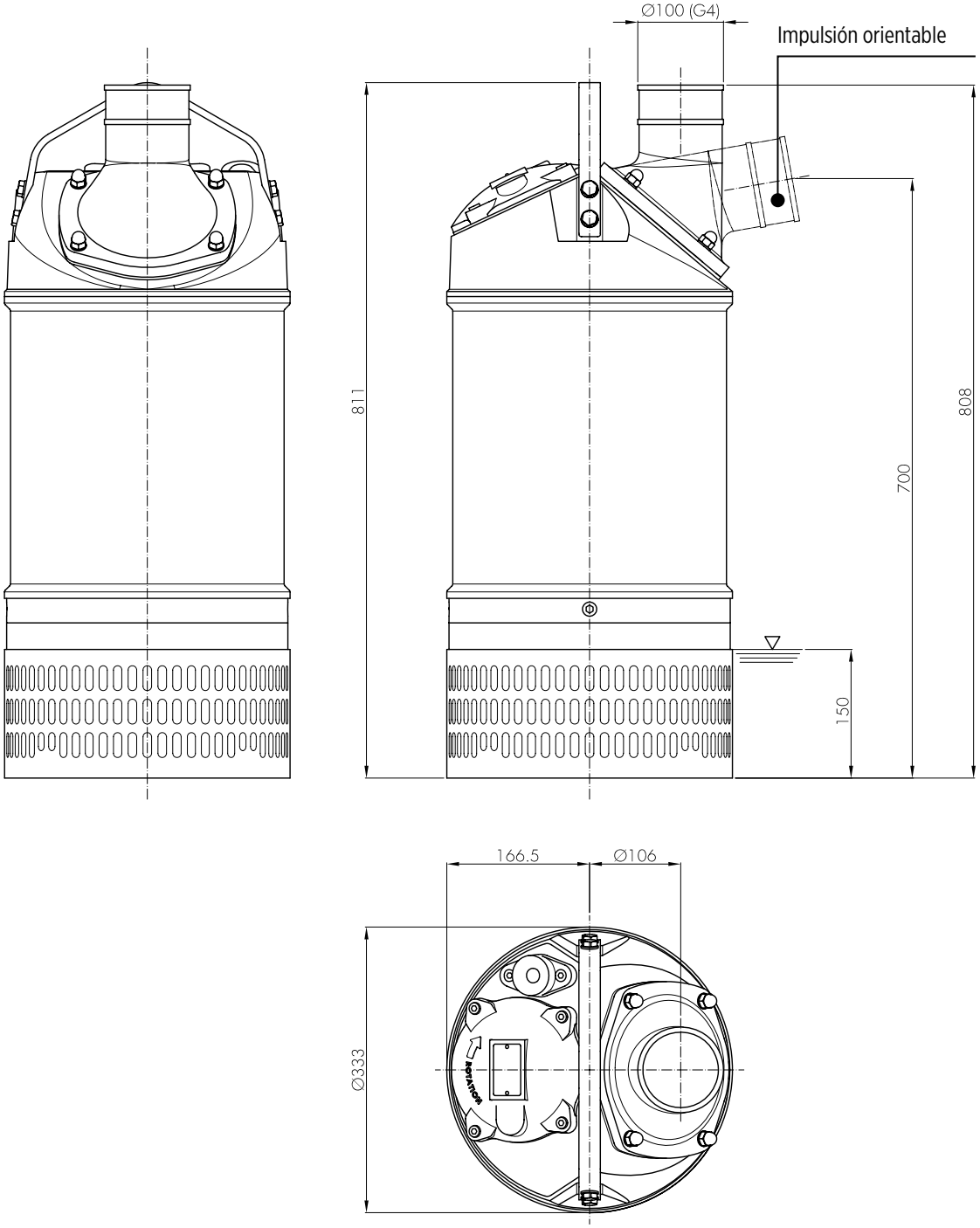

Embalaje		
Modelo de bomba	Dimensiones [mm]	Peso [kg]
100FDP-52-5,5T-LH	475x370x985	128
100FDP-52-5,5T-HH		128
100FDP-52-6,5T-LH		133
100FDP-52-6,5T-HH		133
100FDP-52-8,1T-LH		138
100FDP-52-8,1T-HH		138

100FDP-52-11 / 100FDP-52-15

PRESTACIONES HIDRÁULICAS 50 HZ

Modelo de bomba	Q = Caudal							
	l/sec 0	5	10	15	20	25	30	35
	m^3/h 0	18	36	54	72	90	100,8	108
	US gpm 0	79,2	158,5	237,7	317	396,2	443,8	475,5
	H = Altura manométrica total de la columna de agua [m]							
100FDP-52-11 HH	60	**52,8**	**44,9**	**35,3**	**24**	**10**		
100FDP-52-15 HH	62	**54,6**	**48,4**	**42**	**35,1**	**25,8**	**16,4**	**2,3**

Rango de aplicación

DATOS TÉCNICOS

Modelo de bomba	Potencia absorbida P_1	Potencia nominal P_2		Tensión	Intensidad nominal	Fases	Cable de alimentación		Boya	Condensador de arranque	Boca de impulsión	Peso [kg]
	[kW]	[kW]	[HP]	[V]	[A]		Longitud [m]	Tipo		[µf]		
100FDP-52-11T-HH	13	11	14,9	400	22	3 ~	20	7G4+2x1,5	-	-	Ø100	192
100FDP-52-15T-HH	17	15	20,4	400	28	3 ~	20	7G4+2x1,5	-	-	Ø100	204

"-" = no disponible
• = disponible

150FDP-52-11 / 150FDP-52-15

PRESTACIONES HIDRÁULICAS 50 HZ

Modelo de bomba	Q = Caudal														
	l/sec 0	5	10	15	20	25	30	35	40	45	50	55	60	65	70
	m^3/h 0	18	36	54	72	90	100,8	108	144	162	180	198	216	234	252
	US gpm 0	79,2	158,5	237,7	317	396,2	443,8	475,5	634	713,3	792,5	871,8	951	1.030,3	1.109,5
	H = Altura manométrica total de la columna de agua [m]														
150FDP-52-11 LH	30	**28,3**	**26,8**	**24,8**	**22,8**	**21**	**19,3**	**17,2**	**15,3**	**13**	**10,7**	**6,7**	**3**		
150FDP-52-15 LH	32	**30,6**	**29,3**	**27,8**	**26,4**	**24,3**	**22,3**	**20,3**	**18,5**	**16,6**	**14,8**	**12,4**	**10,1**	**6**	**2**

Rango de aplicación

DATOS TÉCNICOS

Modelo de bomba	Potencia absorbida P_1	Potencia nominal P_2		Tensión	Intensidad nominal	Fases	Cable de alimentación		Boya	Condensador de arranque	Boca de impulsión	Peso [kg]
	[kW]	[kW]	[HP]	[V]	[A]		Longitud [m]	Tipo		[µf]		
150FDP-52-11T-LH	13	11	14,9	400	22	3 ~	20	7G4+2x1,5	-	-	Ø150	192
150FDP-52-15T-LH	17	15	20,4	400	28	3 ~	20	7G4+2x1,5	-	-	Ø150	204

"-" = no disponible
• = disponible

100FDP-52-11 / 100FDP-52-15 / 150FDP-52-11 / 150FDP-52-15

CURVAS DE RENDIMIENTO A 50 HZ

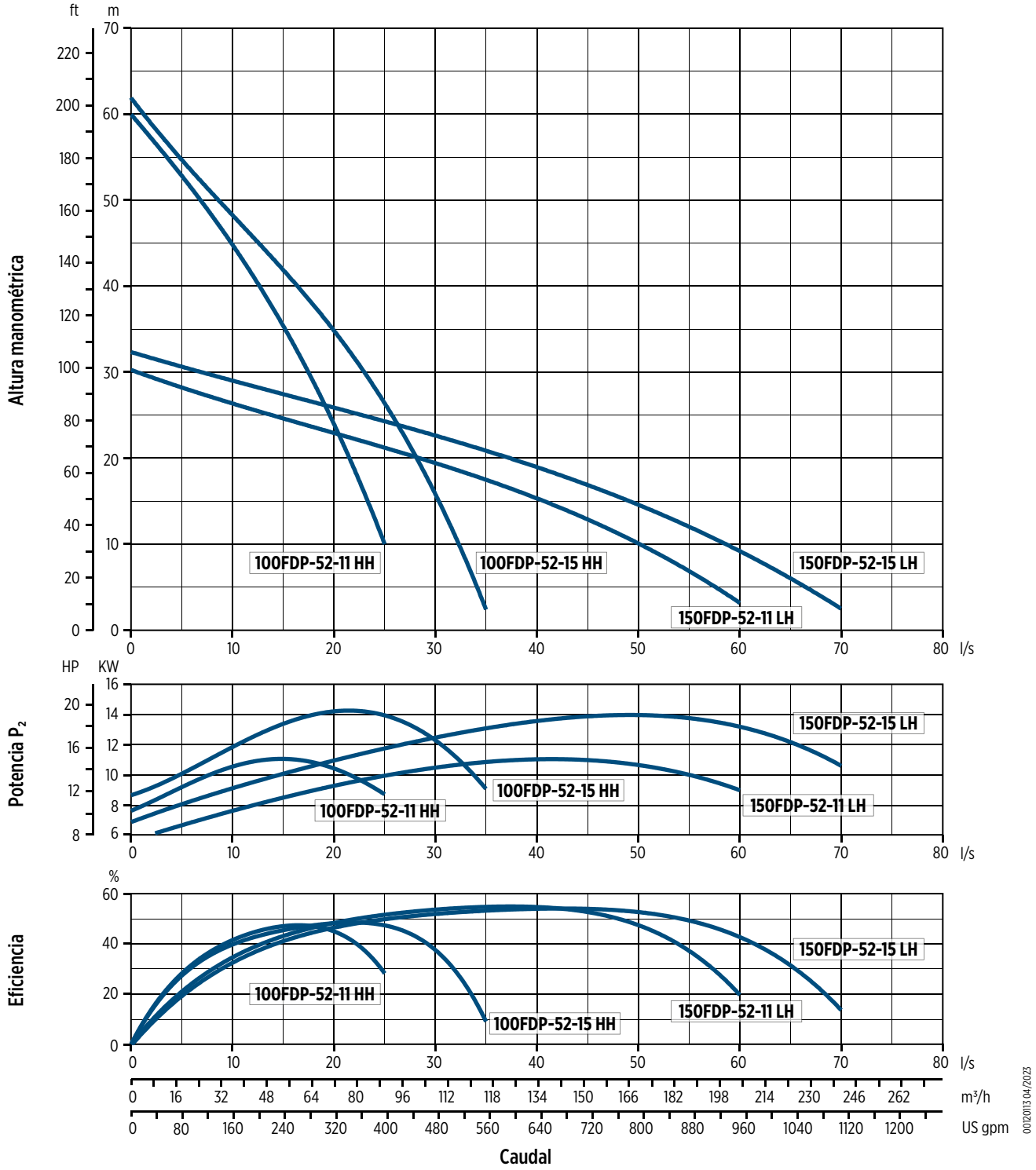

100FDP-52-11 / 100FDP-52-15 / 150FDP-52-11 / 150FDP-52-15

DIMENSIONES

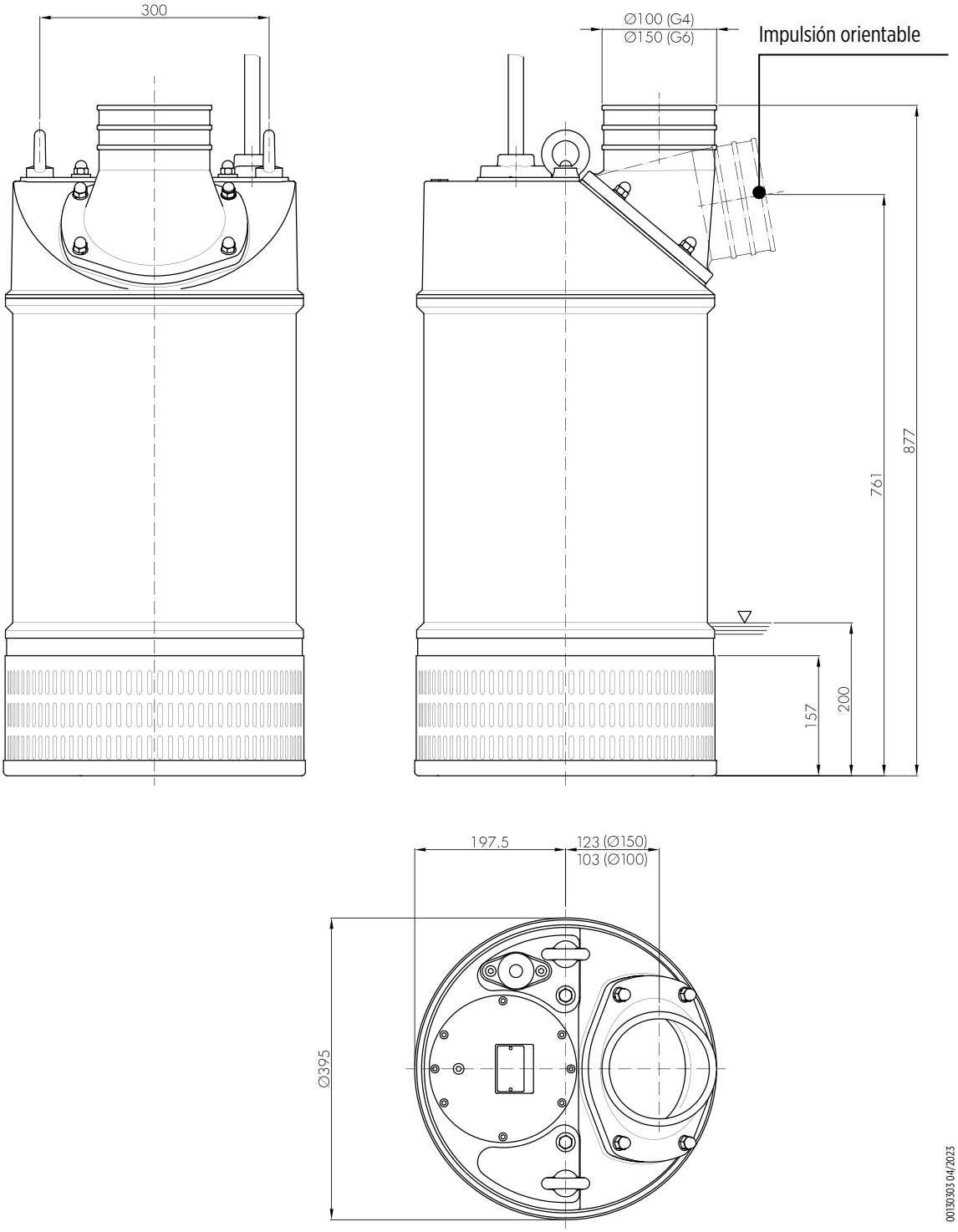

Embalaje		
Modelo de bomba	Dimensiones [mm]	Peso [kg]
150FDP-52-11T-LH	620x420x1030	196
100FDP-52-11T-HH		196
150FDP-52-15T-LH		208
100FDP-52-15T-HH		208

Serie 150FDP – Bombas de achique sumergibles

- Modelo de bomba:
  - 150FDP-52 (impulsión Ø 150 mm)
- Características del impulsor: impulsor abierto flotante de acero inoxidable AISI 304
- Doble sello mecánico
- Longitud del cable: 20 m
- Mango de acero inoxidable
- Amplia gama de accesorios disponibles
- Versiones constructivas: Boca de impulsión G6" M



Datos técnicos

- Caudal: hasta 324 m^3/h
- Altura manométrica: hasta 35 m
- Potencia del motor: 22 kW
- Profundidad minima de inmersión: 350 mm
- Profundidad máxima de inmersión: 15 m
- Paso libre: 7 mm

ACCESORIOS

- Boquilla de suministro roscada
- Junta Storz
- Cinturón con ánodos sacrificiales
- Para más información sobre los accesorios, v. pág. 42



Componentes en aleación de aluminio y acero inoxidable

Motor con separadores de fase

Sonda térmica
en los bobinados

Doble sello mecánico

Impulsor de hierro fundido con alto contenido en cromo



Impulsor abierto flotante



Revestimiento de goma de poliuretano
componentes en contacto con el fluido


Drenaje y Achique (aguas claras y turbias)


Recuperación de aguas pluviales


Drenaje de emergencia por inundación


Vaciado y drenaje del agua de la obra


Drenaje y desagüe para actividades mineras y canteras


Suitable fluids containing abrasive particles

Serie 150FDP – Bombas de achique sumergibles

CÓDIGO DE IDENTIFICACIÓN DEL PRODUCTO



- Fases: "M" (Monofásica); "T" (Trifásica)
- Potencia nominal [kW]
- N. de polos: "2" (2 polos)
- Frecuencia: "5" (50 Hz), "6" (60 Hz)
- Modelo de bomba: FDP (Franklin Dewatering Residential Inox)
- Ø impulsión [mm]: "150" (150 mm)

00140115 04/2026

CARACTERÍSTICAS GENERALES

Materiales/Construcción		
Impulsor		Acero inoxidable AISI304
0		Aleación de aluminio
Cuerpo de bomba		Aleación de aluminio con revestimiento de goma de poliuretano
Tapa		Aleación de aluminio
Filtro		Aleación de aluminio
Placa de desgaste		Acero inoxidable AISI 304 con revestimiento de goma de poliuretano
Cierre mecánico	**lado del motor**	Grafito/Alúmina
	lado de la bomba	Carburo de silicio (SiC/SiC)
Cigüeñal		Acero inoxidable AISI431
Cable de alimentación		20 m 7G4+2x1,5 mm^2 tipo 07RN-F
Motor		
Construcción		jaula de ardilla asíncrona en cámara seca
Tipo		2 polos; 50 Hz
Clase de aislamiento		F
Grado de protección		IP68
Tensión	**Trifásica**	400V ±10%
Límites operativos		
Temperatura máxima del líquido		+40 °C
pH del líquido bombeado		5 - 8
Densidad del líquido bombeado		1,1 kg/dm^3
Profundidad máxima de inmersión		15 m
Inmersión mínima para servicio continuo		350 mm
Paso libre		7 mm
Número máximo de arranques por hora		10
Opciones de construcción		

- Versión de 60 Hz
- Diferentes tensiones

150FDP-52-22

PRESTACIONES HIDRÁULICAS 50 HZ

Modelo de bomba	Q = Caudal											
	l/sec 0	20	25	30	35	40	45	50	60	70	80	90
	m^3/h 0	72	90	100,8	108	144	162	180	216	252	288	324
	US gpm 0	317	396,2	443,8	475,5	634	713,3	792,5	951	1.109,5	1.268	1.426,5
	H = Altura manométrica total de la columna de agua [m]											
150FDP-52-22	35	**32**	**31**	**29**	**28**	**26**	**24**	**22**	**18,5**	**15**	**11**	**5**

Rango de aplicación

DATOS TÉCNICOS

Modelo de bomba	Potencia absorbida P_1	Potencia nominal P_2		Tensión	Intensidad nominal	Fases	Cable de alimentación		Boya	Condensador de arranque	Boca de impulsión	Peso [kg]
	[kW]	[kW]	[HP]	[V]	[A]		Longitud [m]	Tipo		[µf]		
150FDP-52-22T	28	22	30	400	46	3 ~	20	7G4+2x1,5	-	-	Ø150	183

"-" = no disponible
• = disponible

150FDP-52-22

CURVAS DE RENDIMIENTO A 50 HZ

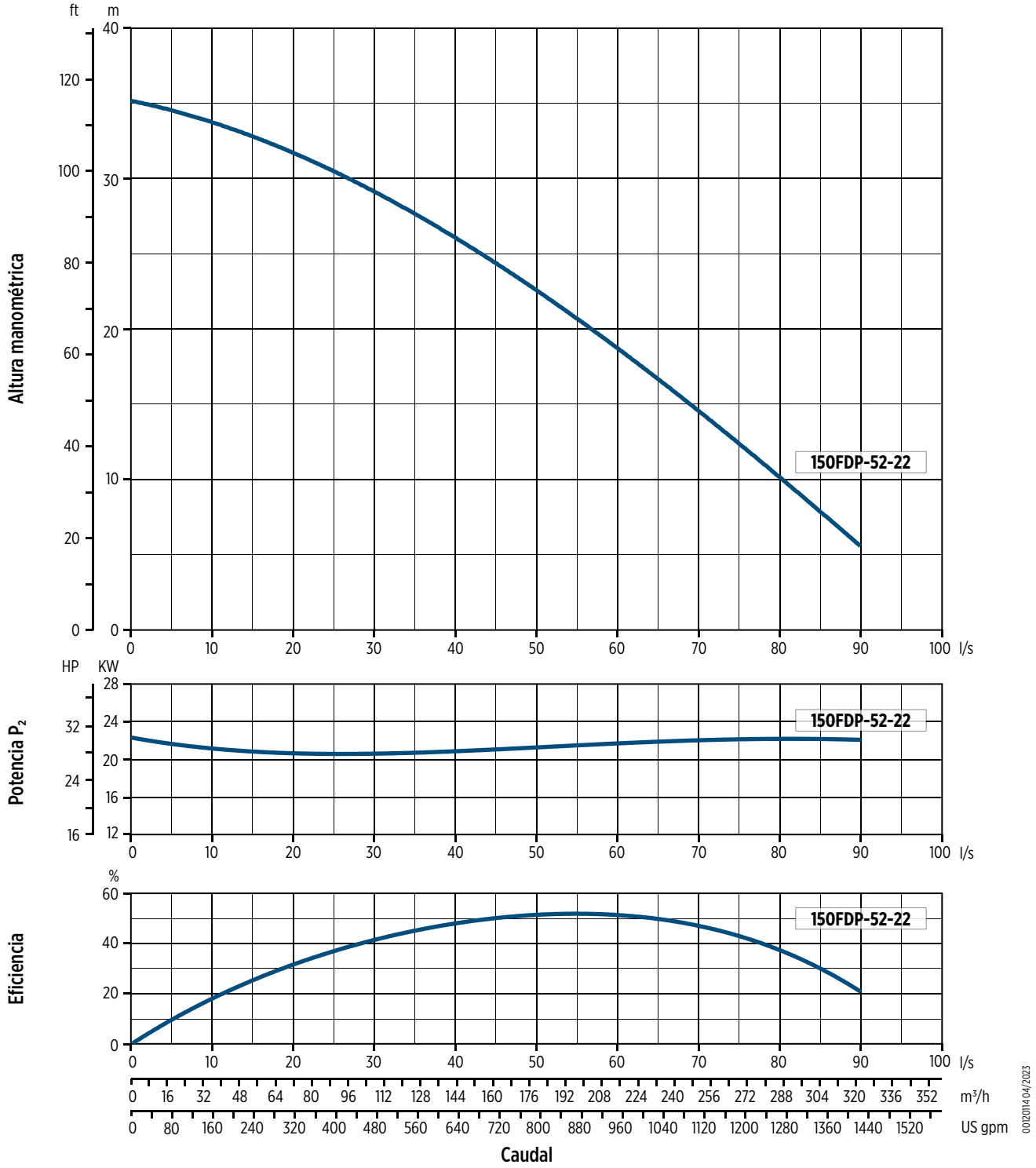

Las características hidráulicas están garantizadas de acuerdo con la norma ISO 9906:2012, grado 3B

150FDP-52-22

DIMENSIONES

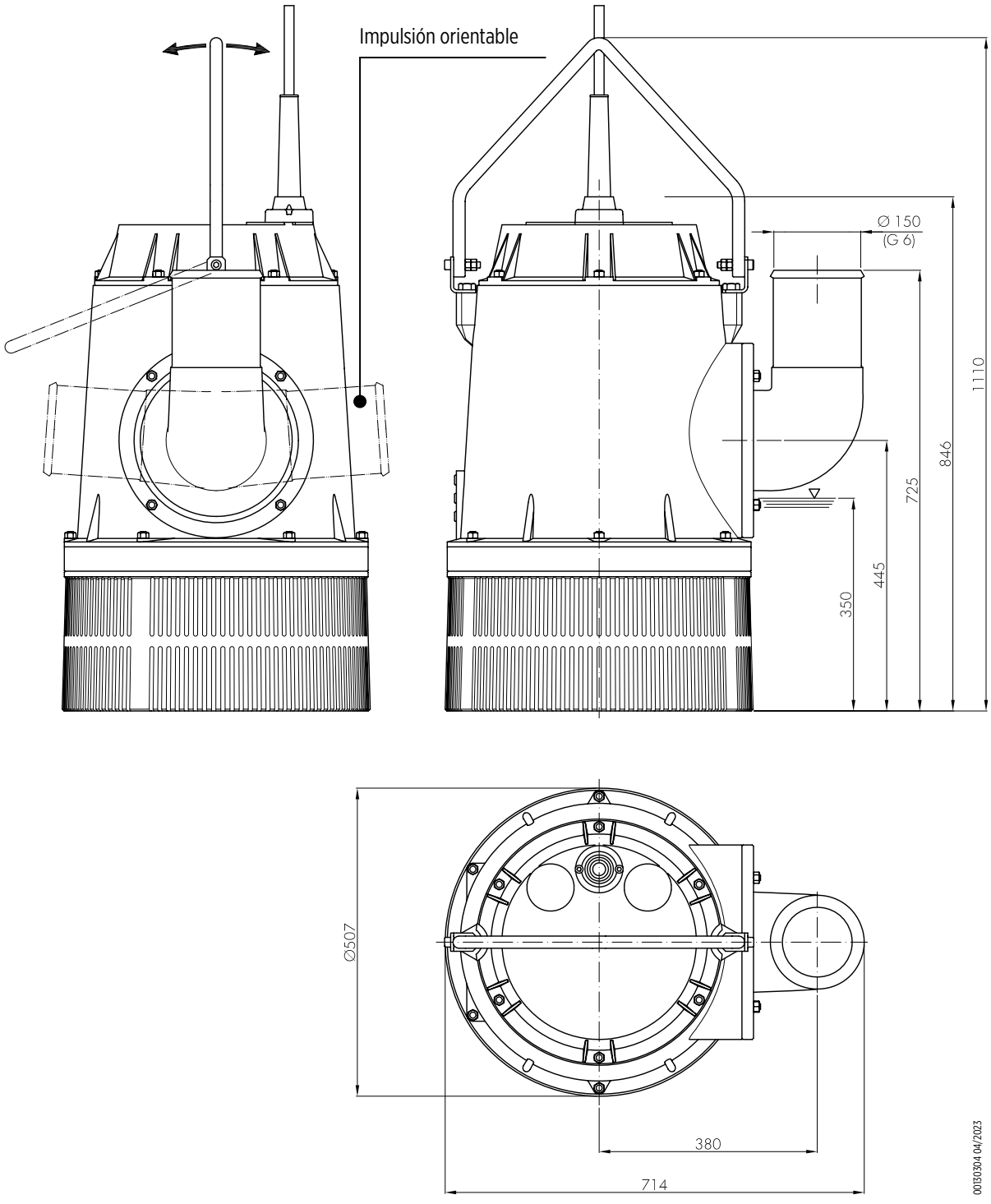

Embalaje		
Modelo de bomba	Dimensiones [mm]	Peso [kg]
150FDP-52-22T	650x800x1200	233

ACCESORIOS

Tipos de accesorios		Serie FDX		Serie FDP						
		40FDX	50FDX	40FDP	50FDP	70-80FDP	100FDP 5.5-6.5-8.1kW	100FDP 11-15kW	150FDP 11-15kW	150FDP 22kW
Curva portagoma		G1"1/2 M - Ø40 8640XB	G2" M - Ø50 908659B	-	-	-	-	-	-	
Junta Storz		-	-	DN52(C)/ G1"½ F 208626B	DN52(C)/ G2" M 208630B	DN75(B)/ G2"½ F 208622B DN75(B)/ G3" F 208624B	DN110(A)/ G4" F 208621B	DN110(A)/ G4" F 208621B DN150/G6" F 208620B	DN150/G6" F 208620B DN110(A)/ G4" F 208621B	DN150/G6" F 208620B
Sacrificial anodes belt	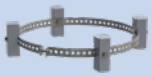	-	-	-	-	908713	908717	908711	908711	908715

Tipos de accesorios		5m	10m	15m	20m
Flotador de agua limpia		902604B	902601B	902612B	902603B
Flotador para agua sucia		902609B	902605B	902606B	902607B

VERSIONES CONSTRUCTIVAS

Modelo de bomba	Descripción
50FDP	Cuerpo con revestimiento de goma NBR
70FDP	Placa de desgaste con revestimiento de goma de poliuretano
	Boca de impulsión G2"½ M
	Boca de impulsión G3" M
80FDP	Placa de desgaste con revestimiento de goma de poliuretano
	Portagoma Ø 70 mm
	Boca de impulsión G2"½ M
100FDP-52-5,5 / 100FDP-52-6,5 / 100FDP-52-8,1	Boca de impulsión G4" M
100FDP-52-11/ 100FDP-52-15	Boca de impulsión G4" M
	Portagoma Ø 150 mm
	Boca de impulsión G6" M
150FDP-52-11/ 150FDP-52-15	Boca de impulsión G6" M
	Portagoma Ø 100 mm
	Boca de impulsión G4" M
150FDP-52-22	Boca de impulsión G6" M

MODIFICACIONES DE REVISIÓN

Rev. Núm.	Modificaciones	Pág.
01	150FDP: corrección de la escala gráfica de las curvas de prestaciones	48
	40FDR y 50FDR: corrección de la tensión del motor monofásico en las características generales	6, 12
02	Serie FDP 70/80: corrección de la tabla de características generales	30
04	Eliminada la serie FDR	-
	Añadida la serie FDX	Todas
	Añadida la sección “Accesorios”	5 - 14
	Añadida la sección “Opciones constructivas”	43



Franklin Electric

Franklin Electric Europa GmbH
Rudolf-Diesel-Str. 20 - 54516 Wittlich
ALEMANIA
Teléfono: +49 (0) 6571 - 105-0
Fax: +49 (0) 6571 - 105-510
Email: info@franklin-electric.de

Franklin Electric S.r.l.
Via Asolo, 7 - 36031 Dueville (Vicenza)
ITALIA
Teléfono: +39 0444 361114
Fax: +39 0444 365247
Email: sales.it@fele.co

franklinwater.eu

10000015089 ES REV.04_05-2026

Miembro único - Compañía sujeta al control y coordinación de Franklin Electric Co., Inc.
Franklin Electric se reserva el derecho de introducir modificaciones sin previo aviso.