PRODUKTKATALOG

Franklin Electric

TAUCHPUMPEN FÜR DIE ENTWÄSSERUNG

FDX, FDP SERIE



franklinwater.eu

INDEX

TAUCHPUMPEN FÜR DIE ENTWÄSSERUNG IM PRIVATEN BEREICH 50 HZ

FDX Serie Tauchpumpen für die Entwässerung 4
Produkt-Beschreibungsschlüssel 5
Allgemeine Merkmale 5
40FDX-52 6
50FDX-52 10

TAUCHPUMPEN FÜR DIE ENTWÄSSERUNG IM PROFESSIONELLEN BEREICH 50 HZ

40-50FDP Serie - Tauchpumpen für die Entwässerung 16
Produkt-Beschreibungsschlüssel 17
Allgemeine Merkmale 17
40FDP-52 18
50FDP-52 18
40FDP-52-HH 20

70-80FDP Serie - Tauchpumpen für die Entwässerung 24
Produkt-Beschreibungsschlüssel 25
Allgemeine Merkmale 25
70FDP-52 26
80FDP-52 26

100-150FDP Serie - Tauchpumpen für die Entwässerung 29
Allgemeine Merkmale 30
Produkt-Beschreibungsschlüssel 30
100FDP-52-5,5/ 100FDP-52-8,1 31
100FDP-52-11 / 100FDP-52-15 34
150FDP-52-11 / 150FDP-52-15 34

150FDP Serie - Tauchpumpen für die Entwässerung 37
Produkt-Beschreibungsschlüssel 38
Allgemeine Merkmale 38
150FDP-52-22 39

Zubehör 42

Konstruktionsvarianten 42

Franklin Electric behält sich das Recht vor, die Spezifikationen ohne vorherige Ankündigung zu ändern.
Für die aktuellsten Produktinformationen besuchen Sie bitte franklinwater.eu.

Franklin Electric

Entdecken Sie weitere Produktinformationen in unseren digitalen Medien!

DIE AKTUELLSTE VERSION UNSERER KATALOGE FINDEN SIE AUF UNSERER WEBSEITE

Sie werden auf die entsprechende Seite unserer Website weitergeleitet, auf der Sie Folgendes finden:

- Produktseite
- Kataloge und Handbücher
- Erklärungen und Zertifizierungen
- Technische Dokumentation



YOUTUBE VIDEOS

Sie werden auf unseren YouTube-Kanal weitergeleitet, auf dem Sie Folgendes finden:

- Produktübersichten
- Installationsanleitungen
- Service- und Wartungsvideos
- Technische Schulungen



JETZT KONFIGURIEREN

Sie werden zu unserer Pumpenauslegungssoftware weitergeleitet, in der Sie Folgendes finden:

- Produktauslegung
- Datenblätter

Alles auf Ihrem Smartphone!



NEUKUNDENREGISTRIERUNG

YNoch kein Kunde? Registrieren Sie sich jetzt:

Ansprechpartner in Ihrer Region finden

Neukundenformular ausfüllen

Scannen Sie den QR-Code oder klicken Sie auf das Bild in der interaktiven Version, um direkt zum Formular zu gelangen.

Tauchpumpen für die Entwässerung im privaten Bereich 50 Hz

FDX Serie



FDX Serie Tauchpumpen für die Entwässerung

- Pumpenmodelle:
  - 40FDX-52 (Auslass-Ø 40 mm – G1“ ½)
  - 50FDX-52 (Auslass-Ø 50 mm – G2“)
- Offenes Laufrad
- Erhältlich mit oder ohne justierbaren Schwimmerschalter
- Doppelte Gleitringdichtung in der Ölkammer (pumpenseitig SiC/SiC)
- Trockenlaufmotor
- Komponenten aus Gusseisen mit Kataphorese-Beschichtung für erhöhte Korrosionsbeständigkeit
- Schnellkupplungen für einfache Wartung
- Schaltschrank mit thermischem Schutz für Drehstrommotoren erforderlich
- Einphasenausführungen bis 1,1 kW mit eingebautem thermischem Schutz und internem Kondensator
- Handgriff aus Edelstahl

Technische Daten

- Fördermenge:bis zu 36 m^3/h
- Förderhöhe: bis zu 17,2 m
- Motorleistung: 0,4 -1,1 kW
- Mindesteintauchtiefe:
  - 280 mm (40 FDX)
  - 336 mm (50FDX)
- Max. Eintauchtiefe: 5 m
- Freier Durchlass:
  - 7 mm (40 FDX)
  - 6 mm (50FDX)

ZUBEHÖR

- Schlauchanschluss-Winkelstück
- Weitere Informationen zum Zubehör finden Sie auf Seite 42

RESIDENTIAL COMMERCIAL

Edelstahlmotor



Kabellänge 10 m
(Einphasenpumpen mit Stecker)

Schnellkupplungen
für eine einfache Wartung

Trockenlaufmotor
für eine schnelle und einfache Wartung

Doppelte Gleitringdichtung
(pumpenseitig SiC/SiC)

Komponenten aus Gusseisen mit Kataphorese-Beschichtung
für erhöhte Korrosionsbeständigkeit

Ansaugfilter



Offenes Laufrad

Förderung von klarer, unbelasteter Flüssigkeit

Entnahme von Wasser aus Teichen, Bächen oder Gruben, Sammlung von Regenwasser

Abwasser

Ableitung von klarem und trübem Wasser

FDX Serie Tauchpumpen für die Entwässerung

PRODUKT-BESCHREIBUNGSSCHLÜSSEL

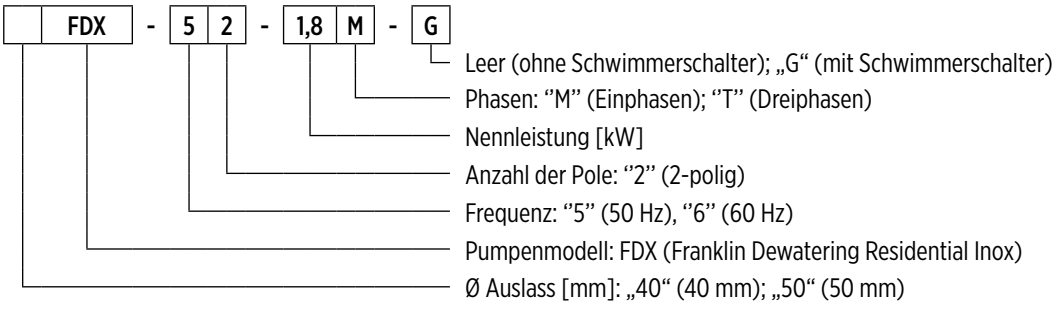

00140089 04/2023

ALLGEMEINE MERKMALE

Materialien/Bauform		
Laufräd		Gusseisen EN GJL200
Außengehäuse		Edelstahl AISI 304
Pumpengehäuse		Gusseisen EN GJL200 mit Kataphorese-Beschichtung
Deckel		Gusseisen EN GJL200 mit Kataphorese-Beschichtung
Filter	**40FDX**	Aluminiumlegierung
	50FDX	Edelstahl AISI 304
Gleitringdichtung	**Motorseitig**	Graphit/Keramik
	Pumpenseite	Siliziumkarbid (SiC/SiC)
Motorwelle		Edelstahl AISI 416
Netzkabel	**Typ**	10 m H07RN8-F
	Einphasen	3G1 mm² mit SCHUKO-Stecker (CEE 7/VII)
	Dreiphasen	4G1mm²
Motor		
Bauform		asynchroner Käfigläufermotor in Trockenkammer
Typ		2-polig; 50 Hz
Isolationsklasse		F
Schutzart		IP68
Spannung	**Einphasen**	230 V ±6 %, integrierter Überhitzungsschutz, integrierter Kondensator
	Dreiphasen	230V ±10%, 400V ±10%
Betriebsgrenzen		
Max. Mediumstemperatur		+40 °C
pH-Wert der Förderflüssigkeit		6- 10
Dichte der Flüssigkeit		1,0 kg/dm³
Max. Eintauchtiefe		5 m
Min. Eintauchtiefe für Dauerbetrieb	**40FDX**	280 mm
	50FDX	336 mm
Freier Durchlass	**40FDX**	7 mm
	50FDX	6 mm
Max. Anzahl der Starts pro Stunde		20
Konstruktionsvarianten		

- 60-Hz-Version
- Verschiedene Spannungen
- Lebensmitteltaugliches Weißöl

40FDX-52

HYDRAULISCHE LEISTUNG 50 HZ

Pumpenmodell	Q = Fördermenge											
	l/sec 0	0,5	1,0	1,5	2,0	2,5	3,0	3,5	4,0	4,5	5,0	5,5
	m^3/h 0	1,8	3,6	5,4	7,2	9,0	10,8	12,6	14,4	16,2	18,0	19,8
	US gpm 0	7,9	15,8	23,7	31,7	39,6	47,5	55,5	63,4	71,3	79,2	87,2
	H = Gesamtförderhöhe [m]											
40FDX-52-0,4	8,2	**8,0**	**7,7**	**7,2**	**6,7**	**6,0**	**5,1**	**4,3**	**3,3**	**2,1**		
40FDX-52-0,6	9,4	**9,1**	**8,7**	**8,3**	**7,7**	**7,0**	**6,1**	**5,2**	**4,0**	**2,9**	**1,7**	
40FDX-52-0,7	11,3	**11,1**	**10,9**	**10,5**	**9,9**	**9,2**	**8,5**	**7,6**	**6,6**	**5,4**	**4,1**	**2,1**

Einsatzbereich

TECHNISCHE DATEN

Pumpenmodell	Leistungsaufnahme des Motors P_1	Nennleistung P_2		Spannung	Nennstrom	Phasen	Netzkabel		Niveauschalter	Anlaufkondensator	Auslassöffnung	Gewicht [kg]
	[kW]	[kW]	[HP]	[V]	[A]		Länge [m]	Typ		[µf]		
40FDX-52-0,4M	0,63	0,4	0,5	230	3,1	1 ~	10	3G1	-	10	G1½	14,5
40FDX-52-0,4M-G	0,63	0,4	0,5	230	3,1	1 ~	10	3G1	•	10	G1½	14,5
40FDX-52-0,6M	0,67	0,6	0,8	230	3,2	1 ~	10	3G1	-	10	G1½	14,5
40FDX-52-0,6M-G	0,67	0,6	0,8	230	3,2	1 ~	10	3G1	•	10	G1½	14,5
40FDX-52-0,7M	0,85	0,7	0,95	230	4,0	1 ~	10	3G1	-	16	G1½	16,5
40FDX-52-0,7M-G	0,85	0,7	0,95	230	4,0	1 ~	10	3G1	•	16	G1½	16,5
40FDX-52-0,7T	0,85	0,7	0,95	400	1,6	3 ~	10	4G1	-	-	G1½	16,5
40FDX-52-0,7T-G	0,85	0,7	0,95	400	1,6	3 ~	10	4G1	•	-	G1½	16,5

"-" = nicht verfügbar
• = verfügbar

40FDX-52

LEISTUNGSDATEN BEI 50 HZ

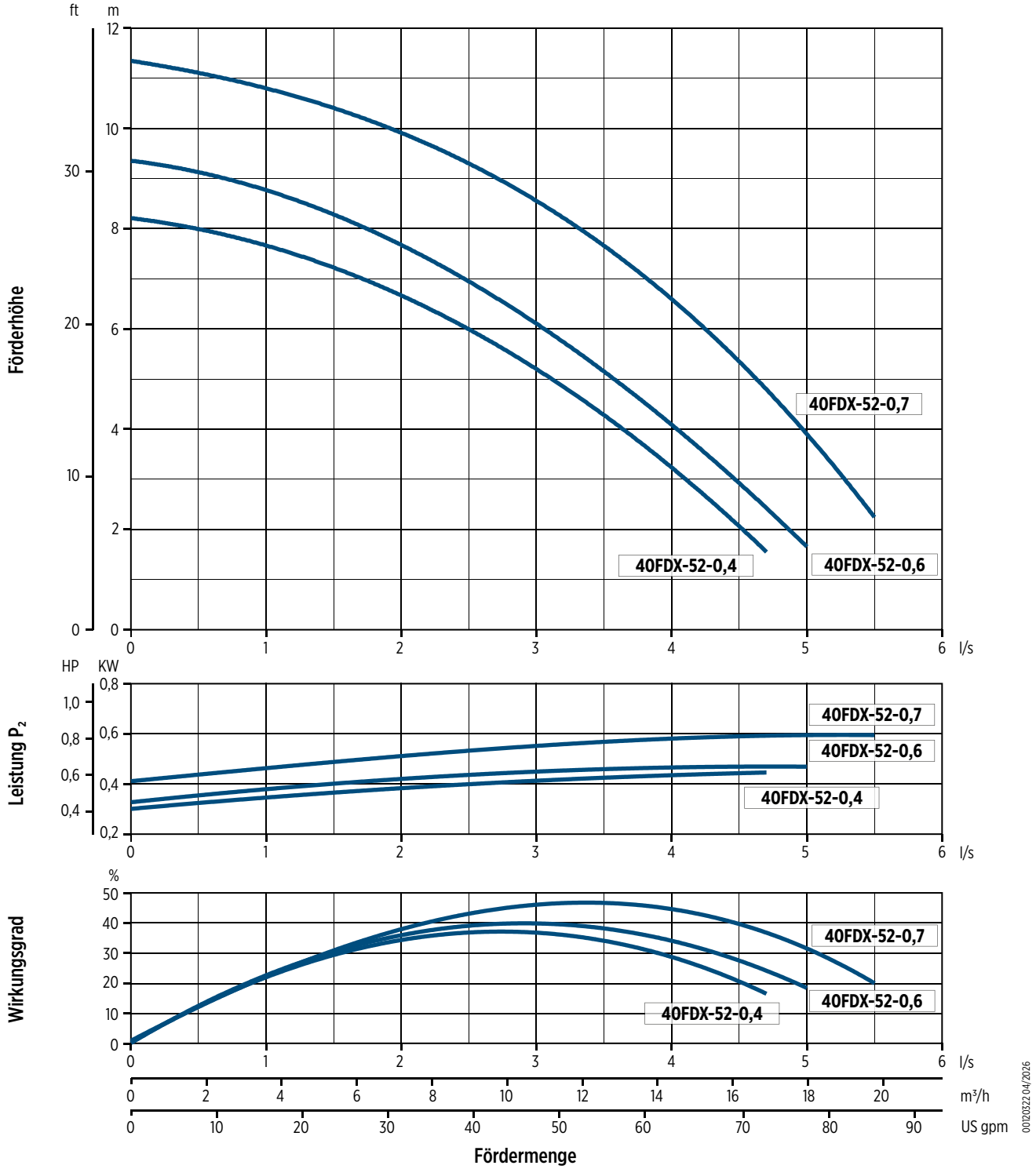

0012032204/2026

40FDX-52

ABMESSUNGEN

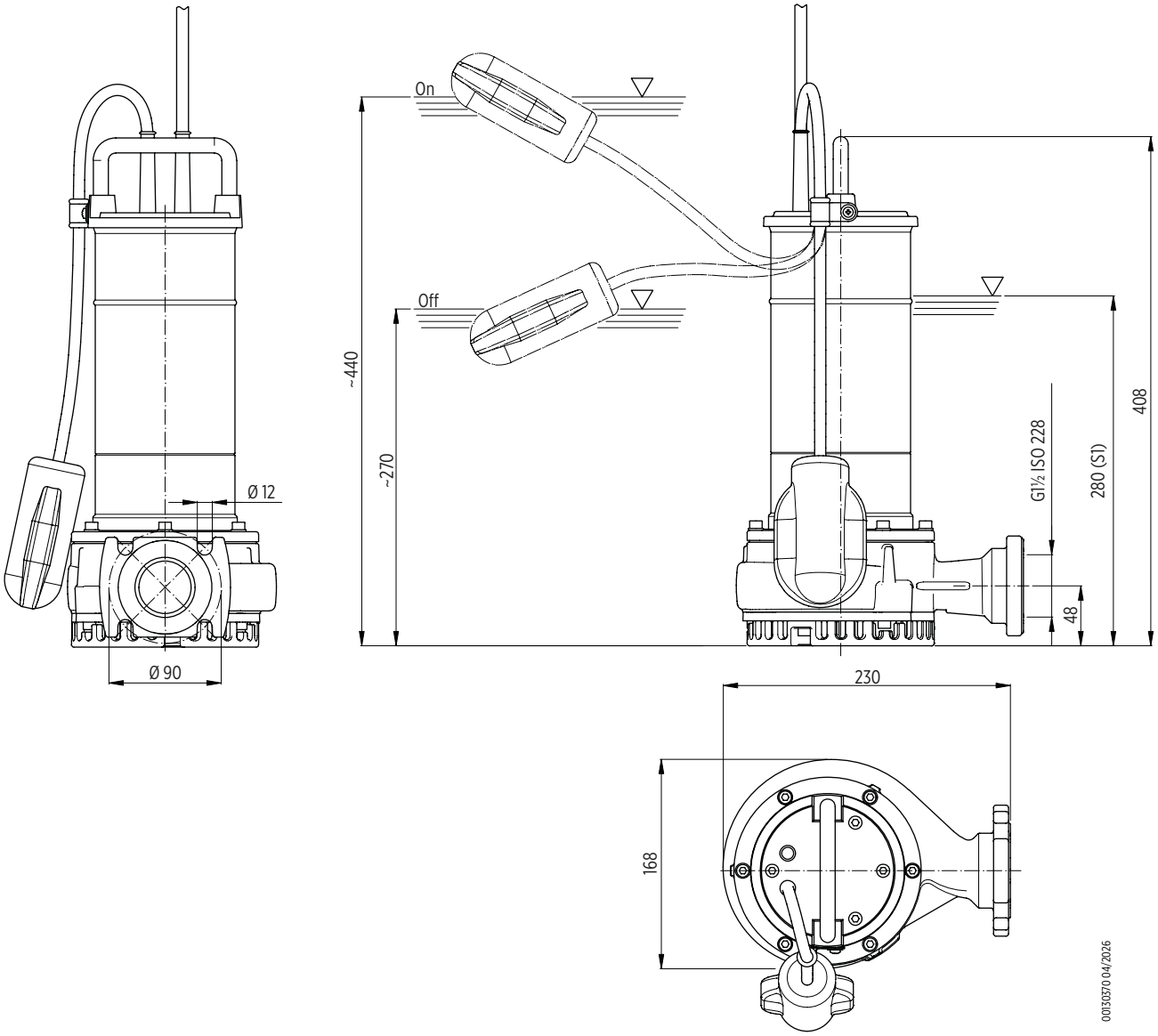

Verpackung		
Pumpenmodell	Abmessungen [mm]	Gewicht [kg]
40FDX-52-0,4	255x225x560	15,2
40FDX-52-0,6		
40FDX-52-0,7		17,2

Palette			
Pumpenmodell	Abmessungen [mm]	Anzahl der Pumpen	Gewicht [kg]
40FDX-52-0,4	1200x800x700	15	245
40FDX-52-0,6			
40FDX-52-0,7			275

40FDX-52

INSTALLATION

Ortsveränderliche installation

Tragbar als Notfallpumpe mit Schlauchanschluss und zur freien Installation im Brunnen.

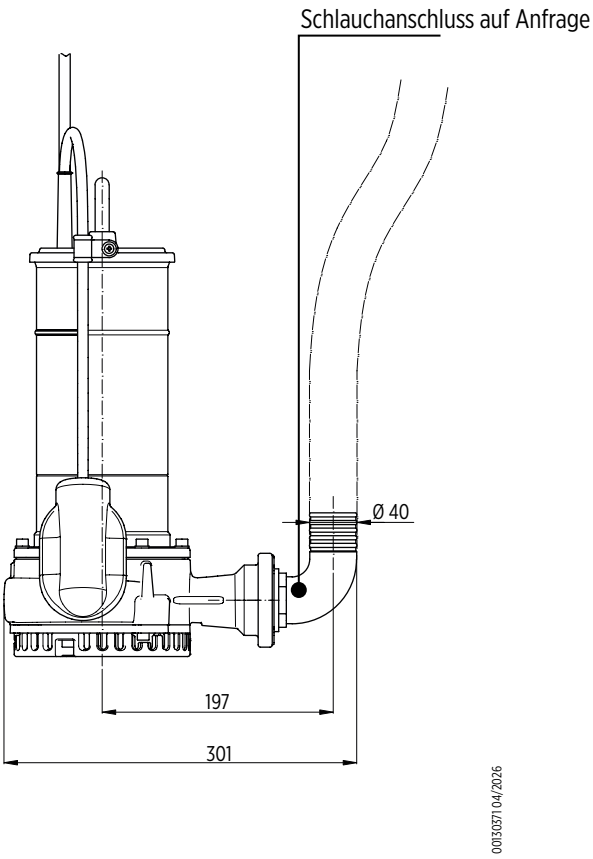

50FDX-52

HYDRAULISCHE LEISTUNG 50 HZ

Pumpenmodell	Q = Fördermenge														
	l/sec 0	1,0	1,5	2,0	2,5	3,0	3,5	4,0	4,5	5,0	6,0	7,0	8,0	9,0	10,0
	m^3/h 0	3,6	5,4	7,2	9,0	10,8	12,6	14,4	16,2	18,0	21,6	25,2	28,8	32,4	36,0
	US gpm 0	15,8	23,7	31,7	39,6	47,5	55,5	63,4	71,3	79,2	92,1	110,9	126,8	142,6	158,5
	H = Gesamtförderhöhe [m]														
50FDX-52-0,9	14,9	**14,4**	**14,1**	**13,8**	**13,3**	**12,9**	**12,5**	**11,8**	**11,4**	**10,6**	**9,1**	**7,4**	**5,5**	**3,4**	
50FDX-52-1,1	17,2	**16,4**	**16,0**	**15,6**	**15,2**	**14,6**	**14,3**	**13,6**	**13,1**	**12,3**	**10,9**	**9,3**	**7,3**	**5,5**	**3,2**

Einsatzbereich

TECHNISCHE DATEN

Pumpenmodell	Leistungsaufnahme des Motors P_1	Nennleistung P_2		Spannung	Nennstrom	Phasen	Netzkabel		Niveauschalter	Anlaufkondensator	Auslassöffnung	Gewicht [kg]
	[kW]	[kW]	[HP]	[V]	[A]		Länge [m]	Typ		[µf]		
50FDX-52-0,9M	1,4	0,9	1,2	230	6,1	1 ~	10	3G1	-	20	G2	18
50FDX-52-0,9M-G	1,4	0,9	1,2	230	6,1	1 ~	10	3G1	•	20	G2	18
50FDX-52-0,9T	1,4	0,9	1,2	400	2,1	3 ~	10	4G1	-	-	G2	18
50FDX-52-0,9T-G	1,4	0,9	1,2	400	2,1	3 ~	10	4G1	•	-	G2	18
50FDX-52-1,1M	1,5	1,1	1,9	230	7,3	1 ~	10	3G1	-	25	G2	19,5
50FDX-52-1,1M-G	1,5	1,1	1,9	230	7,3	1 ~	10	3G1	•	25	G2	19,5
50FDX-52-1,1T	1,5	1,1	1,9	400	3,2	3 ~	10	4G1	-	-	G2	19,5

"-" = nicht verfügbar
• = verfügbar

50FDX-52

LEISTUNGSDATEN BEI 50 HZ

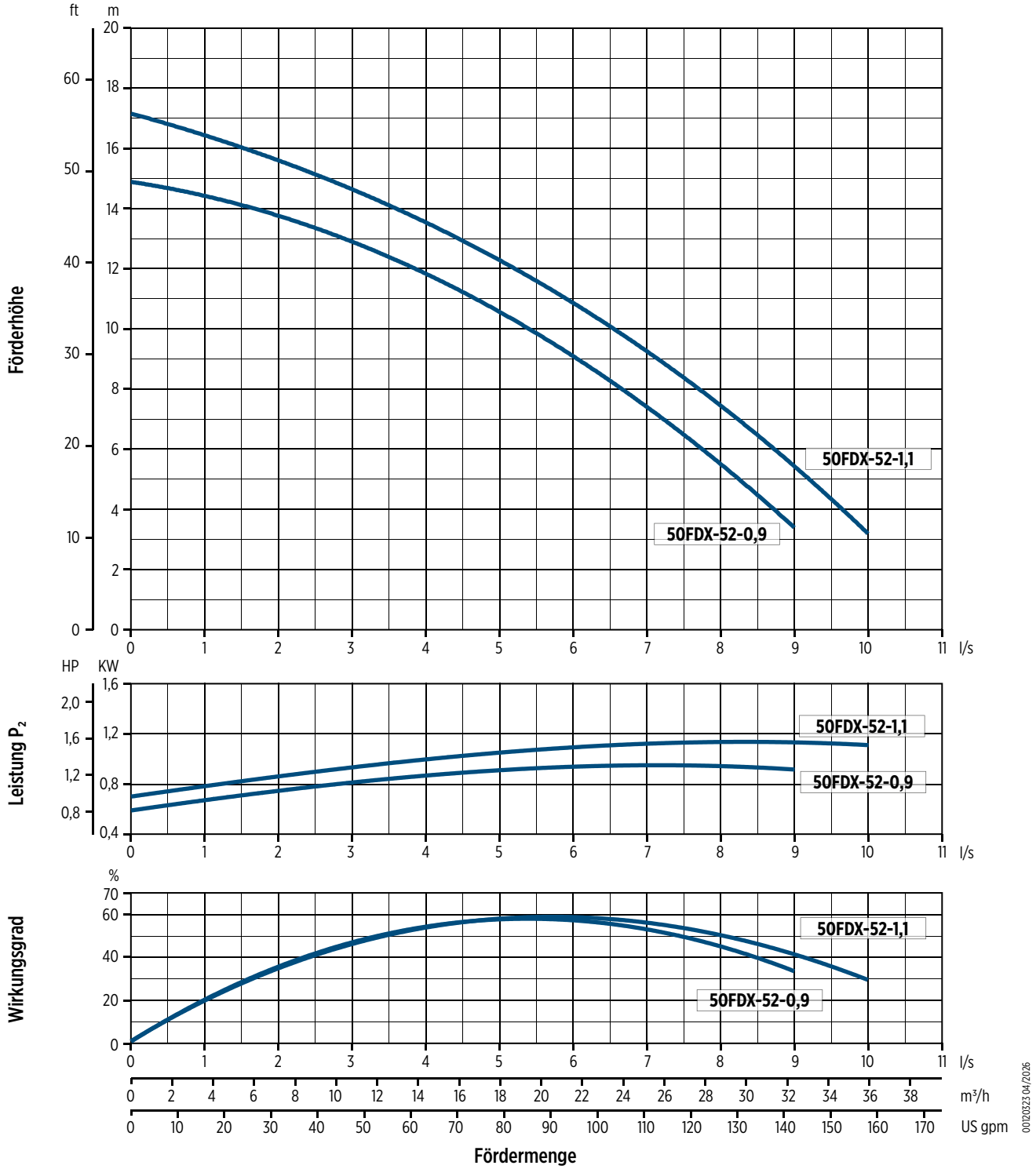

0012032304/2026

50FDX-52

ABMESSUNGEN

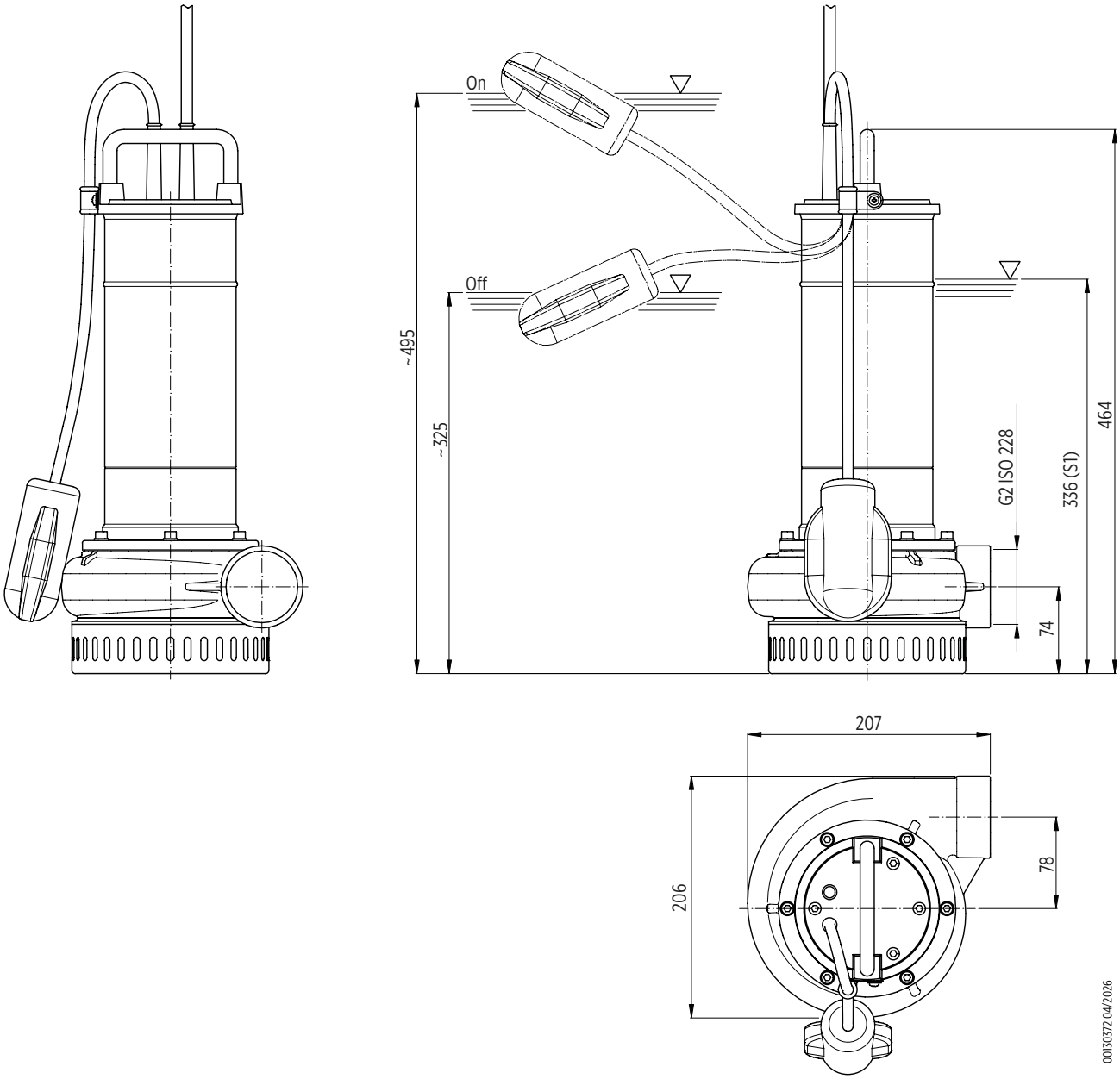

Verpackung		
Pumpenmodell	Abmessungen [mm]	Gewicht [kg]
50FDX-52-0,9	255x205x560	18,7
50FDX-52-1,1		20,2

Palette			
Pumpenmodell	Abmessungen [mm]	Anzahl der Pumpen	Gewicht [kg]
50FDX-52-0,9	1200x800x700	15	300
50FDX-52-1,1			320

50FDX-52

INSTALLATION

Ortsveränderliche installation

Tragbar als Notfallpumpe mit Schlauchanschluss und zur freien Installation im Brunnen.

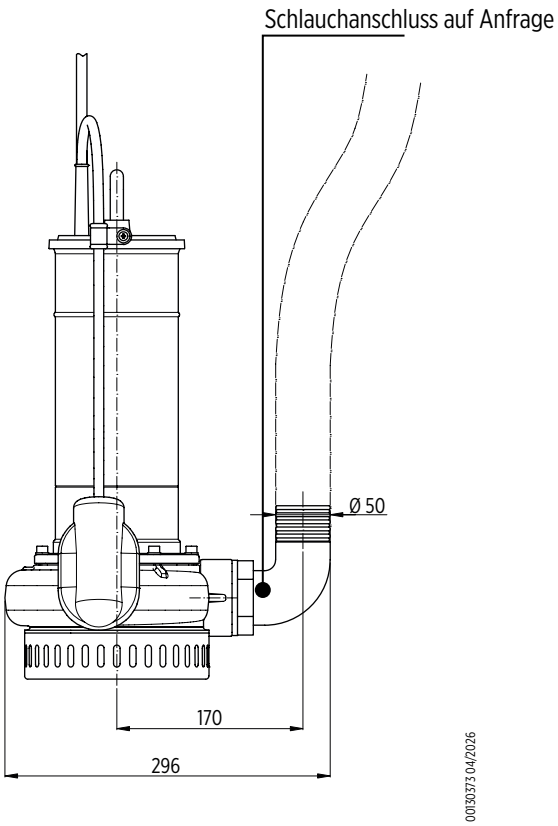

Tauchpumpen für die Entwässerung im professionellen Bereich 50 Hz

FDP Serie



40-50FDP Serie – Tauchpumpen für die Entwässerung

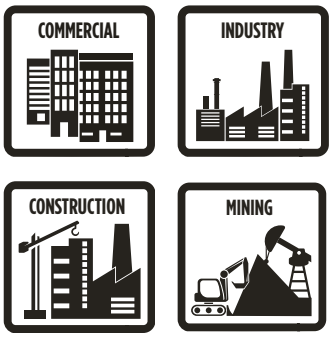

- Pumpenmodelle:
  - 40FDP-52 (Auslass G1“½)
  - 50FDP-52 (Auslass G2“)
- Laufradtyp: offen (Standardausführung) oder doppelt offen Laufrad (HH-Ausführung)
- Erhältlich mit oder ohne Schwimmerschalter
- Gleitringdichtung: SiC/SiC (Siliziumkarbid)
- Hauptkomponenten aus Aluminium zur Gewichtsreduzierung; Laufrad aus Gusseisen für besondere Langlebigkeit
- HH-Ausführung bietet höhere Förderhöhe
- Einphasenausführung bis 1,1 kW mit integriertem thermischem Schutz
- Externer Kondensator
- Umfangreiches Zubehörsortiment

Technische Daten

- Fördermenge: bis zu 54 m^3/h
- Förderhöhe: bis zu 32 m
- Motorleistung: 1 - 2,2 kW
- Mindesteintauchtiefe: siehe Tabellen „Abmessungen“
- Max. Eintauchtiefe: 5 m
- Freier Durchlass: 6 mm

ZUBEHÖR

- Storz-Kupplung
- Weitere Informationen zum Zubehör finden Sie auf Seite 42

Komponenten aus Aluminium

Ausführung mit größerer Förderhöhe (HH)



Kabellänge 10 m

(Einphasenpumpen mit Stecker)

Sic/Sic-Gleitringdichtung

für den Einsatz mit abrasiven Flüssigkeiten

Laufrad aus Gusseisen

für hohe Beanspruchung

Gewinde-Winkelstück

included in the package

NBR-Gummibeschichtung auf der Verschleißplatte

(50FDP)



Offenes Laufrad



Doppelt offenes Laufrad

„HH“ (Ausführung mit größerer Förderhöhe)



Drainage und Entwässerung



Regenwasseraufbereitung



Ableitung von klarem und trübem Wasser



Baustellenentwässerung und Wasserhaltung



Bergbau, Steinbruchentwässerung und Entwässerung

40-50FDP Serie – Tauchpumpen für die Entwässerung

PRODUKT-BESCHREIBUNGSSCHLÜSSEL

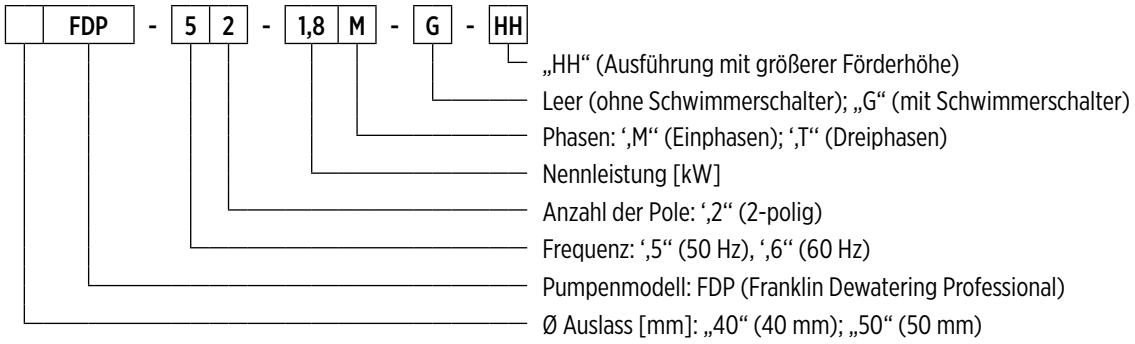

00140089 04/2026

ALLGEMEINE MERKMALE

Materialien/Bauform		
Laufräd		Gusseisen EN GJL200
Außengehäuse		Aluminiumlegierung EN AW6060
Pumpengehäuse		Aluminiumlegierung
Deckel		Aluminiumlegierung
Filter		Aluminiumlegierung
Verschleißplatte	**40FDP-52-1,0M**	Edelstahl AISI 304
	50FDP-52-1,4M, 50FDP-52-1,8M	Aluminiumlegierung mit NBR-Gummibeschichtung
Gleitringdichtung		Siliziumkarbid (SiC/SiC)
Motorwelle		Edelstahl AISI 420
Netzkabel	**Typ**	10 m H07RN-F
	Einphasen 40FDP-52-1,0M	4G1,5 mm^2, Kondensatorbox und SCHUKO-Stecker (CEE 7/VII)
	Einphasen 50FDP-52-1,4M, 50FDP-52-1,8M	4G2,5 mm^2, Kondensatorbox und SCHUKO-Stecker (CEE 7/VII)
	Dreiphasen	4G1,5mm^2
Motor		
Bauform		asynchroner Käfigläufermotor, ölgefüllt
Typ		2-polig; 50 Hz
Isolationsklasse		F
Schutzart		IP68
Spannung	**Einphasen**	230 V ±6 % mit integriertem Überhitzungsschutz (bis zu 1,1 kW)
	Dreiphasen	230V ±10%, 400V ±10%
Betriebsgrenzen		
Max. Mediumstemperatur		+40 °C
pH-Wert der Förderflüssigkeit		5 - 8
Dichte der Flüssigkeit		1,0 kg/dm^3
Max. Eintauchtiefe		5 m
Min. Eintauchtiefe für Dauerbetrieb		siehe Tabellen „Abmessungen“
Freier Durchlass		6 mm
Max. Anzahl der Starts pro Stunde		20
Konstruktionsvarianten		

- 60-Hz-Version
- Verschiedene Spannungen
- Lebensmitteltaugliches Weißöl

40FDP-52

HYDRAULISCHE LEISTUNG 50 HZ

Pumpenmodell	Q = Fördermenge							
	l/sec 0	1	2	3	4	5	6	7
	m³/h 0	3,6	7,2	10,8	14,4	18	21,6	25,2
	US gpm 0	15,8	31,7	47,5	63,4	79,2	92,1	110,9
	H = Gesamtförderhöhe [m]							
40FDP-52-1,0	18	**16,5**	**15**	**13,5**	**11**	**8**	**4,5**	**1**
40FDP-52-1,1	20	**18,5**	**17**	**15,5**	**13,5**	**11**	**8,5**	**5**

Einsatzbereich

TECHNISCHE DATEN

Pumpenmodell	Leistungsaufnahme des Motors P_1	Nennleistung P_2		Spannung	Nennstrom	Phasen	Netzkabel		Niveauschalter	Anlaufkondensator	Auslassöffnung	Gewicht [kg]
	[kW]	[kW]	[HP]	[V]	[A]		Länge [m]	Typ		[µf]		
40FDP-52-1,0M	1,4	1	1,36	230	7,2	1 ~	10	4G1,5	-	25	G1½	20
40FDP-52-1,0M-G	1,4	1	1,36	230	7,2	1 ~	10	4G1,5	•	25	G1½	20
40FDP-52-1,0T	1,4	1	1,36	400	2	3 ~	10	4G1,5	-	-	G1½	20
40FDP-52-1,0T-G	1,4	1	1,36	400	2	3 ~	10	4G1,5	•	-	G1½	20
40FDP-52-1,1T	1,7	1,1	1,5	400	3	3 ~	10	4G1,5	-	-	G1½	20
40FDP-52-1,1T-G	1,7	1,1	1,5	400	3	3 ~	10	4G1,5	•	-	G1½	22

"-" = nicht verfügbar
• = verfügbar

50FDP-52

HYDRAULISCHE LEISTUNG 50 HZ

Pumpenmodell	Q = Fördermenge															
	l/sec 0	1	2	3	4	5	6	7	8	9	10	11	12	13	14	15
	m³/h 0	3,6	7,2	10,8	14,4	18	21,6	25,2	28,8	32,4	36	39,6	43,2	46,8	50,4	54
	US gpm 0	15,8	31,7	47,5	63,4	79,2	92,1	110,9	126,8	142,6	158,5	174,3	190,2	206	221,9	237,7
	H = Gesamtförderhöhe [m]															
50FDP-52-1,4	14,3	**14,1**	**13,7**	**13,1**	**12,5**	**11,8**	**11**	**9,8**	**8,5**	**7**	**6**	**4,5**	**2,8**			
50FDP-52-1,8	16,6	**16,3**	**16,1**	**15,8**	**15,1**	**14,2**	**14**	**12,8**	**11,8**	**10,2**	**9**	**7**	**5,8**	**4**	**2**	
50FDP-52-2,2	18,5	**18,5**	**18,2**	**17,8**	**17,5**	**16,5**	**16**	**14,7**	**13,9**	**12**	**10,5**	**9,1**	**7,5**	**5,8**	**4**	**2**

Einsatzbereich

TECHNISCHE DATEN

Pumpenmodell	Leistungsaufnahme des Motors P_1	Nennleistung P_2		Spannung	Nennstrom	Phasen	Netzkabel		Niveauschalter	Anlaufkondensator	Auslassöffnung	Gewicht [kg]
	[kW]	[kW]	[HP]	[V]	[A]		Länge [m]	Typ		[µf]		
50FDP-52-1,4M	2,1	1,4	1,9	230	12	1 ~	10	4G2,5	-	25	G2	23
50FDP-52-1,4M-G	2,1	1,4	1,9	230	12	1 ~	10	4G2,5	•	25	G2	25
50FDP-52-1,8M	2,4	1,8	2,4	230	14	1 ~	10	4G2,5	-	30	G2	27
50FDP-52-1,8M-G	2,4	1,8	2,4	230	14	1 ~	10	4G2,5	•	30	G2	29
50FDP-52-1,8T	2,4	1,8	2,4	400	4,6	3 ~	10	4G1,5	-	-	G2	25
50FDP-52-1,8T-G	2,4	1,8	2,4	400	4,6	3 ~	10	4G1,5	•	-	G2	27
50FDP-52-2,2T	2,9	2,2	3	400	5	3 ~	10	4G1,5	-	-	G2	26
50FDP-52-2,2T-G	2,9	2,2	3	400	5	3 ~	10	4G1,5	•	-	G2	28

"-" = nicht verfügbar
• = verfügbar

40FDP-52 / 50FDP-52

LEISTUNGSDATEN BEI 50 HZ

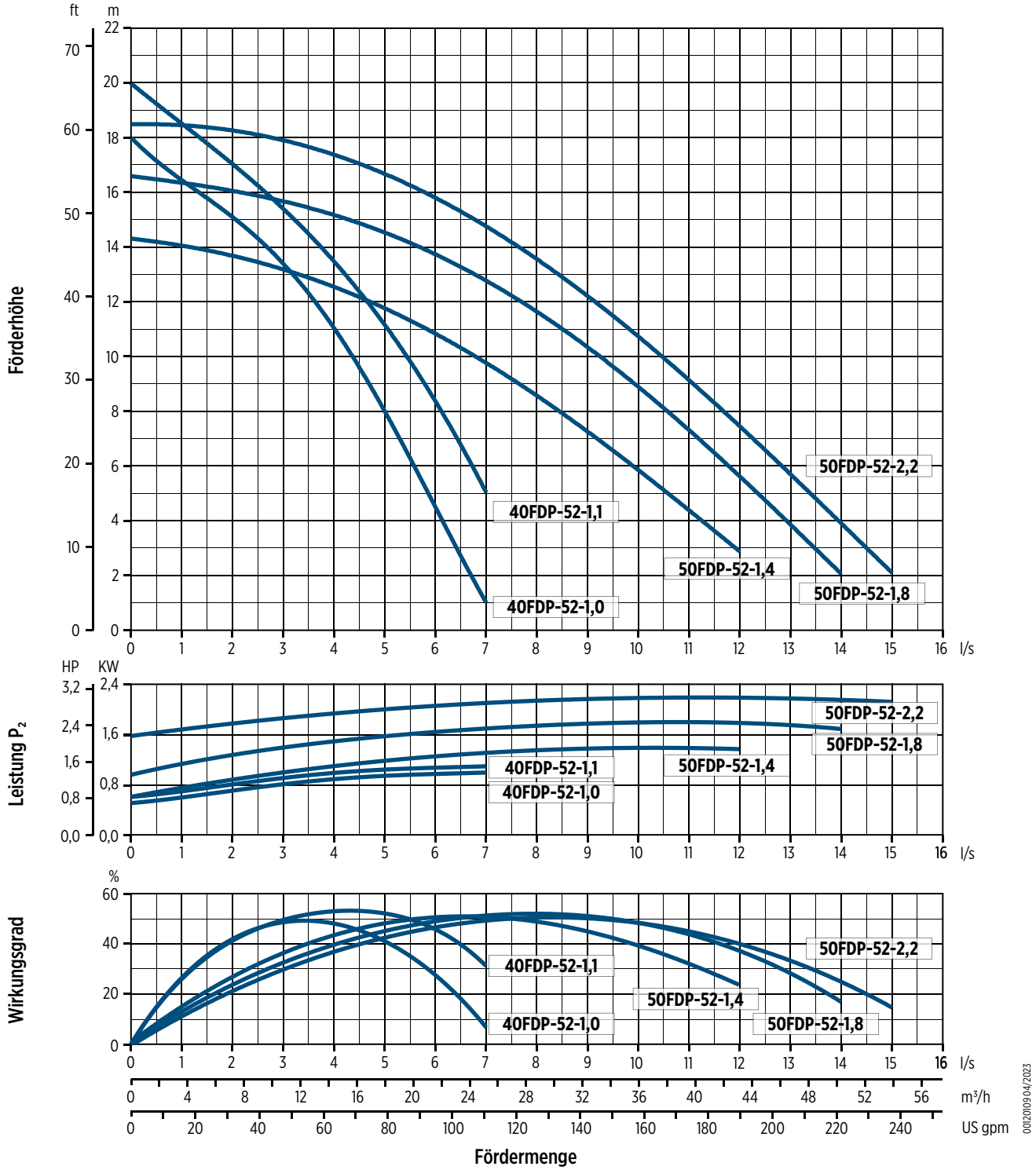

40FDP-52-HH

HYDRAULISCHE LEISTUNG 50 HZ

Pumpenmodell	Q = Fördermenge							
	l/sec 0	1	2	3	4	5	6	7
	m^3/h 0	3,6	7,2	10,8	14,4	18	21,6	25,2
	US gpm 0	15,8	31,7	47,5	63,4	79,2	92,1	110,9
	H = Gesamtförderhöhe [m]							
40FDP-52-1,4 HH	31	**27**	**23**	**19**	**14,5**	**10**	**5,2**	
40FDP-52-1,8 HH	32	**29,5**	**26**	**22**	**18**	**13**	**7,8**	**2**

Einsatzbereich

TECHNISCHE DATEN

Pumpenmodell	Leistungsaufnahme des Motors P_1	Nennleistung P_2		Spannung	Nennstrom	Phasen	Netzkabel		Niveauschalter	Anlaufkondensator	Auslassöffnung	Gewicht [kg]
	[kW]	[kW]	[HP]	[V]	[A]		Länge [m]	Typ		[µf]		
40FDP-52-1,4M-HH	2,2	1,4	1,9	230	12	1 ~	10	4G2,5	-	25	G1½	22
40FDP-52-1,4M-G-HH	2,2	1,4	1,9	230	12	1 ~	10	4G2,5	•	25	G1½	24
40FDP-52-1,8M-HH	2,7	1,8	2,4	230	14	1 ~	10	4G2,5	-	30	G1½	25
40FDP-52-1,8M-G-HH	2,7	1,8	2,4	230	14	1 ~	10	4G2,5	•	30	G1½	27
40FDP-52-1,8T-HH	2,4	1,8	2,4	400	4,6	3 ~	10	4G1,5	-	-	G1½	22
40FDP-52-1,8T-G-HH	2,4	1,8	2,4	400	4,6	3 ~	10	4G1,5	•	-	G1½	24

"-" = nicht verfügbar
• = verfügbar

40FDP-52-HH

LEISTUNGSDATEN BEI 50 HZ

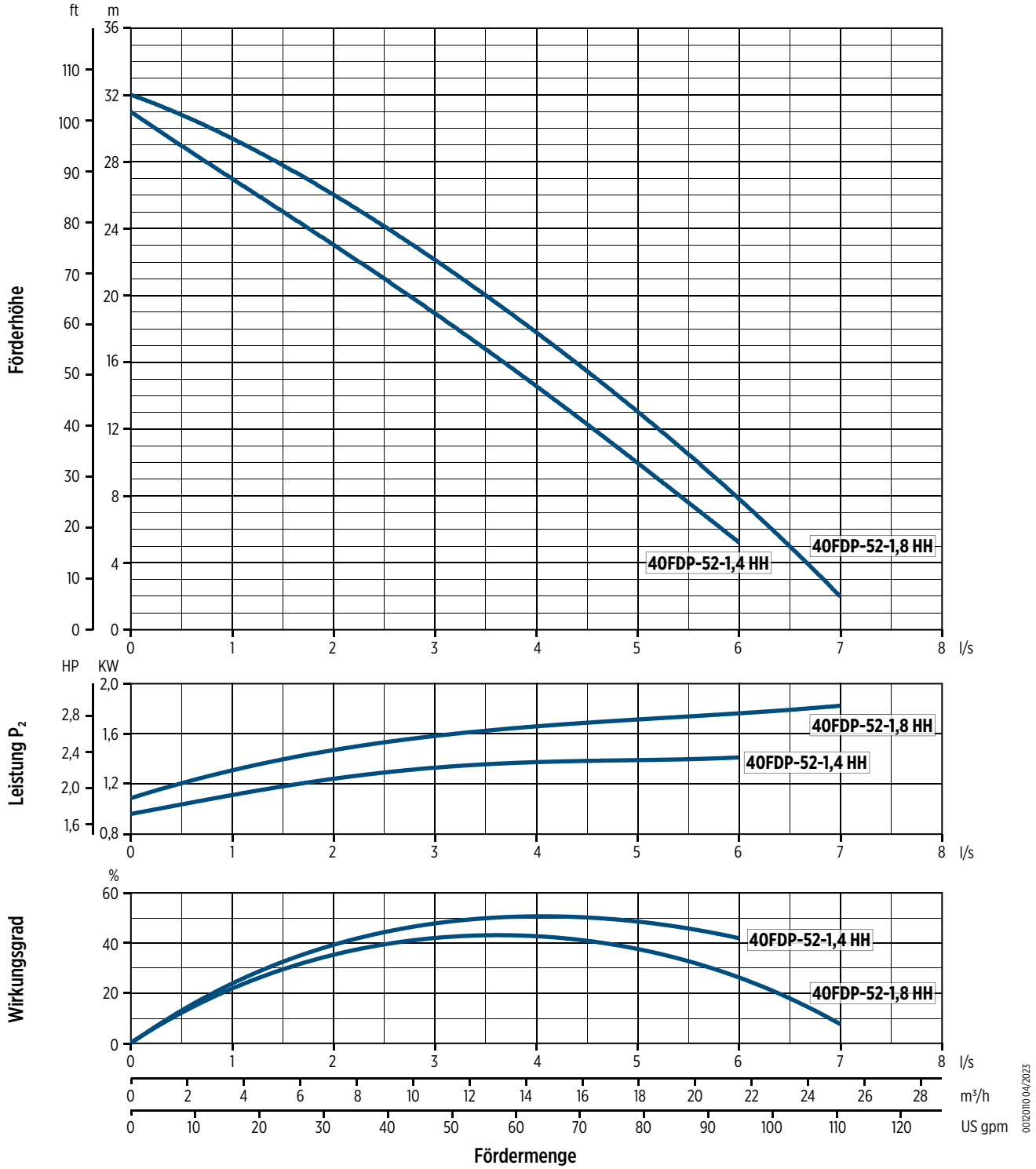

40FDP-52 / 50FDP-52

ABMESSUNGEN

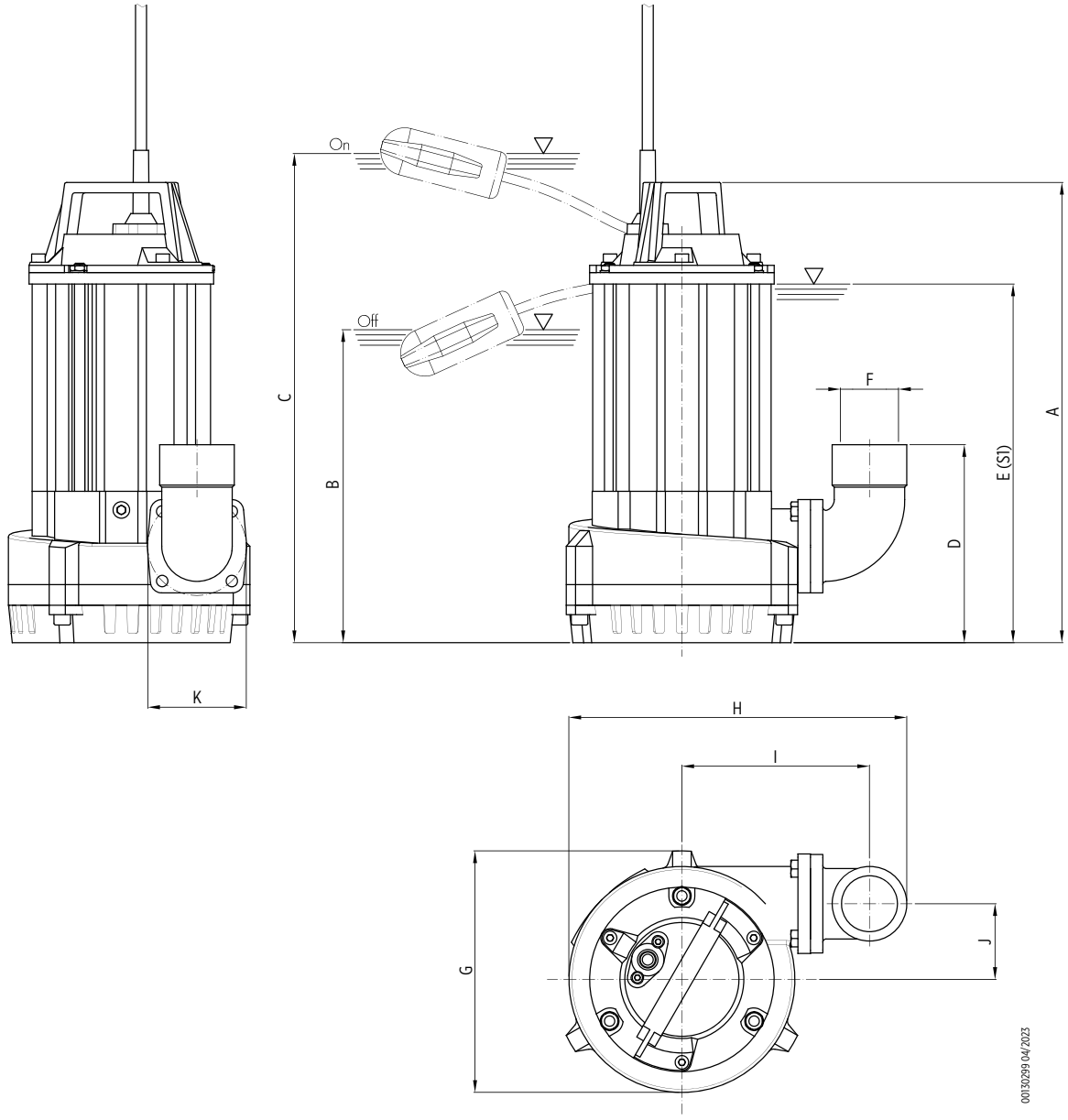

Pumpenmodell	Abmessungen [mm]										
	A	B	C	D	E	F	G	H	I	J	K
40FDP-52-1,0M	390	-	-	162	290	G1½ M	190	290	175	60	75
40FDP-52-1,0M-G	390	230	440	162	290	G1½ M	190	290	175	90	75
40FDP-52-1,0T	390	-	-	162	290	G1½ M	190	290	175	60	75
40FDP-52-1,0T-G	390	-	-	162	290	G1½ M	190	290	175	60	75
40FDP-52-1,1T	390	-	-	162	290	G1½ M	190	290	175	60	75
40FDP-52-1,1T-G	390	-	-	162	290	G1½ M	190	290	175	60	75
50FDP-52-1,4M	445	-	-	190	345	G2 F	233	326	180	73	95
50FDP-52-1,4M-G	485	240	530	190	345	G2 F	233	326	180	73	95
50FDP-52-1,8M	445	-	-	190	345	G2 F	233	326	180	73	95
50FDP-52-1,8M-G	485	240	530	190	345	G2 F	233	326	180	73	95
50FDP-52-1,8T	445	-	-	190	345	G2 F	233	326	180	73	95
50FDP-52-1,8T-G	485	240	530	190	345	G2 F	233	326	180	73	95
50FDP-52-2,2T	445	-	-	190	345	G2 F	233	326	180	73	95
50FDP-52-2,2T-G	485	240	530	190	345	G2 F	233	326	180	73	95

Verpackung		
Pumpenmodell	Abmessungen [mm]	Gewicht [kg]
40FDP-52-1,0M	255x205x560	20,7
40FDP-52-1,0M-G	290x245x585	21
40FDP-52-1,0T	255x205x560	20,7
40FDP-52-1,0T-G	255x205x560	20,7
40FDP-52-1,1T	255x205x560	20,7
40FDP-52-1,1T-G	255x205x560	22,7
50FDP-52-1,4M	300x260x585	24
50FDP-52-1,4M-G	300x260x585	26
50FDP-52-1,8M	300x260x585	28
50FDP-52-1,8M-G	300x260x585	30
50FDP-52-1,8T	300x260x585	26
50FDP-52-1,8T-G	300x260x585	28
50FDP-52-2,2T	300x260x585	27
50FDP-52-2,2T-G	300x260x585	29

40FDP-52-HH

ABMESSUNGEN

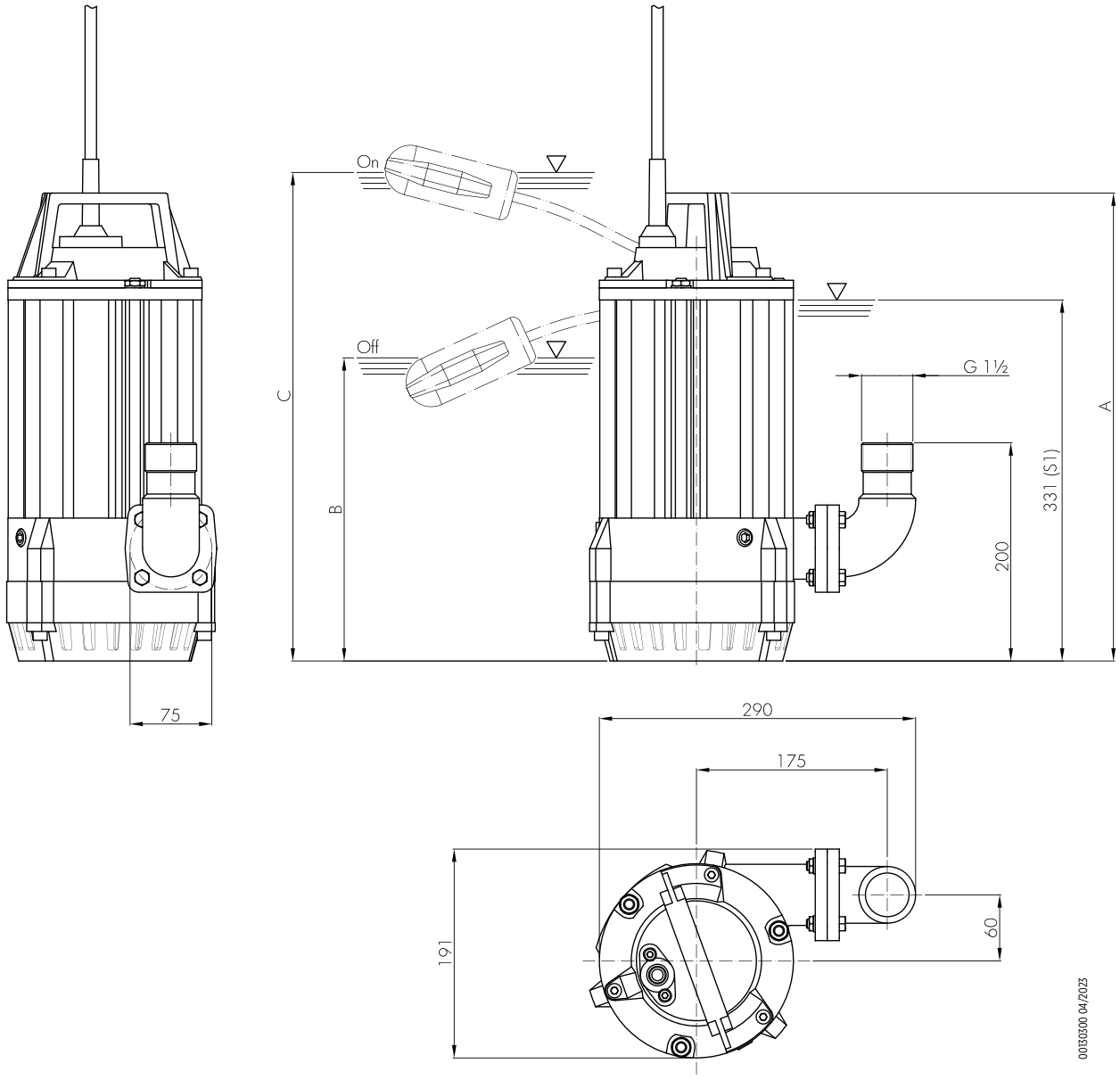

Pumpenmodell	Abmessungen [mm]		
	A	B	C
40FDP-52-1,4M-HH	429	-	-
40FDP-52-1,4M-G-HH	469	250	570
40FDP-52-1,8M-HH	429	-	-
40FDP-52-1,8M-G-HH	469	250	570
40FDP-52-1,8T-HH	429	-	-
40FDP-52-1,8T-G-HH	469	250	570

Verpackung		
Pumpenmodell	Abmessungen [mm]	Gewicht [kg]
40FDP-52-1,4M-HH	290x245x585	23
40FDP-52-1,4M-G-HH	290x245x585	25
40FDP-52-1,8M-HH	290x245x585	26
40FDP-52-1,8M-G-HH	290x245x585	28
40FDP-52-1,8T-HH	255x205x560	22,7
40FDP-52-1,8T-G-HH	290x245x585	25

70-80FDP Serie – Tauchpumpen für die Entwässerung

- Pumpenmodelle:
  - 70FDP-52 (Auslass-Ø 70 mm)
  - 80FDP-52 (Auslass-Ø 80 mm G3")
- Laufradmerkmale: offen, aus martensitischem Edelstahl
- Doppelte Gleitringdichtung in der Ölkammer
- Hauptkomponenten aus Aluminium zur Gewichtsreduzierung
- NBR-Gummibeschichtung auf der Verschleißplatte
- Externer Kondensator
- Umfangreiches Zubehörsortiment
- Ausführungsvarianten:
  - Polyurethan-Gummibeschichtung
  - Auslassstutzen mit Gewinde G2"½ M oder G3“ M
  - Auslassstutzen für Schlauch Ø 70 oder Ø 80 mm



Aluminiumkomponenten

Technische Daten

- Fördermenge: bis zu 100,8 m^3/h
- Förderhöhe: bis zu 23,3 m
- Motorleistung: 2,2 - 4,1 kW
- Mindesteintauchtiefe: 457 mm
- Max. Eintauchtiefe: 5 m
- Freier Durchlass: 6 mm

ZUBEHÖR

- Storz-Kupplung
- Band mit Opferanoden
- Weitere Informationen zum Zubehör finden Sie auf Seite 42



Kabellänge 10 m
(Einphasenpumpen mit Stecker)

Motor mit Phasentrennern

Verschiedene Auslassoptionen
Möglichkeit zur Ausstattung mit Schlauchhalterung oder Gewindeauslass

Doppelte Gleitringdichtung

Laufrad aus martensitischem Edelstahl

Verschleißplatte
mit NBR-Gummibeschichtung



Offenes Laufrad


Drainage und Entwässerung (klares und trübes Wasser)


Regenwasseraufbereitung


Notentwässerung bei Hochwasser


Baustellenentwässerung und Wasserhaltung


Bergbau, Steinbruchentwässerung und Entwässerung


Suitable fluids containing abrasive particles

70-80FDP Serie – Tauchpumpen für die Entwässerung

PRODUKT-BESCHREIBUNGSSCHLÜSSEL

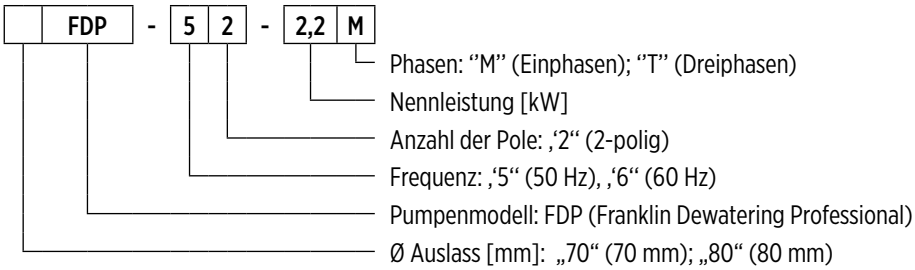

00140113 04/2026

ALLGEMEINE MERKMALE

Materialien/Bauform			
Laufräd			Martensitischer Edelstahl
Außengehäuse			Aluminiumlegierung
Pumpengehäuse			Aluminiumlegierung
Deckel			Aluminiumlegierung
Filter			Edelstahl AISI 304
Verschleißplatte			Aluminiumlegierung mit NBR-Gummibeschichtung
Gleitringdichtung		**Motorseitig**	Graphit/Aluminiumoxid
		Pumpenseite	Siliziumkarbid (SiC/SiC)
Motorwelle			Edelstahl AISI 420
Netzkabel	**Typ**		10 m H07RN-F
	Einphasen 70FDP-52-2,2M		asynchroner Käfigläufermotor in Trockenkammer
	Dreiphasen 80FDP-52-4,1T		4G2,5mm²
	Dreiphasen		4G1,5mm²
Motor			
Bauform			asynchroner Käfigläufermotor in Trockenkammer
Typ			2-polig; 50 Hz
Isolationsklasse			F
Schutzart			IP68
Spannung	**Einphasen**		230 V ±6%
	Dreiphasen		230V ±10%, 400V ±10%
Betriebsgrenzen			
Max. Mediumstemperatur			+40 °C
pH-Wert der Förderflüssigkeit			5 - 8
Dichte der Flüssigkeit			1,0 kg/dm³
Max. Eintauchtiefe			5 m
Min. Eintauchtiefe für Dauerbetrieb			457 mm
Freier Durchlass			6 mm
Max. Anzahl der Starts pro Stunde			20
Konstruktionsvarianten			

- 60-Hz-Version
- Verschiedene Spannungen
- Mit einer Beschichtung aus Verbundwerkstoff zum Verschleißschutz (mögliche Abweichungen bei der hydraulischen Leistung)

70FDP-52

HYDRAULISCHE LEISTUNG 50 HZ

Pumpenmodell	Q = Fördermenge								
	l/sec 0	2	4	6	8	10	12	15	20
	m^3/h 0	7,2	14,4	21,6	28,8	36	43,2	54	72
	US gpm 0	31,7	63,4	92,1	126,8	158,5	190,2	237,7	317
	H = Gesamtförderhöhe [m]								
70FDP-52-2,2	16	**15**	**14**	**12,8**	**11,3**	**9,6**	**8**	**5**	
70FDP-52-3,5	21	**20,5**	**19,5**	**18,5**	**17**	**15,5**	**13,5**	**9,5**	**4**

Einsatzbereich

TECHNISCHE DATEN

Pumpenmodell	Leistungsaufnahme des Motors P_1	Nennleistung P_2		Spannung	Nennstrom	Phasen	Netzkabel		Niveauschalter	Anlaufkondensator	Auslassöffnung	Gewicht [kg]
	[kW]	[kW]	[HP]	[V]	[A]		Länge [m]	Typ		[µf]		
70FDP-52-2,2M	3	2,2	3	230	14	1 ~	10	4G2,5	-	50	Ø70	33
70FDP-52-2,2T	3	2,2	3	400	5,2	3 ~	10	4G1,5	-	-	Ø70	30
70FDP-52-3,5T	4,7	3,5	4,7	400	8	3 ~	10	4G1,5	-	-	Ø70	31

"-" = nicht verfügbar
• = verfügbar

80FDP-52

HYDRAULISCHE LEISTUNG 50 HZ

Pumpenmodell	Q = Fördermenge										
	l/sec 0	2	4	6	8	10	12	15	20	25	28
	m^3/h 0	7,2	14,4	21,6	28,8	36	43,2	54	72	90	100,8
	US gpm 0	31,7	63,4	92,1	126,8	158,5	190,2	237,7	317	396,2	443,8
	H = Gesamtförderhöhe [m]										
80FDP-52-4,1	23,3	**22,9**	**22,5**	**21**	**20,5**	**18,5**	**17,5**	**15,8**	**11,5**	**6,5**	**3,8**

Einsatzbereich

TECHNISCHE DATEN

Pumpenmodell	Leistungsaufnahme des Motors P_1	Nennleistung P_2		Spannung	Nennstrom	Phasen	Netzkabel		Niveauschalter	Anlaufkondensator	Auslassöffnung	Gewicht [kg]
	[kW]	[kW]	[HP]	[V]	[A]		Länge [m]	Typ		[µf]		
80FDP-52-4,1T	6,2	4,1	5,5	400	9,9	3 ~	10	4G2,5	-	-	G3	35

"-" = nicht verfügbar
• = verfügbar

70FDP-52 / 80FDP-52

LEISTUNGSDATEN BEI 50 HZ

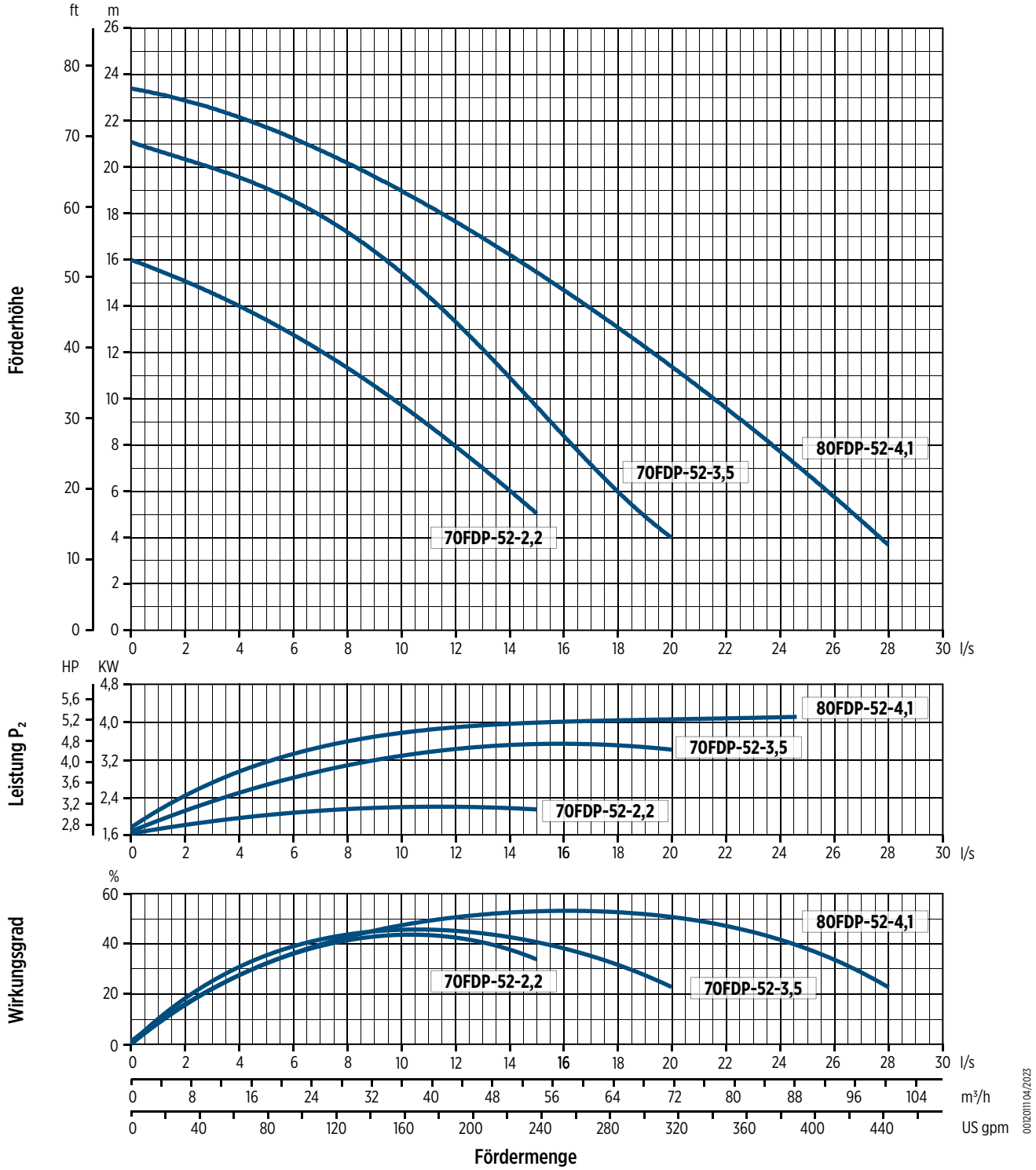

70FDP-52 / 80FDP-52

ABMESSUNGEN

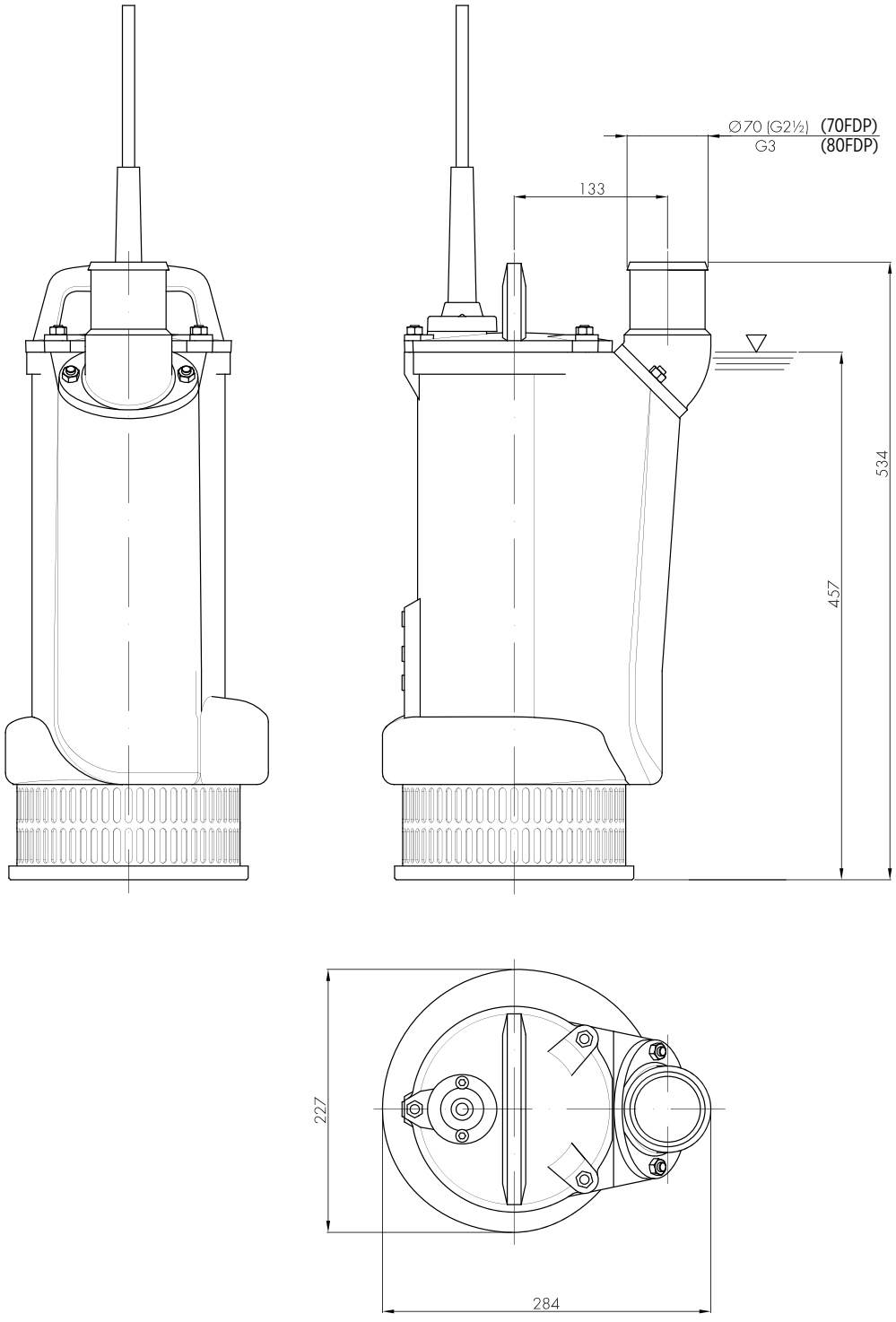

Verpackung		
Pumpenmodell	Abmessungen [mm]	Gewicht [kg]
70FDP-52-2,2	300x260x585	34
70FDP-52-3,5	290x245x585	32
80FDP-52-4,1	300x260x585	36

100-150FDP Serie – Tauchpumpen für die Entwässerung



- Pumpenmodelle:
  - 100FDP-52-...-LH (Auslass-Ø 100 mm, Ausführung mit niedriger Förderhöhe)
  - 100FDP-52-...-HH (Auslass-Ø 100 mm, Ausführung mit hoher Förderhöhe)
  - 150FDP-52-...-LH (Auslass-Ø 150 mm, 2-poliger Motor, Ausführung mit niedriger Förderhöhe)
- Laufradmerkmale: offenes Laufrad aus hochchromhaltigem Gusseisen
- Hauptkomponenten aus Gusseisen und Edelstahl
- Hydraulikteile mit Polyurethan-Gummibeschichtung
- Kabellänge: 20 m
- Handgriff aus Edelstahl
- Umfangreiches Zubehörsortiment
- Ausführungsvarianten:
  - Auslassstutzen mit Gewinde G4" M (100FDP-52, 150FPD-52-11, 150FPD-52-15)
  - Auslassstutzen mit Gewinde G6" M (100FDP-52-11, 100FDP-52-15, 150FPD-52)
  - Schlauch mit Auslassstutzen Ø 150 mm (100FDP-52-11, 100FDP-52-15)
  - Schlauch mit Auslassstutzen Ø 100 mm (150FPD-52-11, 150FPD-52-15)

Technische Daten

- Fördermenge: bis zu 252 m^3/h
- Förderhöhe: bis zu 62 m
- Motorleistung: 5,5 - 15 kW
- Mindesteintauchtiefe:
  - 150 mm (100FDP-52-5,5T / 100FDP-52-6,5T / 100FDP-52-8,1T)
  - 200 mm (100FDP-52-11-HH / 100FDP-52-15-HH / 150FDP-52-11-LH / 150FDP-52-15-LH)
- Max. Eintauchtiefe: 15 m
- Freier Durchlass:
  - 6 mm (100FDP-52-5,5T / 100FDP-52-6,5T / 100FDP-52-8,1T)
  - 10 mm (100FDP-52-11-HH / 100FDP-52-15-HH / 150FDP-52-11-LH / 150FDP-52-15-LH)

ZUBEHÖR

- Auslassanschluss mit Gewinde
- Storz-Kupplung
- Band mit Opferanoden
- Konduktivitätssonde
- Weitere Informationen zum Zubehör finden Sie auf Seite 42

Drainage und Entwässerung (klares und trübes Wasser)

Regenwasseraufbereitung

Notentwässerung bei Hochwasser

Baustellenentwässerung und Wasserhaltung

Bergbau, Steinbruchentwässerung und Entwässerung

Suitable fluids containing abrasive particles

Komponenten aus Gusseisen und Edelstahl



Motor mit Phasentrennern

Temperaturfühler
in der Wicklung

Doppelte Gleitringdichtung

Laufrad aus hochchromhaltigem Gusseisen



Offenes Laufrad

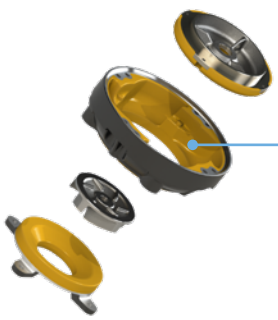

Beschichtung aus Polyurethan-Kautschuk
Teile, die mit der Flüssigkeit in Kontakt kommen

100-150FDP Serie – Tauchpumpen für die Entwässerung

PRODUKT-BESCHREIBUNGSSCHLÜSSEL

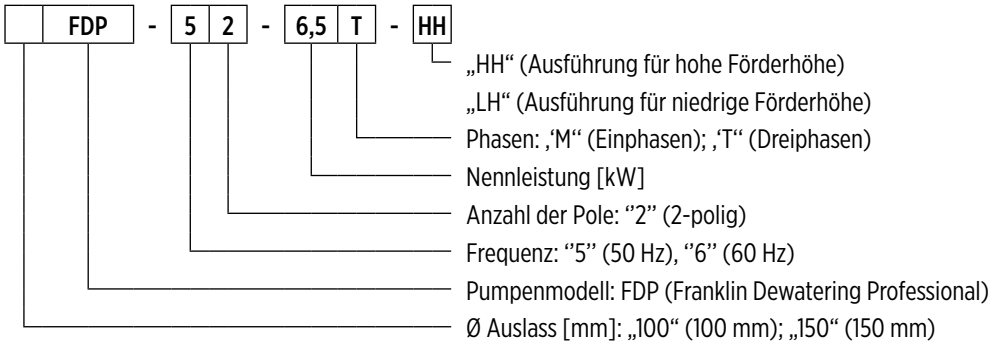

0014014 04/2026

ALLGEMEINE MERKMALE

Materialien/Bauform		
Laufräd		Hochchromhaltiges Gusseisen
Außengehäuse		Edelstahl AISI 304
Pumpengehäuse		Gusseisen EN GJL 200 mit Polyurethan-Gummibeschichtung
Deckel		Gusseisen EN GJL 250
Filter		Edelstahl AISI 304
Verschleißplatte		Gusseisen EN GJL 250 mit Polyurethan-Gummibeschichtung
Gleitringdichtung	**Motorseitig**	Graphit/Aluminiumoxid
	Pumpenseite	Siliziumkarbid (SiC/SiC)
Motorwelle		Edelstahl AISI431
Netzkabel	**100FDP-52-5,5T / 100FDP-52-6,5T**	20 m 4G2,5+3x1mm², Typ S1RN8-F
	100FDP-52-8,1T	20 m 4G4+3x1mm², Typ S1RN8-F
	150FDP-52-11-LH / 150FDP-52-15-LH 150FDP-52-11-LH / 150FDP-52-15-LH	20 m 7G4+2x1,5mm², Typ 07RN-F
Motor		
Bauform		asynchroner Käfigläufermotor in Trockenkammer
Typ		2-polig; 50 Hz
Isolationsklasse		F
Schutzart		IP68
Spannung	**Dreiphasen**	400V ±10%
Betriebsgrenzen		
Max. Mediumstemperatur		+40 °C
pH-Wert der Förderflüssigkeit		6 - 10
Dichte der Flüssigkeit		1,1 kg/dm³
Max. Eintauchtiefe		15 m
Max. Eintauchtiefe	**100FDP-52-5,5T / 100FDP-52-6,5T / 100FDP-52-8,1T**	150 mm
	100FDP-52-11-HH / 100FDP-52-15-HH / 150FDP-52-11-LH / 150FDP-52-15-LH	200 mm
Freier Durchlass	**100FDP-52-5,5T / 100FDP-52-6,5T / 100FDP-52-8,1T**	10 mm
	100FDP-52-11-HH / 100FDP-52-15-HH / 150FDP-52-11-LH / 150FDP-52-15-LH	6 mm
Max. Anzahl der Starts pro Stunde		15
Konstruktionsvarianten		

- 60-Hz-Version
- Verschiedene Spannungen
- Integrierte Steuerung der Temperaturfühler in der Wicklung, Kontrollsequenz und Phasenausfall (auf Anfrage)

100FDP-52-5,5/ 100FDP-52-8,1

HYDRAULISCHE LEISTUNG 50 HZ

Pumpenmodell	Q = Fördermenge											
	l/sec 0	2,5	5	10	15	20	25	30	35	40	45	50
	m^3/h 0	9	18	36	54	72	90	100,8	108	144	162	180
	US gpm 0	39,6	79,2	158,5	237,7	317	396,2	443,8	475,5	634	713,3	792,5
	H = Gesamtförderhöhe [m]											
100FDP-52-5,5 LH	18,9		**17,5**	**15,7**	**13,4**	**11,3**	**9,1**	**7**	**5,1**	**2,5**		
100FDP-52-5,5 HH	30	**27,9**	**26**	**20,8**	**14,6**	**6,3**						
100FDP-52-6,5 LH	22,4		**21,4**	**20**	**17,6**	**15,1**	**12,7**	**10,9**	**8,8**	**6,6**	**3**	
100FDP-52-6,5 HH	35,3	**32,3**	**29,5**	**23,2**	**16,7**	**8,3**						
100FDP-52-8,1 LH	25,9		**24,6**	**22,9**	**20,7**	**18,3**	**15,9**	**14,1**	**12,1**	**9,7**	**6,8**	**3**
100FDP-52-8,1 HH	45	**40,7**	**36,6**	**28,8**	**20,2**	**10,1**						

Einsatzbereich

TECHNISCHE DATEN

Pumpenmodell	Leistungsaufnahme des Motors P_1	Nennleistung P_2		Spannung	Nennstrom	Phasen	Netzkabel		Niveauschalter	Anlaufkondensator	Auslassöffnung	Gewicht [kg]
	[kW]	[kW]	[HP]	[V]	[A]		Länge [m]	Typ		[µf]		
100FDP-52-5,5T-LH	6	5,5	7,5	400	11	3 ~	20	4G2,5+3x1	-	-	Ø100	125
100FDP-52-5,5T-HH	6	5,5	7,5	400	11	3 ~	20	4G2,5+3x1	-	-	Ø100	125
100FDP-52-6,5T-LH	7,2	6,5	8,8	400	13	3 ~	20	4G2,5+3x1	-	-	Ø100	130
100FDP-52-6,5T-HH	7,2	6,5	8,8	400	13	3 ~	20	4G2,5+3x1	-	-	Ø100	130
100FDP-52-8,1T-LH	9	8,1	11	400	16	3 ~	20	4G4+3x1	-	-	Ø100	135
100FDP-52-8,1T-HH	9	8,1	11	400	15	3 ~	20	4G4+3x1	-	-	Ø100	135

"-" = nicht verfügbar
• = verfügbar

100FDP-52-5,5/ 100FDP-52-8,1

LEISTUNGSDATEN BEI 50 HZ

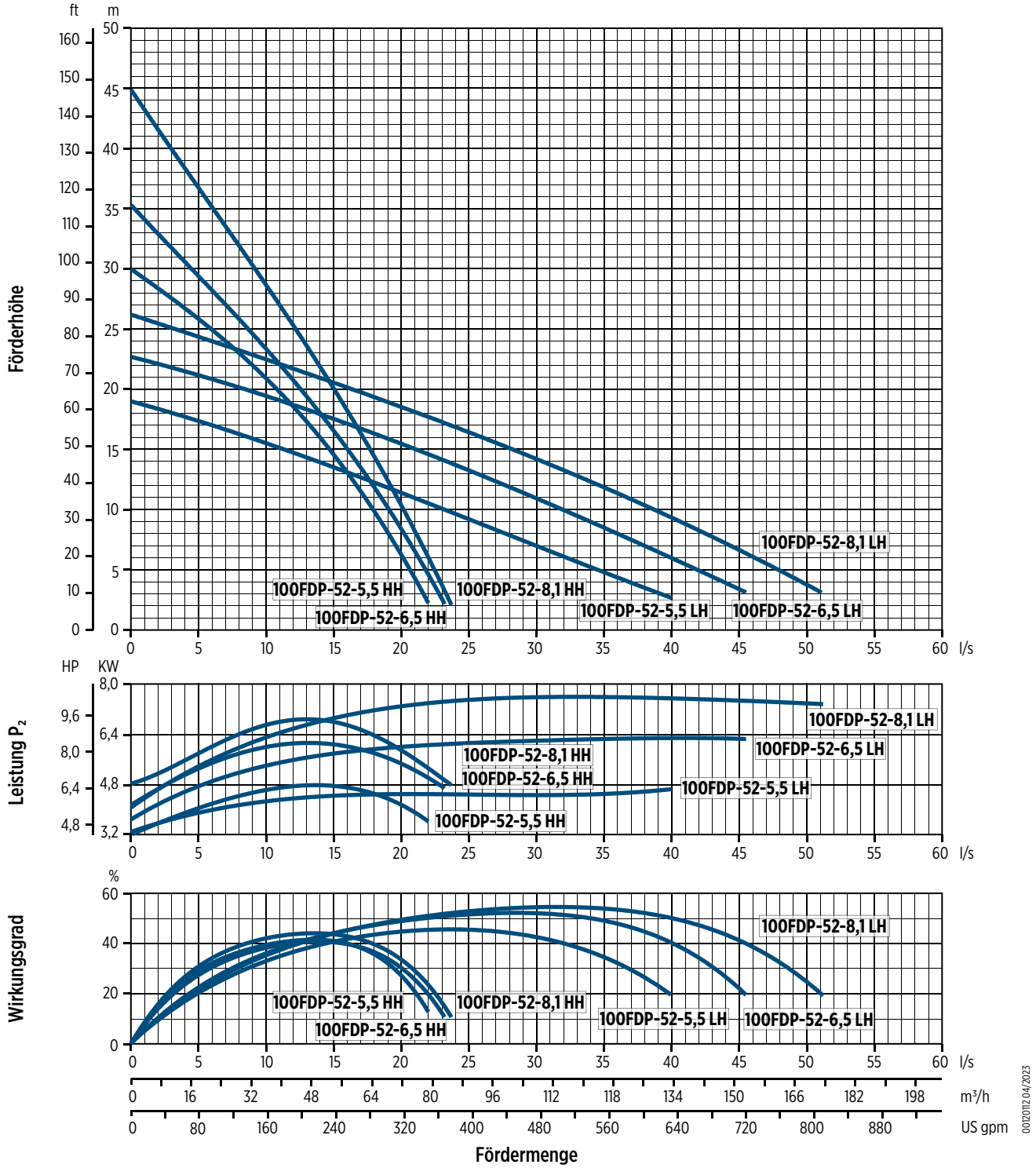

0012012 04/2023

Die hydraulischen Eigenschaften sind gemäß ISO Standard 9906:2012, Grad 3B garantiert

100FDP-52-5,5/ 100FDP-52-8,1

ABMESSUNGEN

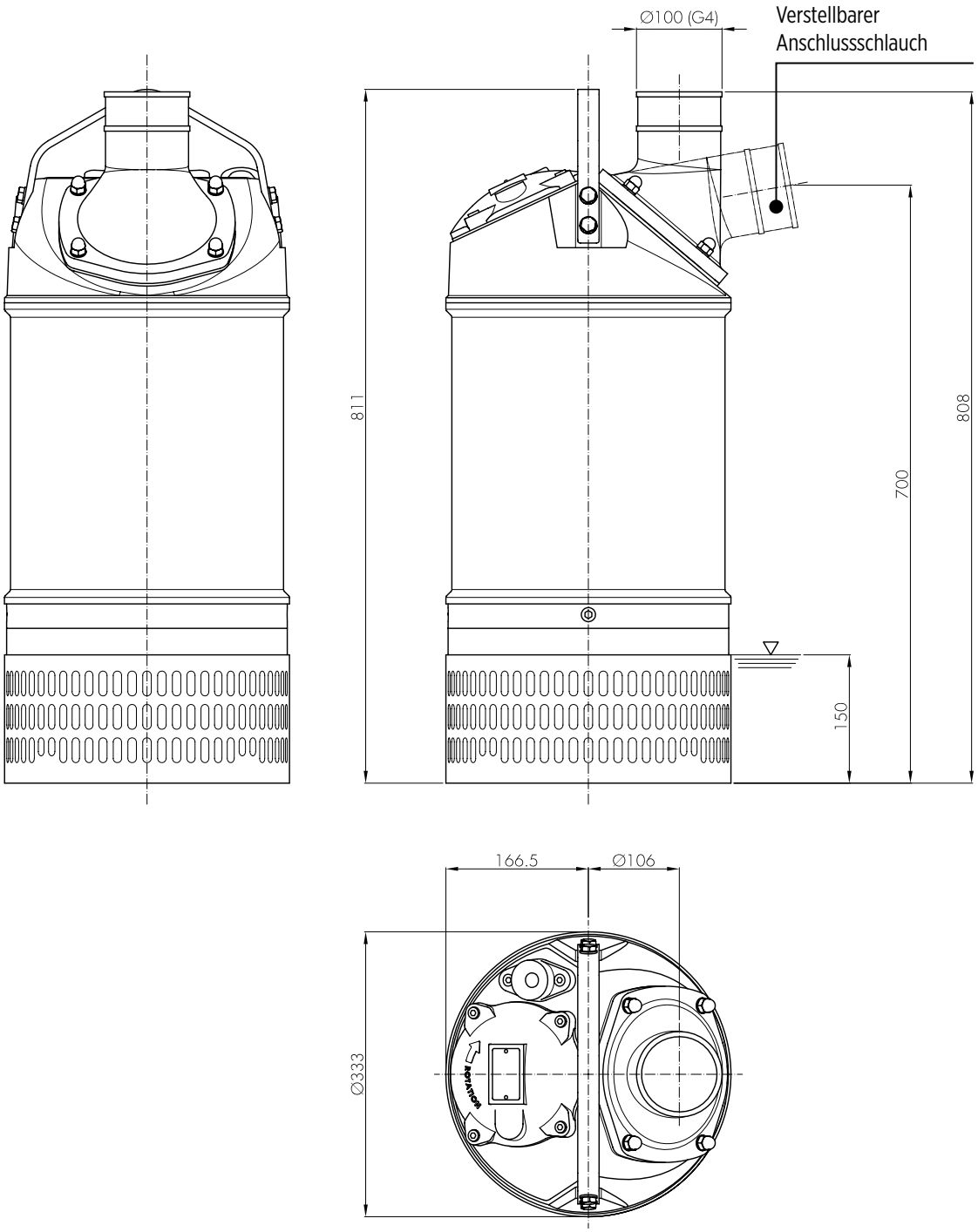

Verpackung		
Pumpenmodell	Abmessungen [mm]	Gewicht [kg]
100FDP-52-5,5T-LH	475x370x985	128
100FDP-52-5,5T-HH		128
100FDP-52-6,5T-LH		133
100FDP-52-6,5T-HH		133
100FDP-52-8,1T-LH		138
100FDP-52-8,1T-HH		138

100FDP-52-11 / 100FDP-52-15

HYDRAULISCHE LEISTUNG 50 HZ

Pumpenmodell	Q = Fördermenge							
	l/sec 0	5	10	15	20	25	30	35
	m^3/h 0	18	36	54	72	90	100,8	108
	US gpm 0	79,2	158,5	237,7	317	396,2	443,8	475,5
	H = Gesamtförderhöhe [m]							
100FDP-52-11 HH	60	**52,8**	**44,9**	**35,3**	**24**	**10**		
100FDP-52-15 HH	62	**54,6**	**48,4**	**42**	**35,1**	**25,8**	**16,4**	**2,3**

Einsatzbereich

TECHNISCHE DATEN

Pumpenmodell	Leistungsaufnahme des Motors P_1	Nennleistung P_2		Spannung	Nennstrom	Phasen	Netzkabel		Niveauschalter	Anlaufkondensator	Auslassöffnung	Gewicht [kg]
	[kW]	[kW]	[HP]	[V]	[A]		Länge [m]	Typ		[µf]		
100FDP-52-11T-HH	13	11	14,9	400	22	3 ~	20	7G4+2x1,5	-	-	Ø100	192
100FDP-52-15T-HH	17	15	20,4	400	28	3 ~	20	7G4+2x1,5	-	-	Ø100	204

"-" = nicht verfügbar
• = verfügbar

150FDP-52-11 / 150FDP-52-15

HYDRAULISCHE LEISTUNG 50 HZ

Pumpenmodell	Q = Fördermenge														
	l/sec 0	5	10	15	20	25	30	35	40	45	50	55	60	65	70
	m^3/h 0	18	36	54	72	90	100,8	108	144	162	180	198	216	234	252
	US gpm 0	79,2	158,5	237,7	317	396,2	443,8	475,5	634	713,3	792,5	871,8	951	1.030,3	1.109,5
	H = Gesamtförderhöhe [m]														
150FDP-52-11 LH	30	**28,3**	**26,8**	**24,8**	**22,8**	**21**	**19,3**	**17,2**	**15,3**	**13**	**10,7**	**6,7**	**3**		
150FDP-52-15 LH	32	**30,6**	**29,3**	**27,8**	**26,4**	**24,3**	**22,3**	**20,3**	**18,5**	**16,6**	**14,8**	**12,4**	**10,1**	**6**	**2**

Einsatzbereich

TECHNISCHE DATEN

Pumpenmodell	Leistungsaufnahme des Motors P_1	Nennleistung P_2		Spannung	Nennstrom	Phasen	Netzkabel		Niveauschalter	Anlaufkondensator	Auslassöffnung	Gewicht [kg]
	[kW]	[kW]	[HP]	[V]	[A]		Länge [m]	Typ		[µf]		
150FDP-52-11T-LH	13	11	14,9	400	22	3 ~	20	7G4+2x1,5	-	-	Ø150	192
150FDP-52-15T-LH	17	15	20,4	400	28	3 ~	20	7G4+2x1,5	-	-	Ø150	204

"-" = nicht verfügbar
• = verfügbar

100FDP-52-11 / 100FDP-52-15 / 150FDP-52-11 / 150FDP-52-15

LEISTUNGSDATEN BEI 50 HZ

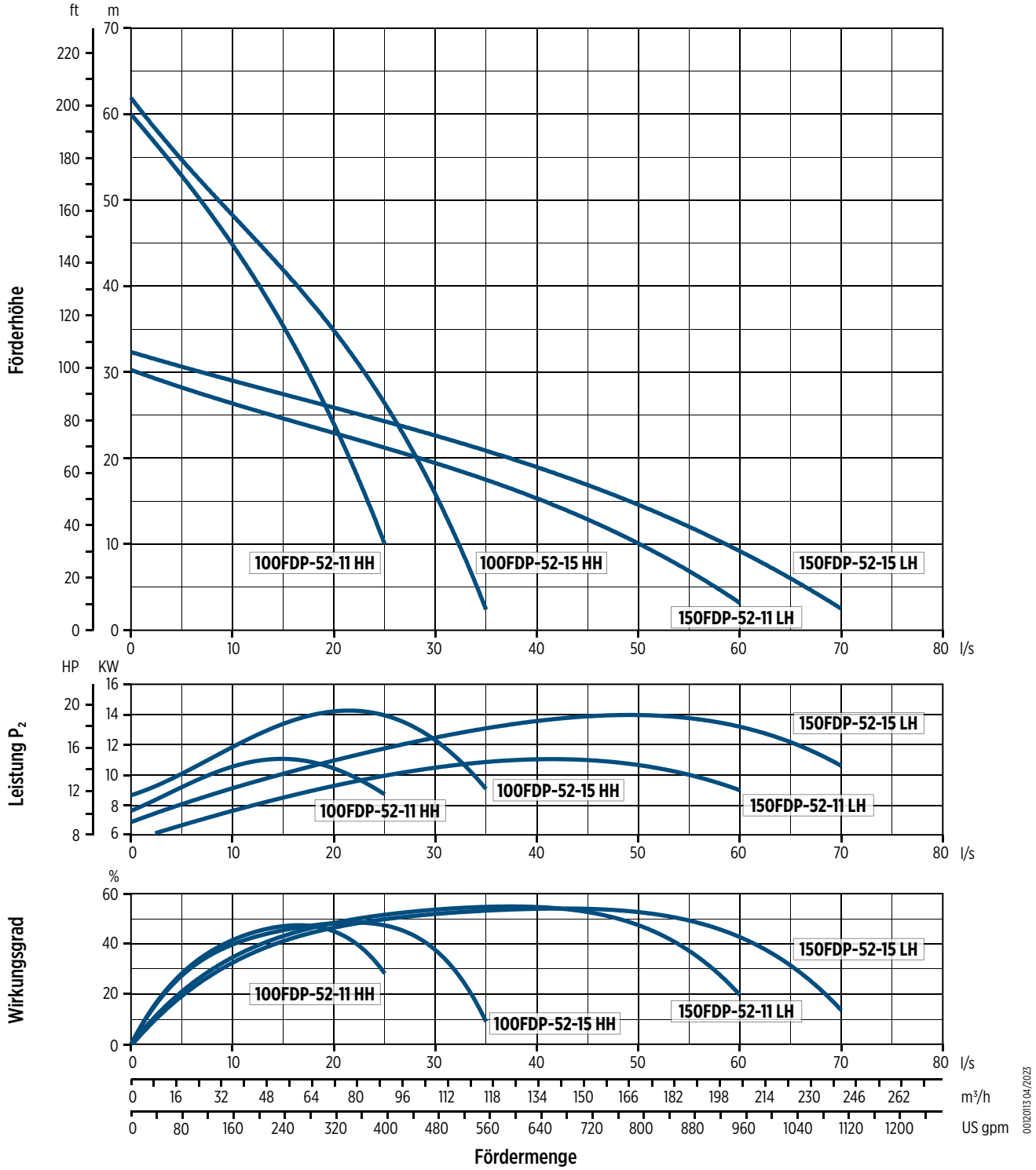

100FDP-52-11 / 100FDP-52-15 / 150FDP-52-11 / 150FDP-52-15

ABMESSUNGEN

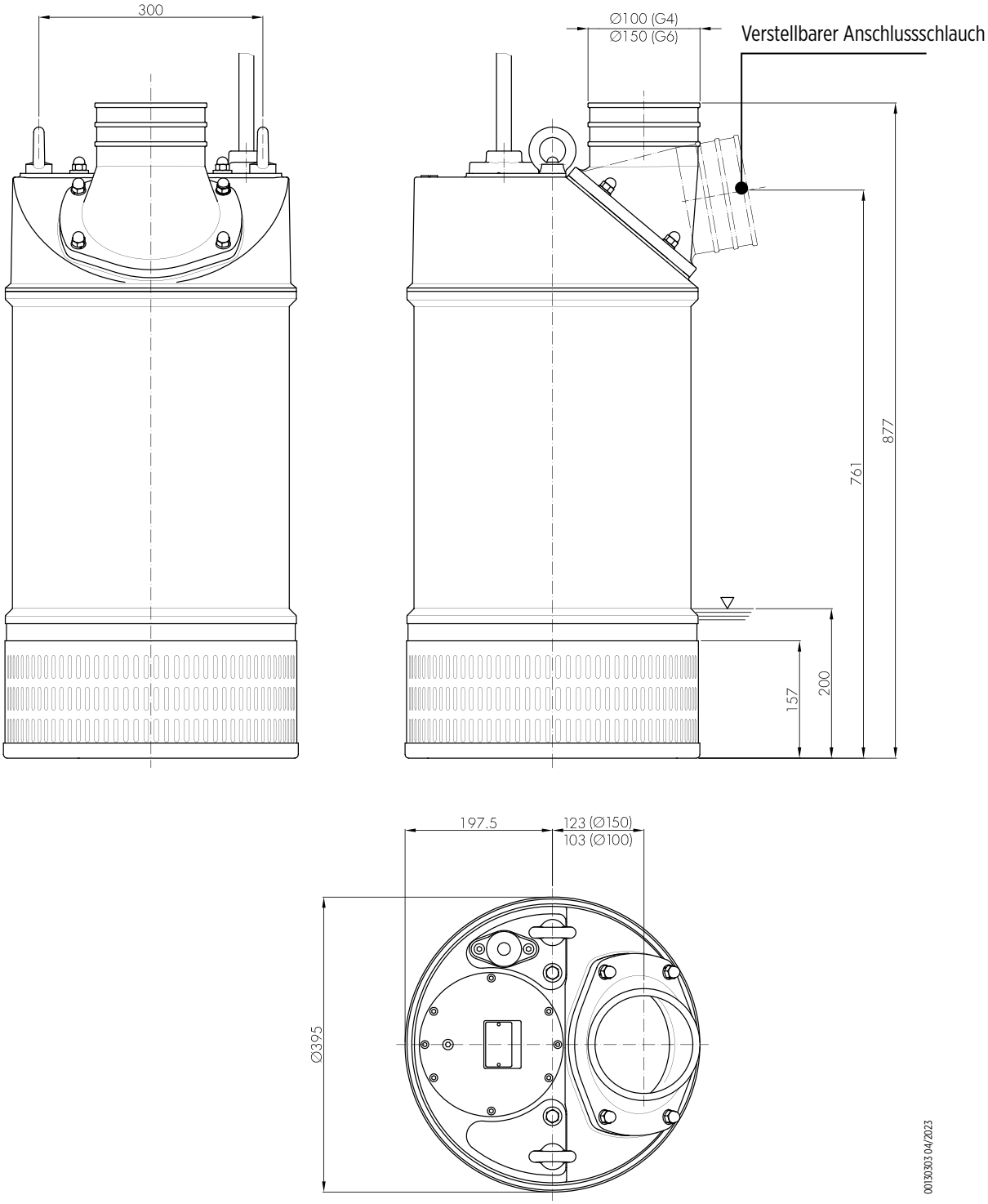

Verpackung		
Pumpenmodell	Abmessungen [mm]	Gewicht [kg]
150FDP-52-11T-LH	620x420x1030	196
100FDP-52-11T-HH		196
150FDP-52-15T-LH		208
100FDP-52-15T-HH		208

150FDP Serie – Tauchpumpen für die Entwässerung

- Pumpenmodell:
  - 150FDP-52 (Auslass-Ø 150 mm)
- Laufradmerkmale: offenes Laufrad aus Edelstahl AISI 304
- Doppelte Gleitringdichtung
- Kabellänge: 20 m
- Handgriff aus Edelstahl
- Umfangreiches Zubehörsortiment erhältlich
- Ausführungsvarianten: Auslassstutzen mit G6"-M-Gewinde



Technische Daten

- Fördermenge: bis zu 324 m^3/h
- Förderhöhe: bis zu 35 m
- Motorleistung: 22 kW
- Mindesteintauchtiefe: 350 mm
- Max. Eintauchtiefe: 15 m
- Freier Durchlass: 7 mm

ZUBEHÖR

- Auslassanschluss mit Gewinde
- Storz-Kupplung
- Band mit Opferanoden
- Weitere Informationen zum Zubehör finden Sie auf Seite 42

Bauteile aus Aluminiumlegierung und Edelstahl



Motor mit Phasentrennern

Temperaturfühler
in der Wicklung

Doppelte Gleitringdichtung

Laufrad aus hochchromhaltigem Gusseisen



Offenes Laufrad



Beschichtung aus Polyurethan-Kautschuk
Teile, die mit der Flüssigkeit in Kontakt kommen


Drainage und Entwässerung (klares und trübes Wasser)


Regenwasseraufbereitung


Notentwässerung bei Hochwasser


Baustellenentwässerung und Wasserhaltung


Bergbau, Steinbruchentwässerung und Entwässerung


Suitable fluids containing abrasive particles

150FDP Serie – Tauchpumpen für die Entwässerung

PRODUKT-BESCHREIBUNGSSCHLÜSSEL

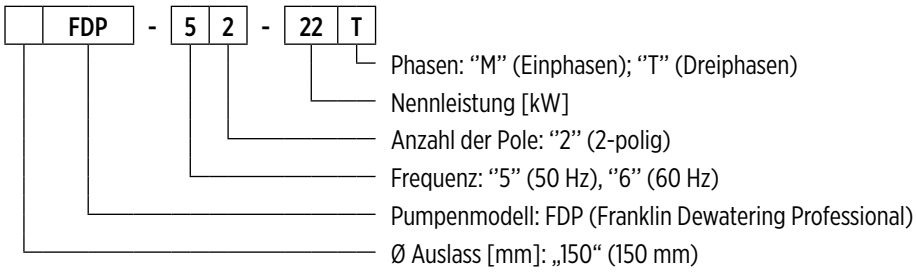

0014015 04/2026

ALLGEMEINE MERKMALE

Materialien/Bauform		
Laufräd		Edelstahl AISI 304
Außengehäuse		Aluminiumlegierung
Pumpengehäuse		Aluminiumlegierung mit Polyurethan-Gummibeschichtung
Deckel		Aluminiumlegierung
Filter		Aluminiumlegierung
Verschleißplatte		Edelstahl AISI 304 mit Polyurethan-Gummibeschichtung
Gleitringdichtung	**Motorseitig**	Graphit/Aluminiumoxid
	Pumpenseite	Siliziumkarbid (SiC/SiC)
Motorwelle		Edelstahl AISI 431
Netzkabel		20 m 7G4+2x1,5 mm², Typ 07RN-F
Motor		
Bauform		asynchroner Käfigläufermotor in Trockenkammer
Typ		2-polig; 50 Hz
Isolationsklasse		F
Schutzart		IP68
Spannung	**Dreiphasen**	400V ±10%
Betriebsgrenzen		
Max. Mediumstemperatur		+40 °C
pH-Wert der Förderflüssigkeit		5 - 8
Dichte der Flüssigkeit		1,1 kg/dm³
Max. Eintauchtiefe		15 m
Min. Eintauchtiefe für Dauerbetrieb		350 mm
Freier Durchlass		7 mm
Max. Anzahl der Starts pro Stunde		10
Konstruktionsvarianten		

- 60-Hz-Version
- Verschiedene Spannungen

150FDP-52-22

HYDRAULISCHE LEISTUNG 50 HZ

Pumpenmodell	Q = Fördermenge											
	l/sec 0	20	25	30	35	40	45	50	60	70	80	90
	m^3/h 0	72	90	100,8	108	144	162	180	216	252	288	324
	US gpm 0	317	396,2	443,8	475,5	634	713,3	792,5	951	1.109,5	1.268	1.426,5
	H = Gesamtförderhöhe [m]											
150FDP-52-22	35	**32**	**31**	**29**	**28**	**26**	**24**	**22**	**18,5**	**15**	**11**	**5**

Einsatzbereich

TECHNISCHE DATEN

Pumpenmodell	Leistungsaufnahme des Motors P_1	Nennleistung P_2		Spannung	Nennstrom	Phasen	Netzkabel		Niveauschalter	Anlaufkondensator	Auslassöffnung	Gewicht [kg]
	[kW]	[kW]	[HP]	[V]	[A]		Länge [m]	Typ		[µf]		
150FDP-52-22T	28	22	30	400	46	3 ~	20	7G4+2x1,5	-	-	Ø150	183

"-" = nicht verfügbar
• = verfügbar

150FDP-52-22

LEISTUNGSDATEN BEI 50 HZ

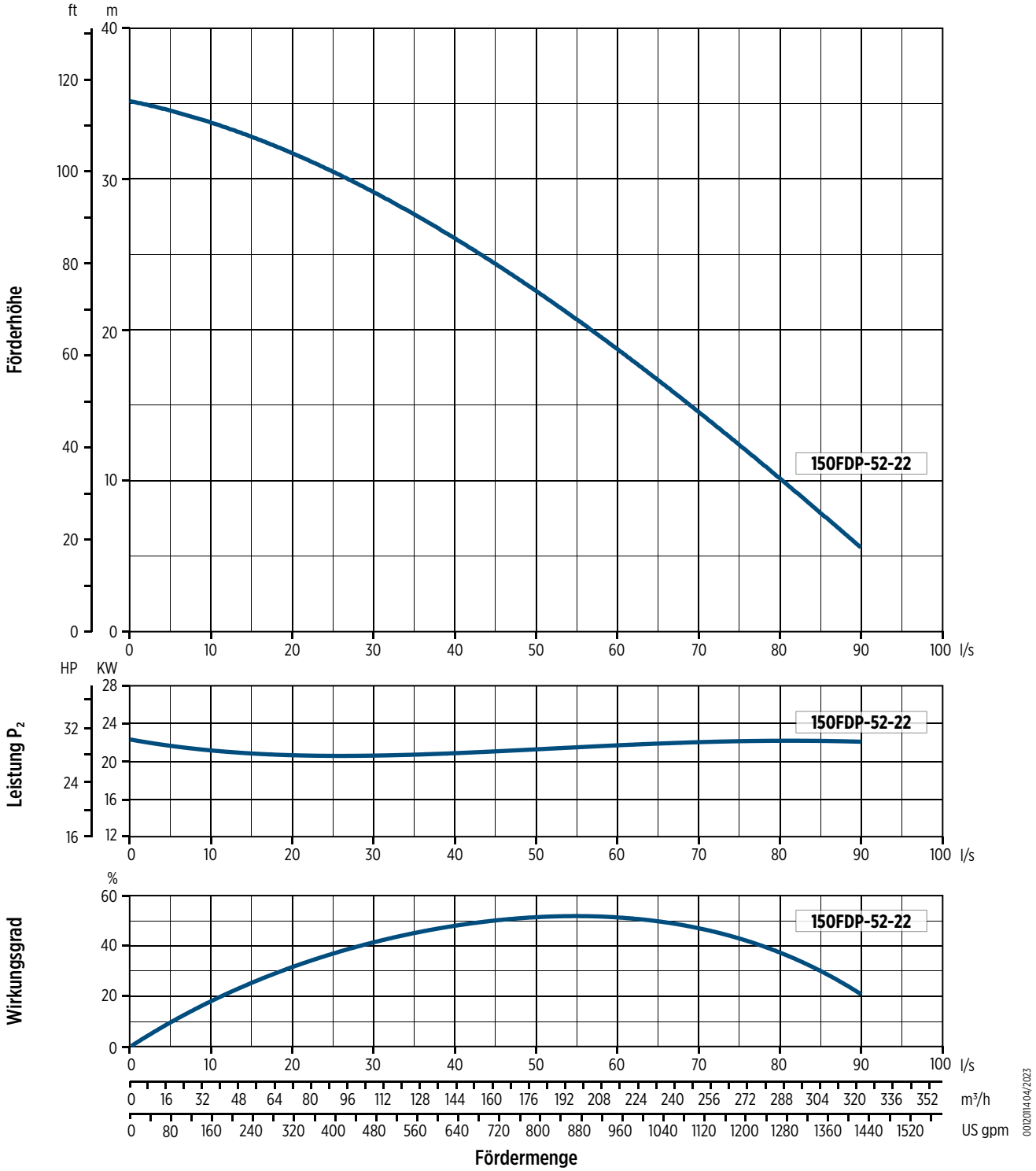

Die hydraulischen Eigenschaften sind gemäß ISO Standard 9906:2012, Grad 3B garantiert

150FDP-52-22

ABMESSUNGEN

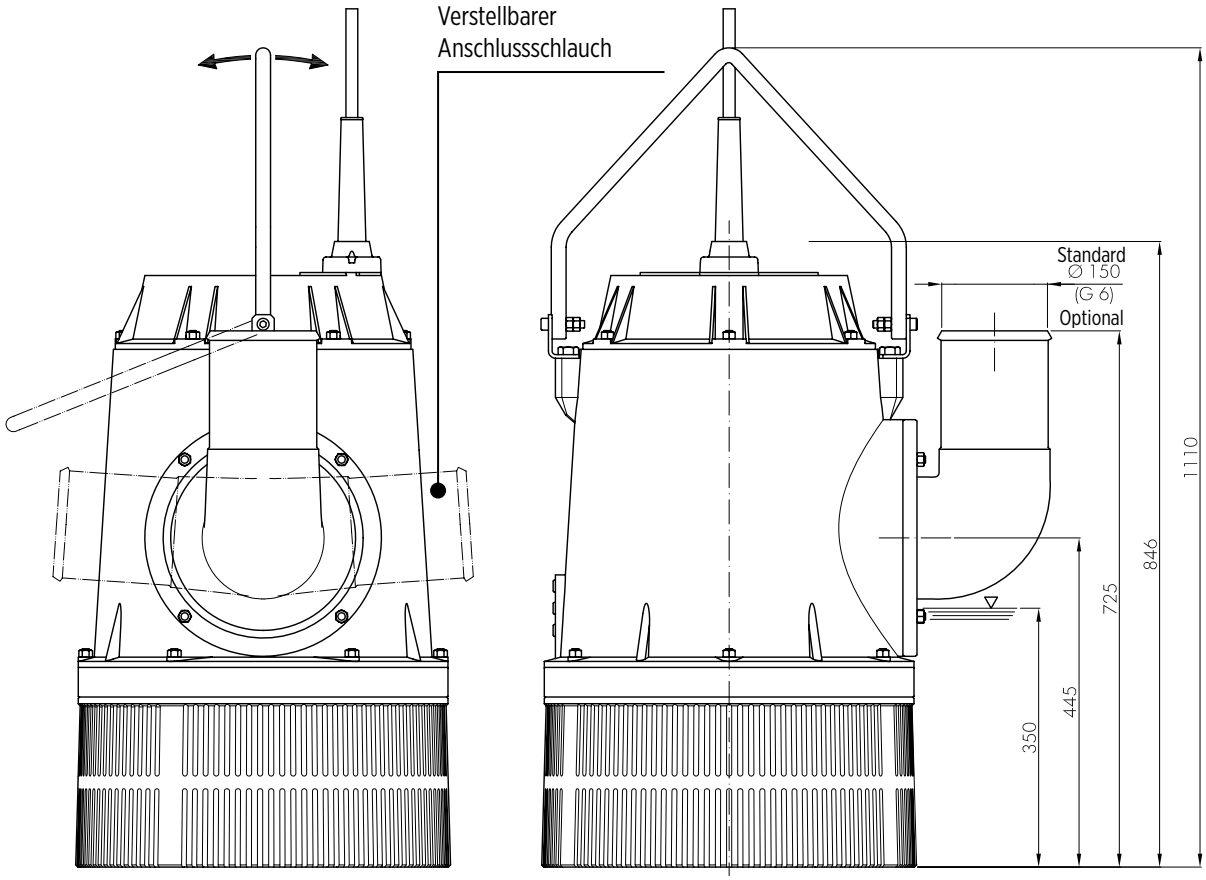

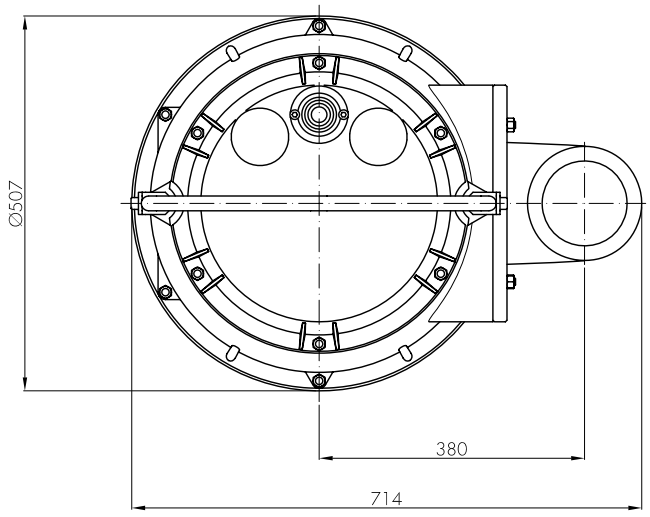

00130304 04/2023

Verpackung		
Pumpenmodell	Abmessungen [mm]	Gewicht [kg]
150FDP-52-22T	650x800x1200	233

ZUBEHÖR

Zubehörtyp		FDX Serie		FDP Serie						
		40FDX	50FDX	40FDP	50FDP	70-80FDP	100FDP 5.5-6.5-8.1kW	100FDP 11-15kW	150FDP 11-15kW	150FDP 22kW
Schlauchan-schluss-Win-kelstück		G1"1/2 M - Ø40 8640XB	G2" M - Ø50 908659B	-	-	-	-	-	-	
Storz-Kupplung		-	-	DN52(C)/ G1"½ F 208626B	DN52(C)/ G2" M 208630B	DN75(B)/ G2"½ F 208622B DN75(B)/ G3" F 208624B	DN110(A)/ G4" F 208621B	DN110(A)/ G4" F 208621B DN150/G6" F 208620B	DN150/G6" F 208620B DN110(A)/ G4" F 208621B	DN150/G6" F 208620B
Sacrificial anodes belt	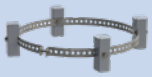	-	-	-	-	908713	908717	908711	908711	908715

Zubehörtyp		5m	10m	15m	20m
Schwimmer-schalter für Klarwasser		902604B	902601B	902612B	902603B
Schwimmer-schalter für Abwasser		902609B	902605B	902606B	902607B

KONSTRUKTIONSVARIANTEN

Pumpenmodell	Beschreibung
50FDP	NBR-Gummibeschichtung auf der Verschleißplatte
70FDP	Polyurethan-Gummibeschichtung auf der Verschleißplatte
	Auslassstutzen mit Gewinde G2"½ M
	Auslassstutzen mit Gewinde G3" M
80FDP	Polyurethan-Gummibeschichtung auf der Verschleißplatte
	Auslassstutzen mit Schlauchanschluss Ø 70 mm
	Auslassstutzen mit Gewinde G2"1/2 M
100FDP-52-5,5 / 100FDP-52-6,5 / 100FDP-52-8,1	Auslassstutzen mit Gewinde G4" M
100FDP-52-11/ 100FDP-52-15	Auslassstutzen mit Gewinde G4" M
	Schlauch-Auslassstutzen Ø 150 mm
	Auslassstutzen mit Gewinde G6" M
150FDP-52-11/ 150FDP-52-15	Auslassstutzen mit Gewinde G6" M
	Schlauch-Auslassstutzen Ø 100 mm
	Auslassstutzen mit Gewinde G4" M
150FDP-52-22	Auslassstutzen mit Gewinde G6" M

KATALOGREVISION ÄNDERUNGSNOTIZEN

Rev. Nr.	Änderungen	Seite
01	150FDP Leistungskurven – Korrektur der grafischen Darstellung	48
	40FDR und 50FDR Allgemeine Merkmale – Korrektur der 1- Motorspannung	6, 12
02	70/80 FDP-Serie Allgemeine Merkmale – Korrektur der Tabelle	30
04	FDR-Serie entfernt	-
	FDX-Serie hinzugefügt	All
	Abschnitt „Zubehör“ hinzugefügt	5 - 14
	Abschnitt „Ausführungsvarianten“ hinzugefügt	43



Franklin Electric

Franklin Electric Europa GmbH
Rudolf-Diesel-Str. 20 - 54516 Wittlich
DEUTSCHLAND
Telefon: +49 (0) 6571 - 105-0
Fax: +49 (0) 6571 - 105-510
Email: info@franklin-electric.de

Franklin Electric S.r.l.
Via Asolo, 7 - 36031 Dueville (Vicenza)
ITALIEN
Telefon: +39 0444 361114
Fax: +39 0444 365247
Email: sales.it@fele.com

franklinwater.eu

10000015089 DE REV.04_04-2026

Einzelunternehmen, das der Kontrolle und Koordinierung von Franklin Electric Co., Inc. unterliegt.
Franklin Electric behält sich das Recht vor, die Spezifikationen ohne vorherige Ankündigung zu ändern.