CATALOGO PRODOTTO

Franklin Electric

# POMPE SOMMERGIBILI PER DRENAGGIO

## SERIE FDX, FDP



franklinwater.eu

# INDICE

## POMPE SOMMERGIBILI PER DRENAGGIO AD USO RESIDENZIALE 50 HZ

**Serie FDX Pompe sommergibili per drenaggio ..... 4**
Codice identificazione prodotto ..... 5
Caratteristiche generali ..... 5
40FDX-52 ..... 6
50FDX-52 ..... 10

## POMPE SOMMERGIBILI PER DRENAGGIO AD USO PROFESSIONALE 50 HZ

**Serie 40-50FDP - Pompe sommergibili per drenaggio ..... 16**
Codice identificazione prodotto ..... 17
Caratteristiche generali ..... 17
40FDP-52 ..... 18
50FDP-52 ..... 18
40FDP-52-HH ..... 20

**Serie 70-80FDP - Pompe sommergibili per drenaggio ..... 24**
Codice identificazione prodotto ..... 25
Caratteristiche generali ..... 25
70FDP-52 ..... 26
80FDP-52 ..... 26

**Serie 100-150FDP - Pompe sommergibili per drenaggio ..... 29**
Caratteristiche generali ..... 30
Codice identificazione prodotto ..... 30
100FDP-52-5,5/ 100FDP-52-8,1 ..... 31
100FDP-52-11 / 100FDP-52-15 ..... 34
150FDP-52-11 / 150FDP-52-15 ..... 34

**Serie 150FDP - Pompe sommergibili per drenaggio ..... 37**
Codice identificazione prodotto ..... 38
Caratteristiche generali ..... 38
150FDP-52-22 ..... 39

**Accessori ..... 42**

**Versioni costruttive ..... 42**

Franklin Electric si riserva il diritto di apportare senza preavviso modifiche alle specifiche.
Per informazioni aggiornate sui prodotti, visitare il sito franklinwater.eu.

Franklin Electric

# Scopri di più sui prodotti
# attraverso contenuti multimediali!

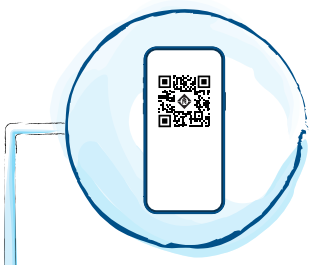

## RIMANI AGGIORNATO CON LA VERSIONE ONLINE

**Accedi alla pagina dedicata del prodotto sul nostro sito web e consulta:**

- Pagina prodotto
- Cataloghi e manuali
- Dichiarazioni e certificazioni
- Documentazione tecnica




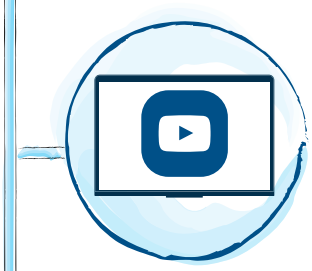

## GUARDA I VIDEO SU YOUTUBE

**Sul nostro canale YouTube troverai:**

- Presentazioni dei prodotti
- Tutorial di installazione
- Video di assistenza e manutenzione
- Formazione tecnica e approfondimenti






## SELEZIONA ORA LA TUA POMPA

**Accedi al nostro software di selezione pompe per:**

- Selezionare il prodotto più adatto alle tue esigenze
- Consultare e scaricare la relativa scheda tecnica

## Ti serve solo il tuo smartphone!



## REGISTRAZIONE NUOVO CLIENTE

Non sei ancora nostro cliente, ma vuoi acquistare i nostri prodotti?

**1. CONTATTA L'AGENZIA di riferimento della tua zona**

**2. COMPILA IL MODULO REGISTRAZIONE CLIENTE**

scansionando il qr code o cliccando sull'immagine per accedere al link!

# Pompe sommergibili per drenaggio ad uso residenziale 50 Hz

## Serie FDX



# Serie FDX Pompe sommergibili per drenaggio

RESIDENZIALE COMMERCIALE

- Modelli pompa:
  - 40FDX-52 (mandata Ø 40 mm - G1" ½)
  - 50FDX-52 (mandata Ø 50 mm - G2")
- Girante aperta a rasamento
- Disponibile con o senza galleggiante regolabile
- Doppia tenuta meccanica in camera d'olio (lato pompa SiC/SiC)
- Motore in camera secca
- Componenti in ghisa con rivestimento in cataforesi per una maggiore resistenza alla corrosione
- Attacchi rapidi per una facile manutenzione
- Quadro di comando con protezione termica necessaria per i motori trifase
- Versioni monofase fino a 1,1 kW con protezione termica integrata e condensatore interno
- Maniglia in acciaio inossidabile

## Dati tecnici

- Portata:fino a 36 $m^3/h$
- Prevalenza totale: fino a 17,2 m
- Potenza motore: 0,4 -1,1 kW
- Profondità d'immersione minima:
  - 280 mm (40 FDX)
  - 336 mm (50FDX)
- Profondità d'immersione massima: 5 m
- Passaggio libero:
  - 7 mm (40 FDX)
  - 6 mm (50FDX)

### ACCESSORI

- Bocchettone portagomma
- Per maggiori informazioni sugli accessori v. pag. 42

**Motore in acciaio inossidabile**



**Cavo di lunghezza 10 m**
(pompe monofase con spina)

**Attacchi rapidi**
per una facile manutenzione

**Motore in camera secca**
per una manutenzione facile e veloce

**Doppia tenuta meccanica**
(lato pompa SiC/SiC)

**Componenti in ghisa con rivestimento in cataforesi**
per una maggiore resistenza alla corrosione

**Filtro di aspirazione**



**Girante aperta a rasamento**

Pompaggio di fluidi chiari non carichi

Prelievo d'acqua da stagni, corsi d'acqua, pozzetti di raccolta acque piovane

Acque reflue

Prosciugamento di acque chiare e torbide

# Serie FDX Pompe sommergibili per drenaggio

## CODICE IDENTIFICAZIONE PRODOTTO

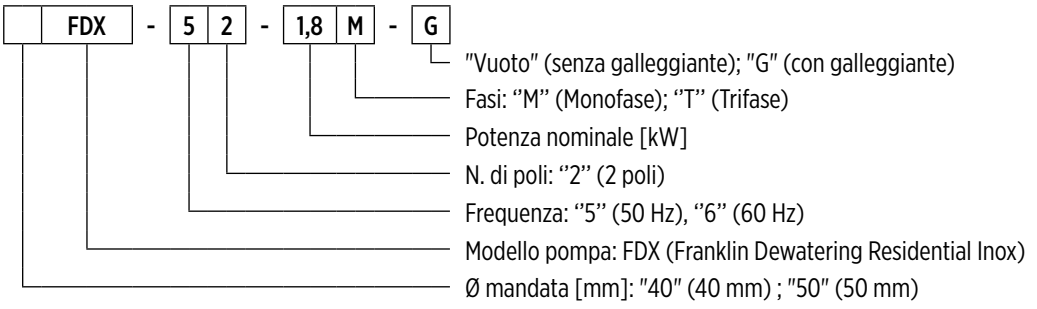


00140089 04/2023

## CARATTERISTICHE GENERALI

| | | |
|---|---|---|
| **Materiali/Costruzione** | | |
| **Girante** | | Ghisa EN GJL200 |
| **Camicia esterna** | | Acciaio inossidabile AISI304 |
| **Corpo pompa** | | Ghisa EN GJL200 con rivestimento in cataforesi |
| **Coperchio** | | Ghisa EN GJL200 con rivestimento in cataforesi |
| **Filtro** | **40FDX** | Lega di alluminio |
| | **50FDX** | Acciaio inossidabile AISI304 |
| **Tenuta meccanica** | **lato motore** | Grafite/Ceramica |
| | **lato pompa** | Carburo di silicio (SiC/SiC) |
| **Albero motore** | | Acciaio inossidabile AISI416 |
| **Cavo di alimentazione** | **Tipo** | 10 m H07RN8-F |
| | **Monofase** | 3G1mm² con spina SCHUKO (CEE 7/VII) |
| | **Trifase** | 4G1mm² |
| **Motore** | | |
| **Costruzione** | | asincrono a gabbia di scoiattolo in camera secca |
| **Tipo** | | 2 poli; 50 Hz |
| **Classe di isolamento** | | F |
| **Grado di protezione** | | IP68 |
| **Tensione** | **Monofase** | 230V ±6% con termoprotettore incorporato, condensatore interno |
| | **Trifase** | 230V ±10%, 400V ±10% |
| **Limiti operativi** | | |
| **Massima temperatura del liquido** | | +40 °C |
| **pH del liquido pompato** | | 6- 10 |
| **Densità del liquido pompato** | | 1,0 kg/dm³ |
| **Profondità d'immersione massima** | | 5 m |
| **Immersione minima per servizio continuo** | **40FDX** | 280 mm |
| | **50FDX** | 336 mm |
| **Passaggio libero** | **40FDX** | 7 mm |
| | **50FDX** | 6 mm |
| **Numero massimo di avviamenti ora** | | 20 |
| **Opzioni costruttive** | | |

- Versione 60 Hz
- Tensioni differenti
- Riempimento con olio bianco alimentare

# 40FDX-52

## PRESTAZIONI IDRAULICHE 50 HZ

| Modello pompa | Q = Portata | | | | | | | | | | | |
|---|---|---|---|---|---|---|---|---|---|---|---|---|
| | l/sec 0 | 0,5 | 1,0 | 1,5 | 2,0 | 2,5 | 3,0 | 3,5 | 4,0 | 4,5 | 5,0 | 5,5 |
| | $m^3/h$ 0 | 1,8 | 3,6 | 5,4 | 7,2 | 9,0 | 10,8 | 12,6 | 14,4 | 16,2 | 18,0 | 19,8 |
| | US gpm 0 | 7,9 | 15,8 | 23,7 | 31,7 | 39,6 | 47,5 | 55,5 | 63,4 | 71,3 | 79,2 | 87,2 |
| | H = Metri di prevalenza totale colonna d'acqua [m] | | | | | | | | | | | |
| **40FDX-52-0,4** | 8,2 | **8,0** | **7,7** | **7,2** | **6,7** | **6,0** | **5,1** | **4,3** | **3,3** | **2,1** | | |
| **40FDX-52-0,6** | 9,4 | **9,1** | **8,7** | **8,3** | **7,7** | **7,0** | **6,1** | **5,2** | **4,0** | **2,9** | **1,7** | |
| **40FDX-52-0,7** | 11,3 | **11,1** | **10,9** | **10,5** | **9,9** | **9,2** | **8,5** | **7,6** | **6,6** | **5,4** | **4,1** | **2,1** |

Campo di impiego

## DATI TECNICI

| Modello pompa | Potenza assorbita $P_1$ | Potenza nominale $P_2$ | | Tensione | Corrente nominale | Fasi | Cavo di alimentazione | | Galleggiante | Condensatore di avvio | Bocca di mandata | Peso [kg] |
|---|---|---|---|---|---|---|---|---|---|---|---|---|
| | [kW] | [kW] | [HP] | [V] | [A] | | Lunghezza [m] | Tipo | | [µf] | | |
| **40FDX-52-0,4M** | 0,63 | 0,4 | 0,5 | 230 | 3,1 | 1 ~ | 10 | 3G1 | - | 10 | G1½ | 14,5 |
| **40FDX-52-0,4M-G** | 0,63 | 0,4 | 0,5 | 230 | 3,1 | 1 ~ | 10 | 3G1 | • | 10 | G1½ | 14,5 |
| **40FDX-52-0,6M** | 0,67 | 0,6 | 0,8 | 230 | 3,2 | 1 ~ | 10 | 3G1 | - | 10 | G1½ | 14,5 |
| **40FDX-52-0,6M-G** | 0,67 | 0,6 | 0,8 | 230 | 3,2 | 1 ~ | 10 | 3G1 | • | 10 | G1½ | 14,5 |
| **40FDX-52-0,7M** | 0,85 | 0,7 | 0,95 | 230 | 4,0 | 1 ~ | 10 | 3G1 | - | 16 | G1½ | 16,5 |
| **40FDX-52-0,7M-G** | 0,85 | 0,7 | 0,95 | 230 | 4,0 | 1 ~ | 10 | 3G1 | • | 16 | G1½ | 16,5 |
| **40FDX-52-0,7T** | 0,85 | 0,7 | 0,95 | 400 | 1,6 | 3 ~ | 10 | 4G1 | - | - | G1½ | 16,5 |
| **40FDX-52-0,7T-G** | 0,85 | 0,7 | 0,95 | 400 | 1,6 | 3 ~ | 10 | 4G1 | • | - | G1½ | 16,5 |

"-" = non disponibile
• = disponibile

# 40FDX-52

## CURVE PRESTAZIONALI A 50 HZ

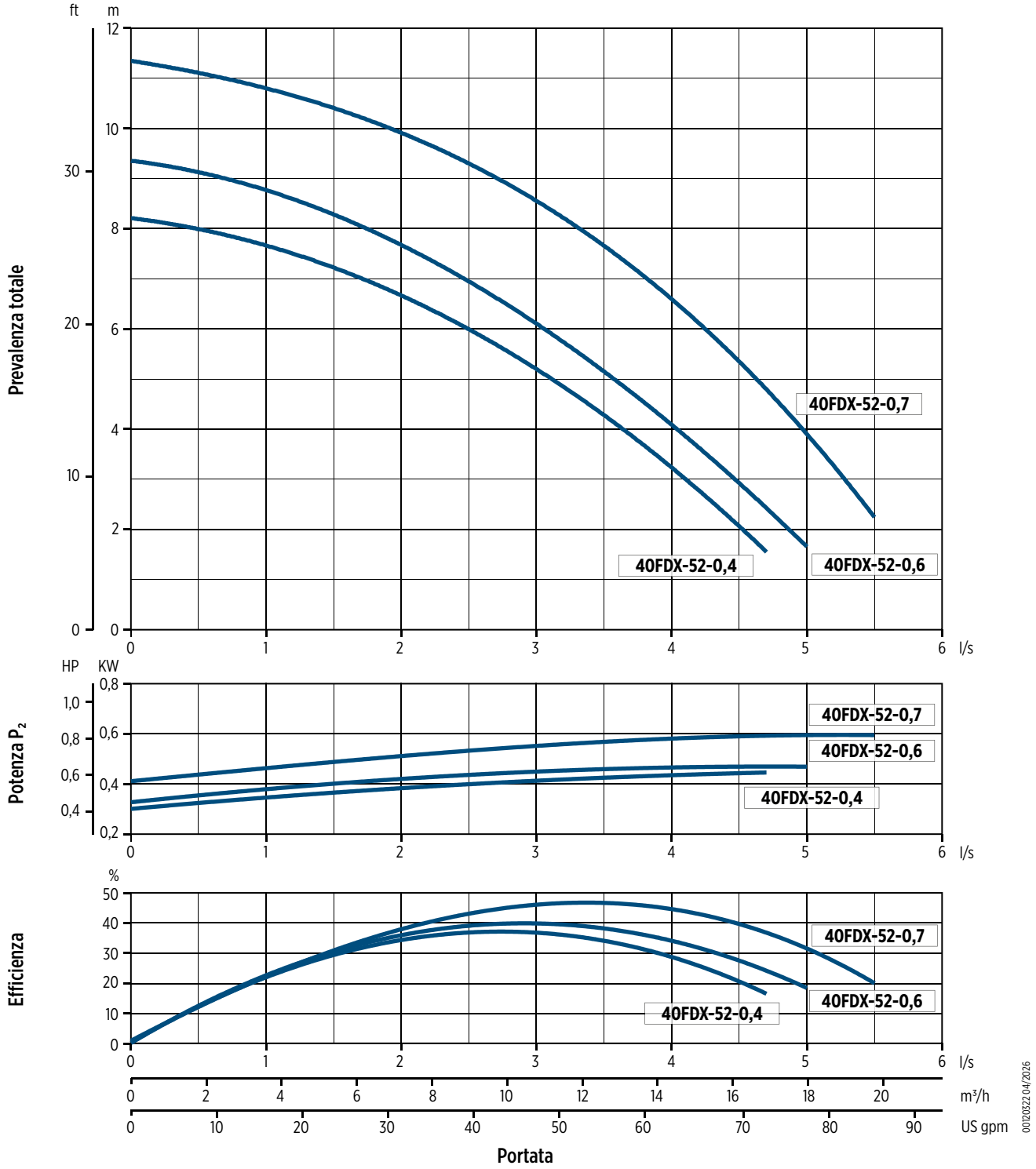


0012032204/2026

# 40FDX-52

## DIMENSIONI

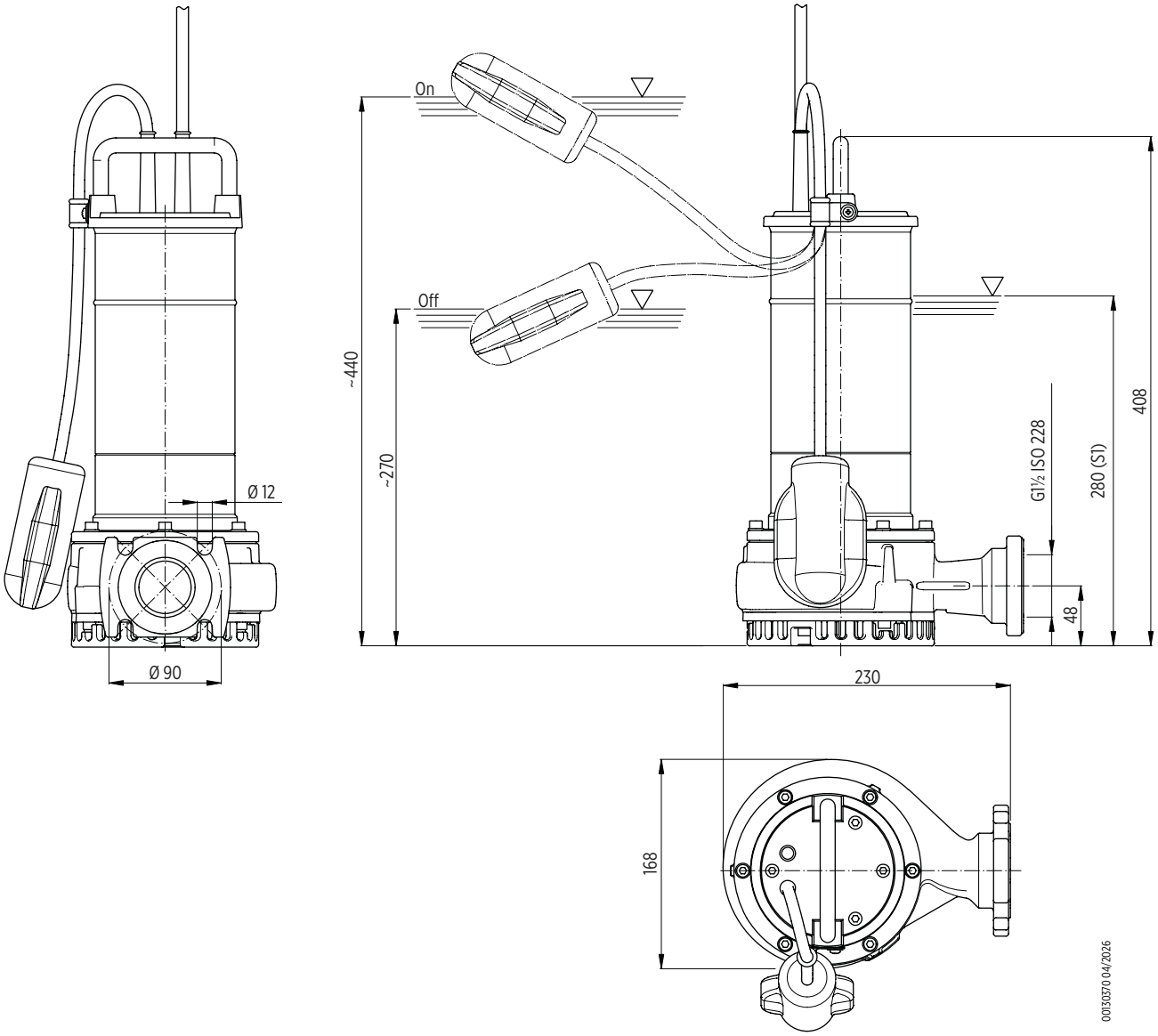


| Imballo | | |
|---|---|---|
| Modello pompa | Dimensioni [mm] | Peso [kg] |
| **40FDX-52-0,4** | 255x225x560 | 15,2 |
| **40FDX-52-0,6** | | |
| **40FDX-52-0,7** | | 17,2 |

| Pallet | | | |
|---|---|---|---|
| Modello pompa | Dimensioni [mm] | N° di pompe | Peso [kg] |
| **40FDX-52-0,4** | 1200x800x700 | 15 | 245 |
| **40FDX-52-0,6** | | | |
| **40FDX-52-0,7** | | | 275 |

# 40FDX-52

## INSTALLAZIONE

**Installazione trasportabile**

Per impieghi di emergenza con attacco per tubo flessibile e per installazione libera nel pozzo di raccolta

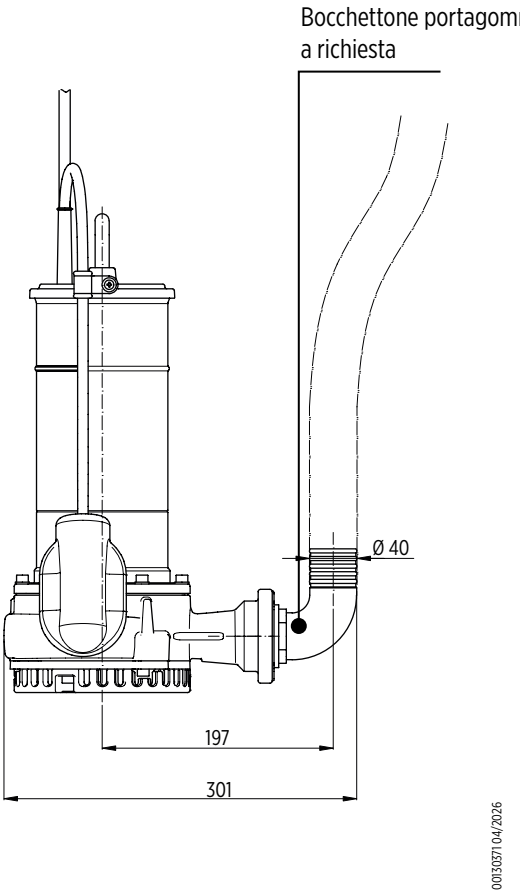

# 50FDX-52

## PRESTAZIONI IDRAULICHE 50 HZ

| Modello pompa | Q = Portata | | | | | | | | | | | | | | |
|---|---|---|---|---|---|---|---|---|---|---|---|---|---|---|---|
| | l/sec 0 | 1,0 | 1,5 | 2,0 | 2,5 | 3,0 | 3,5 | 4,0 | 4,5 | 5,0 | 6,0 | 7,0 | 8,0 | 9,0 | 10,0 |
| | $m^3/h$ 0 | 3,6 | 5,4 | 7,2 | 9,0 | 10,8 | 12,6 | 14,4 | 16,2 | 18,0 | 21,6 | 25,2 | 28,8 | 32,4 | 36,0 |
| | US gpm 0 | 15,8 | 23,7 | 31,7 | 39,6 | 47,5 | 55,5 | 63,4 | 71,3 | 79,2 | 92,1 | 110,9 | 126,8 | 142,6 | 158,5 |
| | H = Metri di prevalenza totale colonna d'acqua [m] | | | | | | | | | | | | | | |
| **50FDX-52-0,9** | 14,9 | **14,4** | **14,1** | **13,8** | **13,3** | **12,9** | **12,5** | **11,8** | **11,4** | **10,6** | **9,1** | **7,4** | **5,5** | **3,4** | |
| **50FDX-52-1,1** | 17,2 | **16,4** | **16,0** | **15,6** | **15,2** | **14,6** | **14,3** | **13,6** | **13,1** | **12,3** | **10,9** | **9,3** | **7,3** | **5,5** | **3,2** |

Campo di impiego

## DATI TECNICI

| Modello pompa | Potenza assorbita $P_1$ | Potenza nominale $P_2$ | | Tensione | Corrente nominale | Fasi | Cavo di alimentazione | | Galleggiante | Condensatore di avvio | Bocca di mandata | Peso [kg] |
|---|---|---|---|---|---|---|---|---|---|---|---|---|
| | [kW] | [kW] | [HP] | [V] | [A] | | Lunghezza [m] | Tipo | | [µf] | | |
| **50FDX-52-0,9M** | 1,4 | 0,9 | 1,2 | 230 | 6,1 | 1 ~ | 10 | 3G1 | - | 20 | G2 | 18 |
| **50FDX-52-0,9M-G** | 1,4 | 0,9 | 1,2 | 230 | 6,1 | 1 ~ | 10 | 3G1 | • | 20 | G2 | 18 |
| **50FDX-52-0,9T** | 1,4 | 0,9 | 1,2 | 400 | 2,1 | 3 ~ | 10 | 4G1 | - | - | G2 | 18 |
| **50FDX-52-0,9T-G** | 1,4 | 0,9 | 1,2 | 400 | 2,1 | 3 ~ | 10 | 4G1 | • | - | G2 | 18 |
| **50FDX-52-1,1M** | 1,5 | 1,1 | 1,9 | 230 | 7,3 | 1 ~ | 10 | 3G1 | - | 25 | G2 | 19,5 |
| **50FDX-52-1,1M-G** | 1,5 | 1,1 | 1,9 | 230 | 7,3 | 1 ~ | 10 | 3G1 | • | 25 | G2 | 19,5 |
| **50FDX-52-1,1T** | 1,5 | 1,1 | 1,9 | 400 | 3,2 | 3 ~ | 10 | 4G1 | - | - | G2 | 19,5 |

"-" = non disponibile
• = disponibile

# 50FDX-52

## CURVE PRESTAZIONALI A 50 HZ

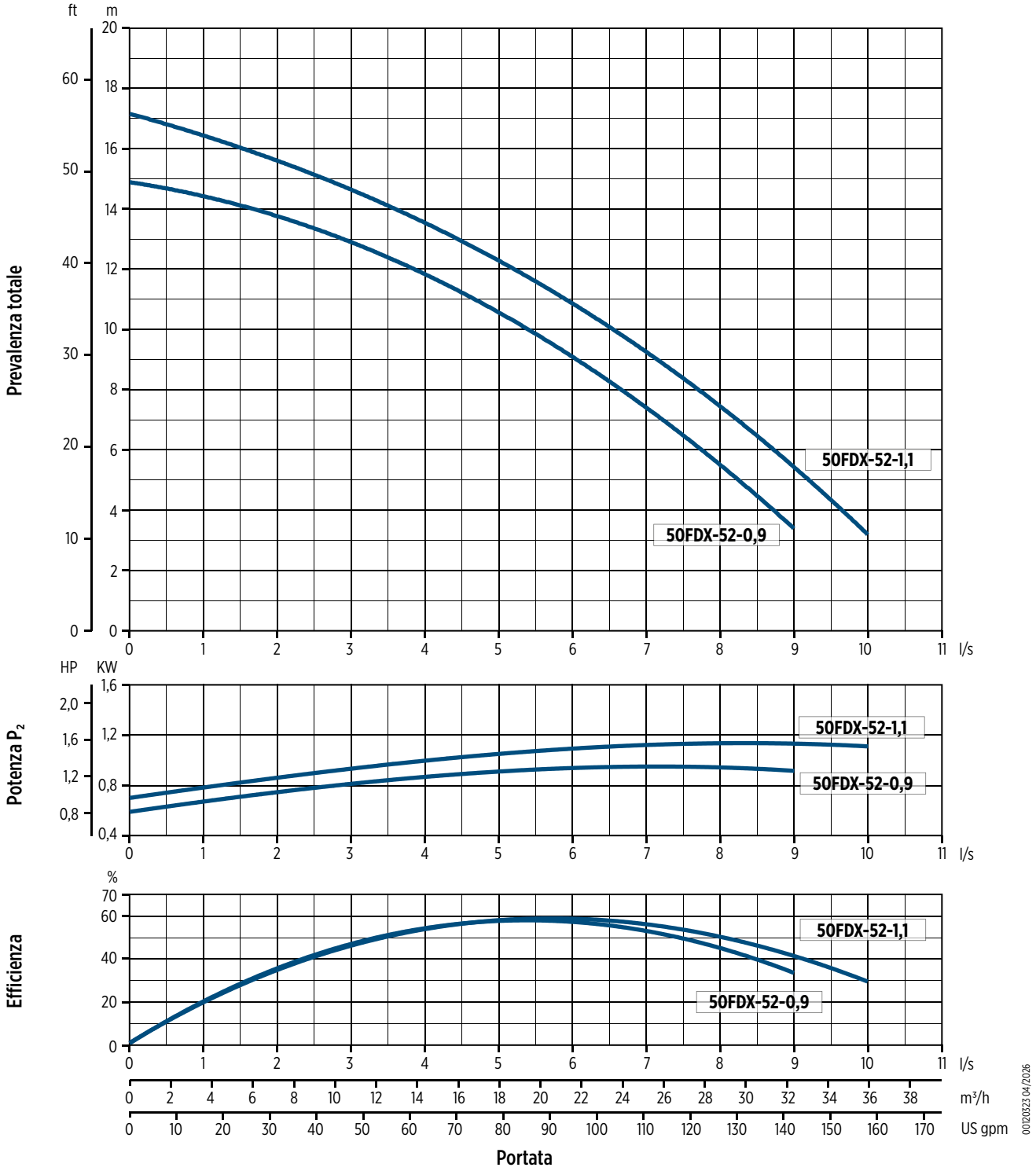


0012032304/2026

# 50FDX-52

## DIMENSIONI

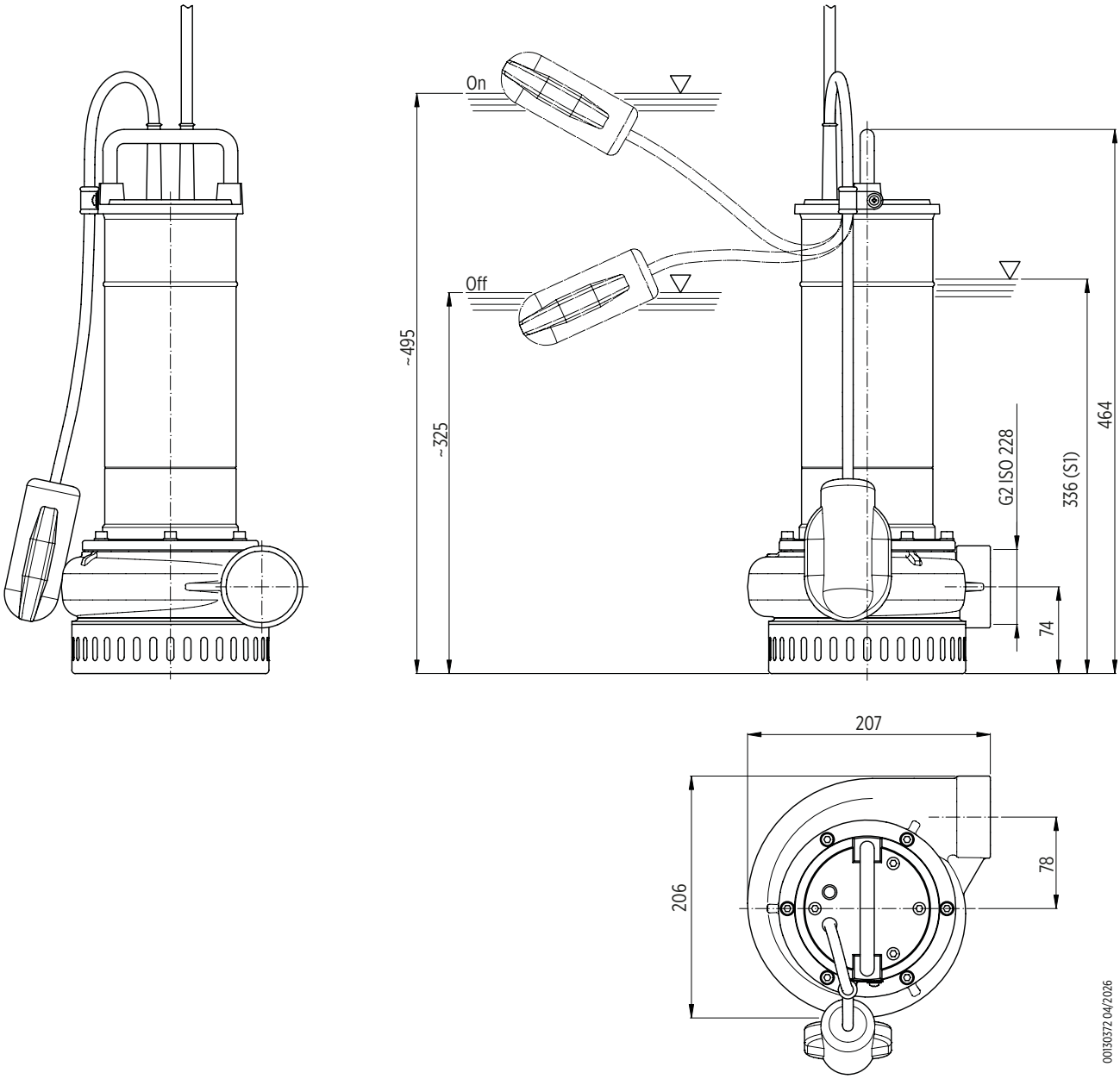


| Imballo | | |
|---|---|---|
| Modello pompa | Dimensioni [mm] | Peso [kg] |
| **50FDX-52-0,9** | 255x205x560 | 18,7 |
| **50FDX-52-1,1** | | 20,2 |

| Pallet | | | |
|---|---|---|---|
| Modello pompa | Dimensioni [mm] | N° di pompe | Peso [kg] |
| **50FDX-52-0,9** | 1200x800x700 | 15 | 300 |
| **50FDX-52-1,1** | | | 320 |

# 50FDX-52

## INSTALLAZIONE

**Installazione trasportabile**

Per impieghi di emergenza con attacco per tubo flessibile e per installazione libera nel pozzo di raccolta

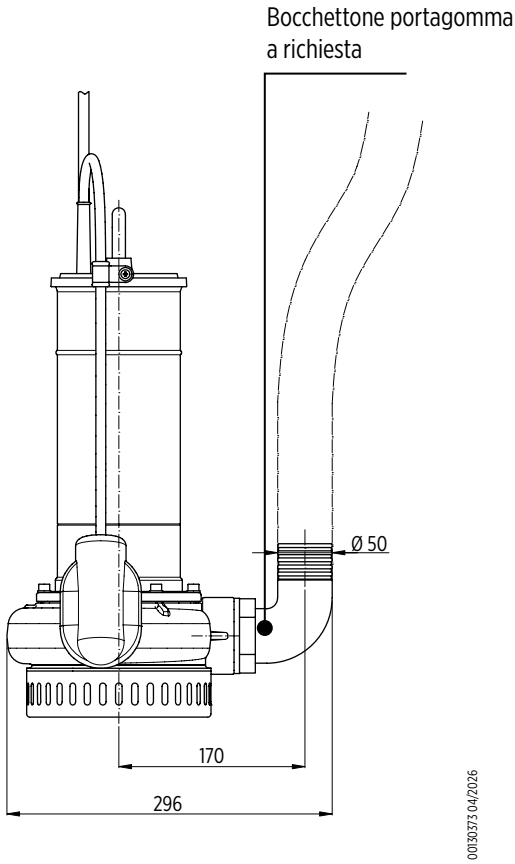

# Pompe sommergibili per drenaggio ad uso professionale
# 50 Hz

## Serie FDP



# Serie 40-50FDP – Pompe sommergibili per drenaggio

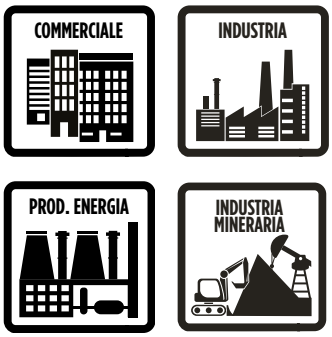


- Modelli pompa:
  - 40FDP-52 (mandata G1"½)
  - 50FDP-52 (mandata G2")
- Tipo di girante: aperta a rasamento (versione standard) o doppia girante aperta a rasamento (versione HH)
- Disponibile con o senza galleggiante
- Tenuta meccanica: SiC/SiC (Carburo di silicio)
- Componenti principali in alluminio per ridurre il peso; girante in ghisa per garantire una maggiore durata
- La versione HH offre una prevalenza maggiore
- Versione monofase fino a 1,1 kW con protezione termica integrata
- Condensatore esterno
- Ampia gamma di accessori disponibili

## Dati tecnici

- Portata: fino a 54 $m^3/h$
- Prevalenza totale: fino a 32 m
- Potenza motore: 1 - 2,2 kW
- Profondità d'immersione minima: vedere le tabelle "Dimensioni"
- Profondità d'immersione massima: 5 m
- Passaggio libero: 6 mm

## ACCESSORI

- Giunto Storz
- Per maggiori informazioni sugli accessori v. pag. 42

**Componenti in alluminio**

**Versione ad alta prevalenza (HH)**

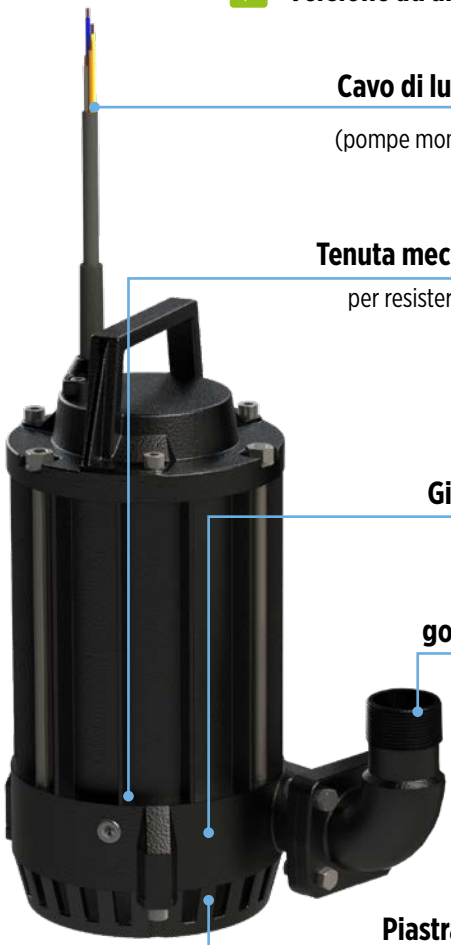

**Cavo di lunghezza 10 m**

(pompe monofase con spina)

**Tenuta meccanica Sic/Sic**

per resistere a fluidi abrasivi

**Girante in ghisa**

per resistere

**Raccordo a gomito filettato**

included in the package

**Piastra di usura con gommatura NBR**

(50FDP)



**Girante aperta a rasamento**



**Doppia girante aperta a rasamento**

"HH" (Versione ad alta prevalenza)



Drenaggio e Prosciugamento



Raccolta acqua piovana



Prosciugamento di acque chiare e torbide



Svuotamento e drenaggio acque da cantiere



Drenaggio e prosciugamento per attività minerarie ed estrattive

# Serie 40-50FDP - Pompe sommergibili per drenaggio

## CODICE IDENTIFICAZIONE PRODOTTO

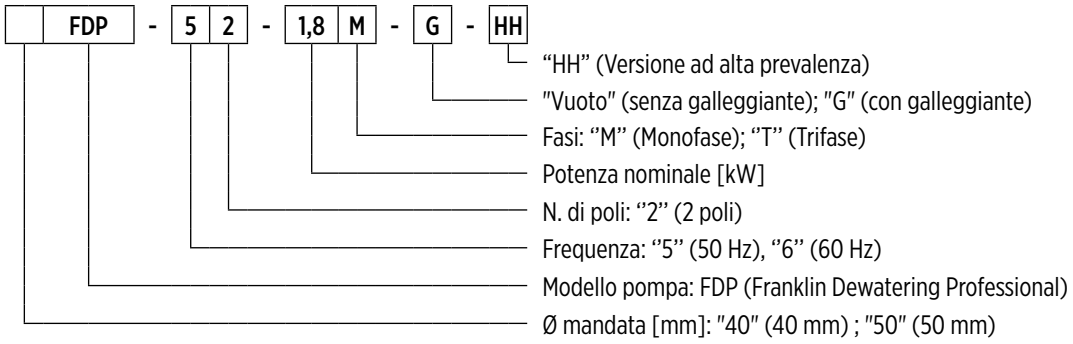


00140089 04/2026

## CARATTERISTICHE GENERALI

| | | |
|---|---|---|
| **Materiali/Costruzione** | | |
| **Girante** | | Ghisa EN GJL200 |
| **Camicia esterna** | | Lega di alluminio EN AW6060 |
| **Corpo pompa** | | Lega di alluminio |
| **Coperchio** | | Lega di alluminio |
| **Filtro** | | Lega di alluminio |
| **Piastra d'usura** | **40FDP-52-1,0M** | Acciaio inossidabile AISI304 |
| | **50FDP-52-1,4M, 50FDP-52-1,8M** | Lega di alluminio con gommatura NBR |
| **Tenuta meccanica** | | Carburo di silicio (SiC/SiC) |
| **Albero motore** | | Acciaio inossidabile AISI420 |
| **Cavo di alimentazione** | **Tipo** | 10 m H07RN-F |
| | **Monofase 40FDP-52-1,0M** | 4G1,5mm², cassetta porta condensatore e spina SCHUKO (CEE 7/VII) |
| | **Monofase 50FDP-52-1,4M, 50FDP-52-1,8M** | 4G2,5mm², cassetta porta condensatore e spina SCHUKO (CEE 7/VII) |
| | **Trifase** | 4G1,5mm² |
| **Motore** | | |
| **Costruzione** | | asincrono a gabbia di scoiattolo in bagno d'olio |
| **Tipo** | | 2 poli; 50 Hz |
| **Classe di isolamento** | | F |
| **Grado di protezione** | | IP68 |
| **Tensione** | **Monofase** | 230V ±6% con termoprotettore incorporato (fino a 1,1 kW) |
| | **Trifase** | 230V ±10%, 400V ±10% |
| **Limiti operativi** | | |
| **Massima temperatura del liquido** | | +40 °C |
| **pH del liquido pompato** | | 5 - 8 |
| **Densità del liquido pompato** | | 1,0 kg/dm³ |
| **Profondità d'immersione massima** | | 5 m |
| **Immersione minima per servizio continuo** | | vedere le tabelle "Dimensioni" |
| **Passaggio libero** | | 6 mm |
| **Numero massimo di avviamenti ora** | | 20 |
| **Opzioni costruttive** | | |

- Versione 60 Hz
- Tensioni differenti
- Riempimento con olio bianco alimentare

# 40FDP-52

## PRESTAZIONI IDRAULICHE 50 HZ

| Modello pompa | Q = Portata | | | | | | | |
|---|---|---|---|---|---|---|---|---|
| | l/sec 0 | 1 | 2 | 3 | 4 | 5 | 6 | 7 |
| | $m^3/h$ 0 | 3,6 | 7,2 | 10,8 | 14,4 | 18 | 21,6 | 25,2 |
| | US gpm 0 | 15,8 | 31,7 | 47,5 | 63,4 | 79,2 | 92,1 | 110,9 |
| | H = Metri di prevalenza totale colonna d'acqua [m] | | | | | | | |
| **40FDP-52-1,0** | 18 | **16,5** | **15** | **13,5** | **11** | **8** | **4,5** | **1** |
| **40FDP-52-1,1** | 20 | **18,5** | **17** | **15,5** | **13,5** | **11** | **8,5** | **5** |

Campo di impiego

## DATI TECNICI

| Modello pompa | Potenza assorbita $P_1$ | Potenza nominale $P_2$ | | Tensione | Corrente nominale | Fasi | Cavo di alimentazione | | Galleggiante | Condensatore di avvio | Bocca di mandata | Peso [kg] |
|---|---|---|---|---|---|---|---|---|---|---|---|---|
| | [kW] | [kW] | [HP] | [V] | [A] | | Lunghezza [m] | Tipo | | [µf] | | |
| **40FDP-52-1,0M** | 1,4 | 1 | 1,36 | 230 | 7,2 | 1 ~ | 10 | 4G1,5 | - | 25 | G1½ | 20 |
| **40FDP-52-1,0M-G** | 1,4 | 1 | 1,36 | 230 | 7,2 | 1 ~ | 10 | 4G1,5 | • | 25 | G1½ | 20 |
| **40FDP-52-1,0T** | 1,4 | 1 | 1,36 | 400 | 2 | 3 ~ | 10 | 4G1,5 | - | - | G1½ | 20 |
| **40FDP-52-1,0T-G** | 1,4 | 1 | 1,36 | 400 | 2 | 3 ~ | 10 | 4G1,5 | • | - | G1½ | 20 |
| **40FDP-52-1,1T** | 1,7 | 1,1 | 1,5 | 400 | 3 | 3 ~ | 10 | 4G1,5 | - | - | G1½ | 20 |
| **40FDP-52-1,1T-G** | 1,7 | 1,1 | 1,5 | 400 | 3 | 3 ~ | 10 | 4G1,5 | • | - | G1½ | 22 |

"-" = non disponibile
• = disponibile

# 50FDP-52

## PRESTAZIONI IDRAULICHE 50 HZ

| Modello pompa | Q = Portata | | | | | | | | | | | | | | | |
|---|---|---|---|---|---|---|---|---|---|---|---|---|---|---|---|---|
| | l/sec 0 | 1 | 2 | 3 | 4 | 5 | 6 | 7 | 8 | 9 | 10 | 11 | 12 | 13 | 14 | 15 |
| | $m^3/h$ 0 | 3,6 | 7,2 | 10,8 | 14,4 | 18 | 21,6 | 25,2 | 28,8 | 32,4 | 36 | 39,6 | 43,2 | 46,8 | 50,4 | 54 |
| | US gpm 0 | 15,8 | 31,7 | 47,5 | 63,4 | 79,2 | 92,1 | 110,9 | 126,8 | 142,6 | 158,5 | 174,3 | 190,2 | 206 | 221,9 | 237,7 |
| | H = Metri di prevalenza totale colonna d'acqua [m] | | | | | | | | | | | | | | | |
| **50FDP-52-1,4** | 14,3 | **14,1** | **13,7** | **13,1** | **12,5** | **11,8** | **11** | **9,8** | **8,5** | **7** | **6** | **4,5** | **2,8** | | | |
| **50FDP-52-1,8** | 16,6 | **16,3** | **16,1** | **15,8** | **15,1** | **14,2** | **14** | **12,8** | **11,8** | **10,2** | **9** | **7** | **5,8** | **4** | **2** | |
| **50FDP-52-2,2** | 18,5 | **18,5** | **18,2** | **17,8** | **17,5** | **16,5** | **16** | **14,7** | **13,9** | **12** | **10,5** | **9,1** | **7,5** | **5,8** | **4** | **2** |

Campo di impiego

## DATI TECNICI

| Modello pompa | Potenza assorbita $P_1$ | Potenza nominale $P_2$ | | Tensione | Corrente nominale | Fasi | Cavo di alimentazione | | Galleggiante | Condensatore di avvio | Bocca di mandata | Peso [kg] |
|---|---|---|---|---|---|---|---|---|---|---|---|---|
| | [kW] | [kW] | [HP] | [V] | [A] | | Lunghezza [m] | Tipo | | [µf] | | |
| **50FDP-52-1,4M** | 2,1 | 1,4 | 1,9 | 230 | 12 | 1 ~ | 10 | 4G2,5 | - | 25 | G2 | 23 |
| **50FDP-52-1,4M-G** | 2,1 | 1,4 | 1,9 | 230 | 12 | 1 ~ | 10 | 4G2,5 | • | 25 | G2 | 25 |
| **50FDP-52-1,8M** | 2,4 | 1,8 | 2,4 | 230 | 14 | 1 ~ | 10 | 4G2,5 | - | 30 | G2 | 27 |
| **50FDP-52-1,8M-G** | 2,4 | 1,8 | 2,4 | 230 | 14 | 1 ~ | 10 | 4G2,5 | • | 30 | G2 | 29 |
| **50FDP-52-1,8T** | 2,4 | 1,8 | 2,4 | 400 | 4,6 | 3 ~ | 10 | 4G1,5 | - | - | G2 | 25 |
| **50FDP-52-1,8T-G** | 2,4 | 1,8 | 2,4 | 400 | 4,6 | 3 ~ | 10 | 4G1,5 | • | - | G2 | 27 |
| **50FDP-52-2,2T** | 2,9 | 2,2 | 3 | 400 | 5 | 3 ~ | 10 | 4G1,5 | - | - | G2 | 26 |
| **50FDP-52-2,2T-G** | 2,9 | 2,2 | 3 | 400 | 5 | 3 ~ | 10 | 4G1,5 | • | - | G2 | 28 |

"-" = non disponibile
• = disponibile

# 40FDP-52 / 50FDP-52

## CURVE PRESTAZIONALI A 50 HZ

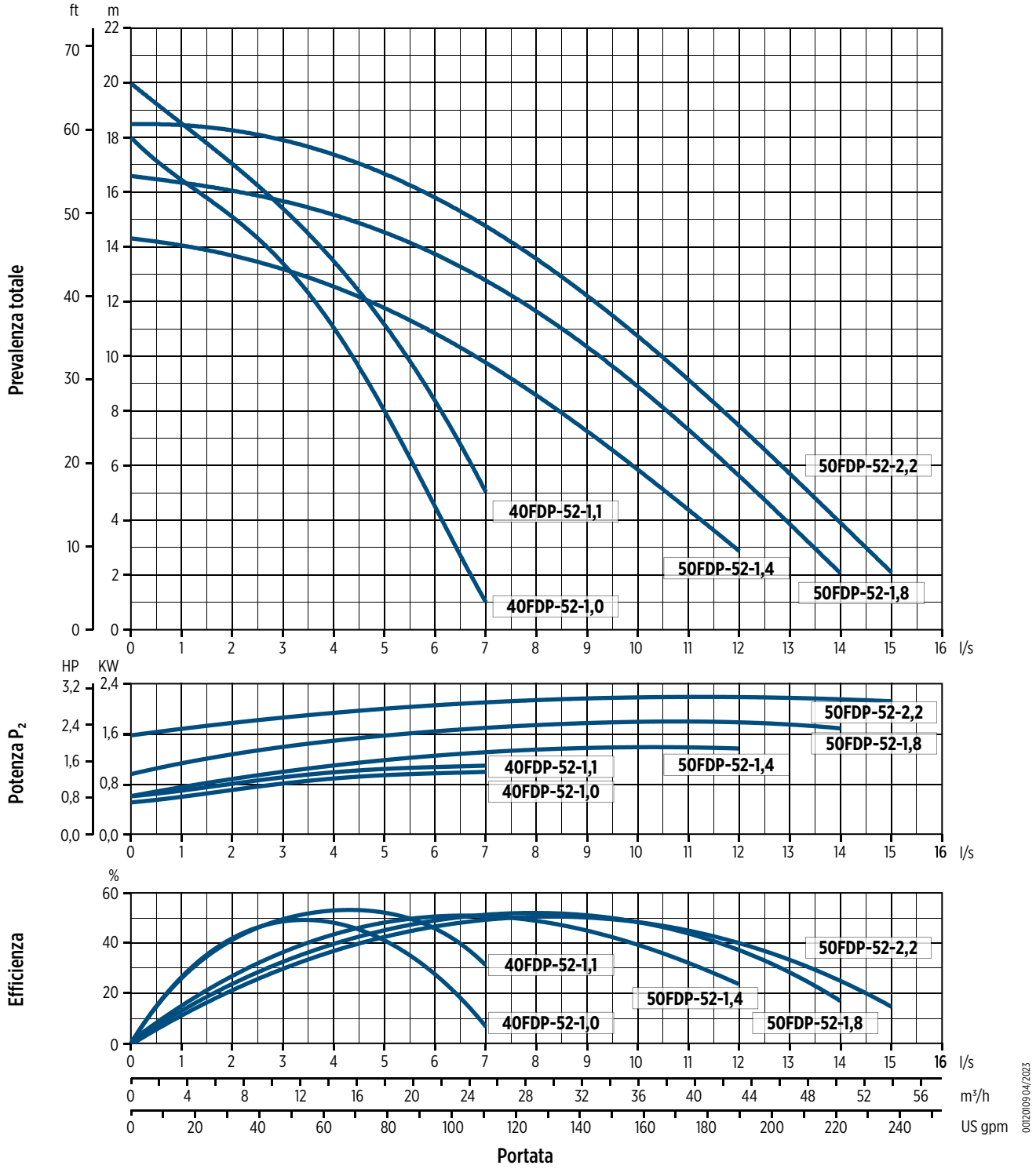

# 40FDP-52-HH

## PRESTAZIONI IDRAULICHE 50 HZ

| Modello pompa | Q = Portata | | | | | | | |
|---|---|---|---|---|---|---|---|---|
| | l/sec 0 | 1 | 2 | 3 | 4 | 5 | 6 | 7 |
| | $m^3/h$ 0 | 3,6 | 7,2 | 10,8 | 14,4 | 18 | 21,6 | 25,2 |
| | US gpm 0 | 15,8 | 31,7 | 47,5 | 63,4 | 79,2 | 92,1 | 110,9 |
| | H = Metri di prevalenza totale colonna d'acqua [m] | | | | | | | |
| **40FDP-52-1,4 HH** | 31 | **27** | **23** | **19** | **14,5** | **10** | **5,2** | |
| **40FDP-52-1,8 HH** | 32 | **29,5** | **26** | **22** | **18** | **13** | **7,8** | **2** |

Campo di impiego

## DATI TECNICI

| Modello pompa | Potenza assorbita $P_1$ | Potenza nominale $P_2$ | | Tensione | Corrente nominale | Fasi | Cavo di alimentazione | | Galleggiante | Condensatore di avvio | Bocca di mandata | Peso [kg] |
|---|---|---|---|---|---|---|---|---|---|---|---|---|
| | [kW] | [kW] | [HP] | [V] | [A] | | Lunghezza [m] | Tipo | | [µf] | | |
| **40FDP-52-1,4M-HH** | 2,2 | 1,4 | 1,9 | 230 | 12 | 1 ~ | 10 | 4G2,5 | - | 25 | G1½ | 22 |
| **40FDP-52-1,4M-G-HH** | 2,2 | 1,4 | 1,9 | 230 | 12 | 1 ~ | 10 | 4G2,5 | • | 25 | G1½ | 24 |
| **40FDP-52-1,8M-HH** | 2,7 | 1,8 | 2,4 | 230 | 14 | 1 ~ | 10 | 4G2,5 | - | 30 | G1½ | 25 |
| **40FDP-52-1,8M-G-HH** | 2,7 | 1,8 | 2,4 | 230 | 14 | 1 ~ | 10 | 4G2,5 | • | 30 | G1½ | 27 |
| **40FDP-52-1,8T-HH** | 2,4 | 1,8 | 2,4 | 400 | 4,6 | 3 ~ | 10 | 4G1,5 | - | - | G1½ | 22 |
| **40FDP-52-1,8T-G-HH** | 2,4 | 1,8 | 2,4 | 400 | 4,6 | 3 ~ | 10 | 4G1,5 | • | - | G1½ | 24 |

"-" = non disponibile
• = disponibile

# 40FDP-52-HH

## CURVE PRESTAZIONALI A 50 HZ

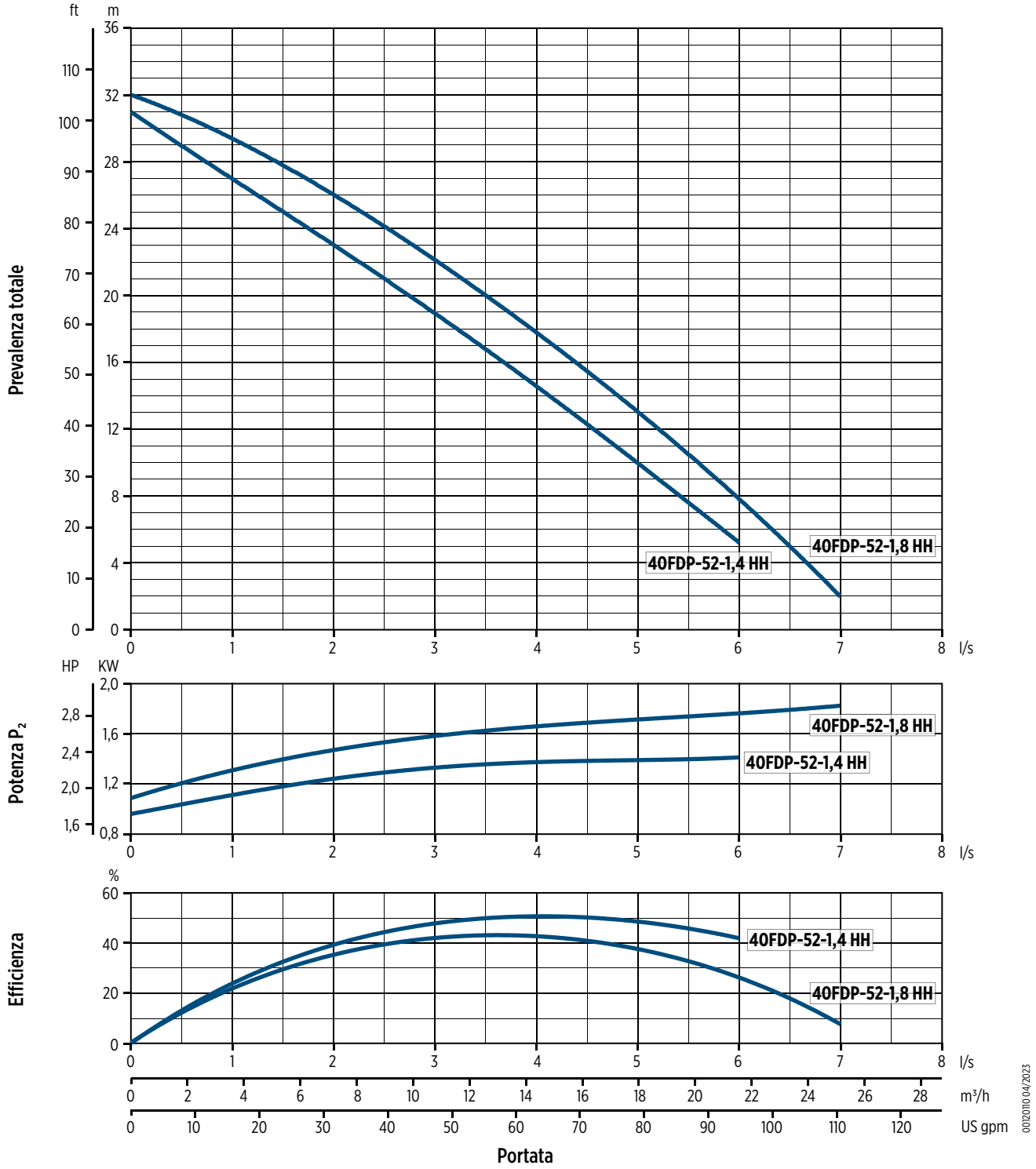


0012011O 04/2023

# 40FDP-52 / 50FDP-52

## DIMENSIONI

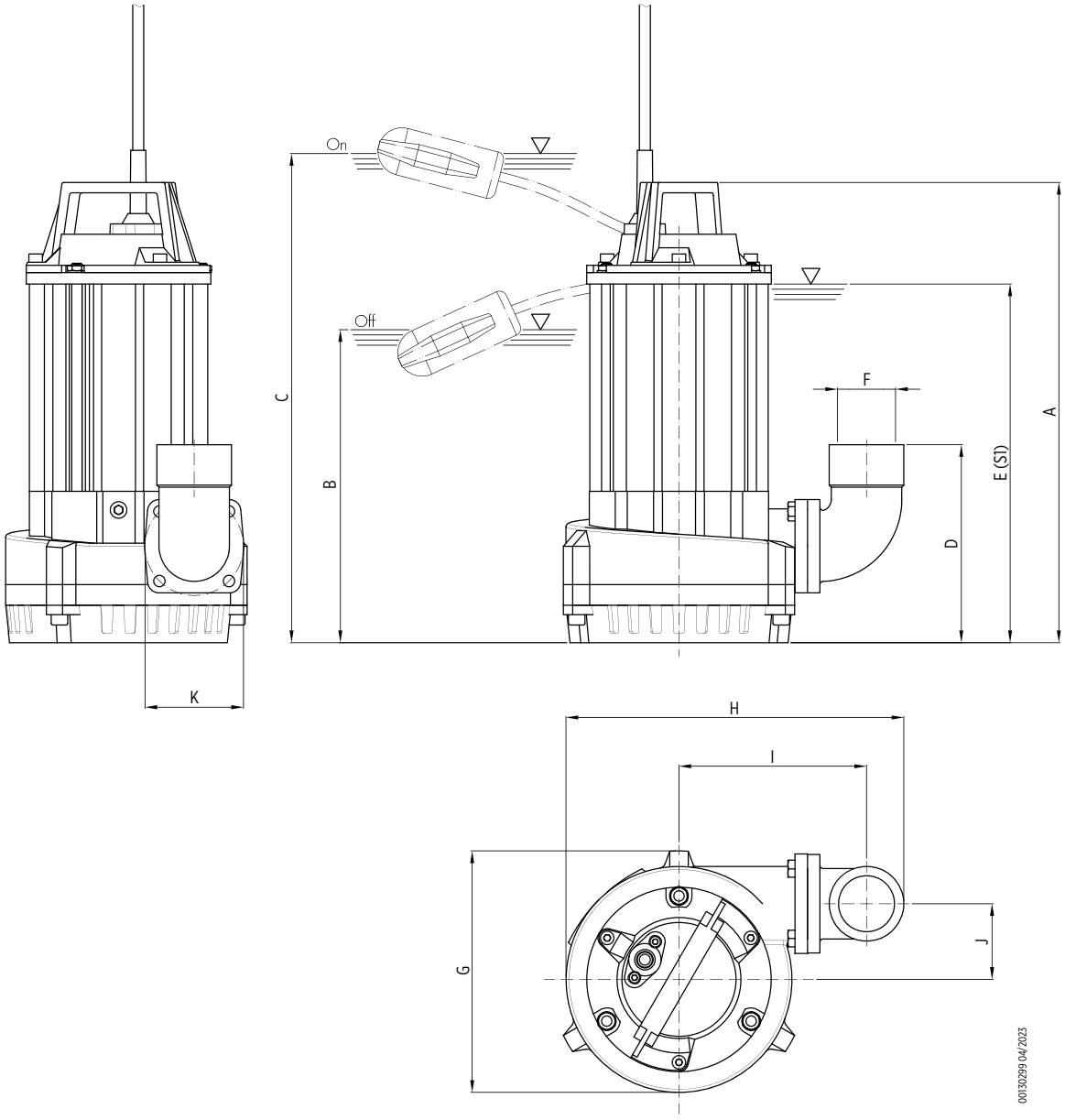


| Modello pompa | Dimensioni [mm] | | | | | | | | | | |
|---|---|---|---|---|---|---|---|---|---|---|---|
| | A | B | C | D | E | F | G | H | I | J | K |
| 40FDP-52-1,0M | 390 | - | - | 162 | 290 | G1½ M | 190 | 290 | 175 | 60 | 75 |
| 40FDP-52-1,0M-G | 390 | 230 | 440 | 162 | 290 | G1½ M | 190 | 290 | 175 | 90 | 75 |
| 40FDP-52-1,0T | 390 | - | - | 162 | 290 | G1½ M | 190 | 290 | 175 | 60 | 75 |
| 40FDP-52-1,0T-G | 390 | - | - | 162 | 290 | G1½ M | 190 | 290 | 175 | 60 | 75 |
| 40FDP-52-1,1T | 390 | - | - | 162 | 290 | G1½ M | 190 | 290 | 175 | 60 | 75 |
| 40FDP-52-1,1T-G | 390 | - | - | 162 | 290 | G1½ M | 190 | 290 | 175 | 60 | 75 |
| 50FDP-52-1,4M | 445 | - | - | 190 | 345 | G2 F | 233 | 326 | 180 | 73 | 95 |
| 50FDP-52-1,4M-G | 485 | 240 | 530 | 190 | 345 | G2 F | 233 | 326 | 180 | 73 | 95 |
| 50FDP-52-1,8M | 445 | - | - | 190 | 345 | G2 F | 233 | 326 | 180 | 73 | 95 |
| 50FDP-52-1,8M-G | 485 | 240 | 530 | 190 | 345 | G2 F | 233 | 326 | 180 | 73 | 95 |
| 50FDP-52-1,8T | 445 | - | - | 190 | 345 | G2 F | 233 | 326 | 180 | 73 | 95 |
| 50FDP-52-1,8T-G | 485 | 240 | 530 | 190 | 345 | G2 F | 233 | 326 | 180 | 73 | 95 |
| 50FDP-52-2,2T | 445 | - | - | 190 | 345 | G2 F | 233 | 326 | 180 | 73 | 95 |
| 50FDP-52-2,2T-G | 485 | 240 | 530 | 190 | 345 | G2 F | 233 | 326 | 180 | 73 | 95 |

| Imballo | | |
|---|---|---|
| Modello pompa | Dimensioni [mm] | Peso [kg] |
| 40FDP-52-1,0M | 255x205x560 | 20,7 |
| 40FDP-52-1,0M-G | 290x245x585 | 21 |
| 40FDP-52-1,0T | 255x205x560 | 20,7 |
| 40FDP-52-1,0T-G | 255x205x560 | 20,7 |
| 40FDP-52-1,1T | 255x205x560 | 20,7 |
| 40FDP-52-1,1T-G | 255x205x560 | 22,7 |
| 50FDP-52-1,4M | 300x260x585 | 24 |
| 50FDP-52-1,4M-G | 300x260x585 | 26 |
| 50FDP-52-1,8M | 300x260x585 | 28 |
| 50FDP-52-1,8M-G | 300x260x585 | 30 |
| 50FDP-52-1,8T | 300x260x585 | 26 |
| 50FDP-52-1,8T-G | 300x260x585 | 28 |
| 50FDP-52-2,2T | 300x260x585 | 27 |
| 50FDP-52-2,2T-G | 300x260x585 | 29 |

# 40FDP-52-HH

## DIMENSIONI

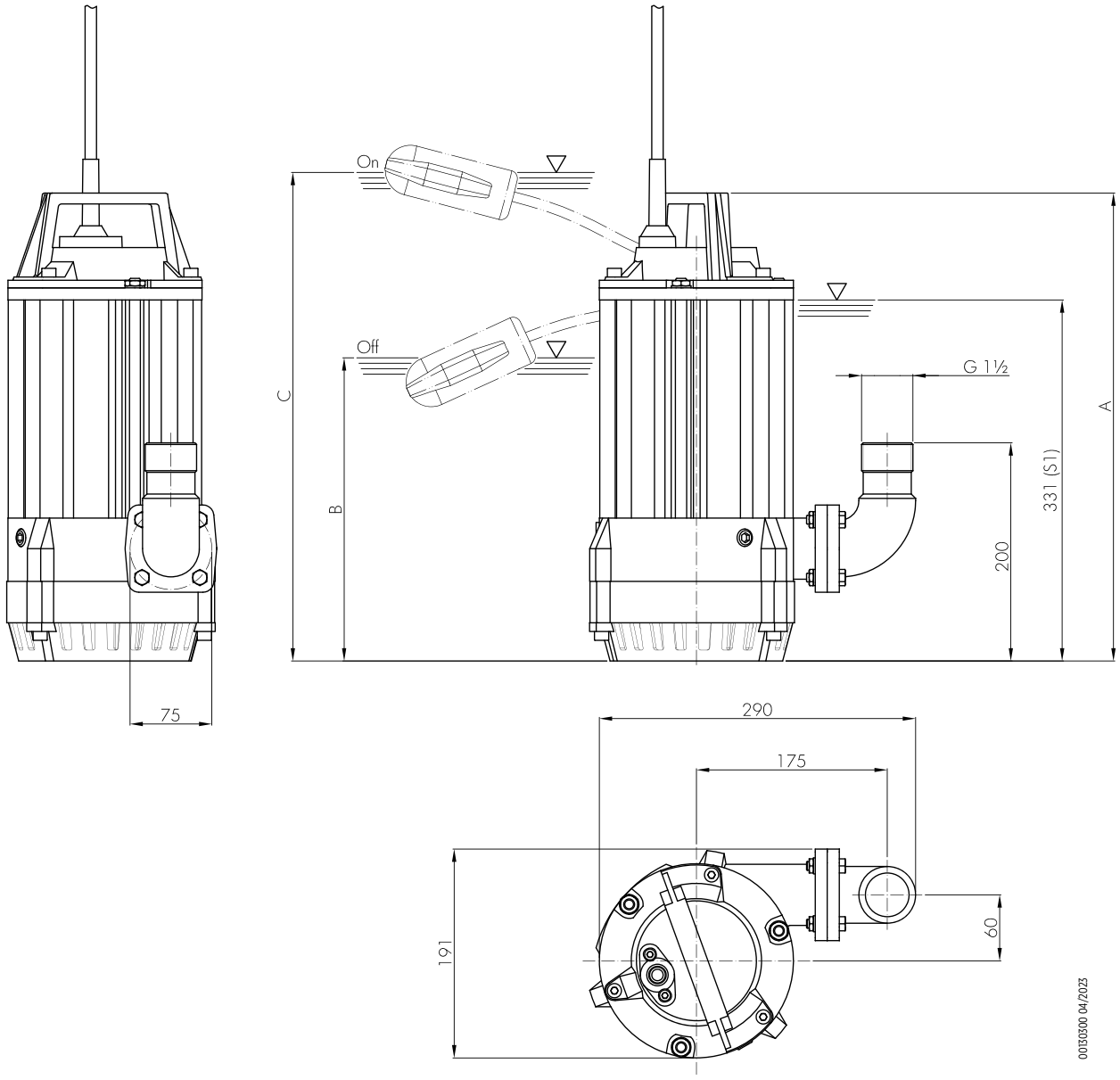


| Modello pompa | Dimensioni [mm] | | |
|---|---|---|---|
| | A | B | C |
| **40FDP-52-1,4M-HH** | 429 | - | - |
| **40FDP-52-1,4M-G-HH** | 469 | 250 | 570 |
| **40FDP-52-1,8M-HH** | 429 | - | - |
| **40FDP-52-1,8M-G-HH** | 469 | 250 | 570 |
| **40FDP-52-1,8T-HH** | 429 | - | - |
| **40FDP-52-1,8T-G-HH** | 469 | 250 | 570 |

| Imballo | | |
|---|---|---|
| Modello pompa | Dimensioni [mm] | Peso [kg] |
| **40FDP-52-1,4M-HH** | 290x245x585 | 23 |
| **40FDP-52-1,4M-G-HH** | 290x245x585 | 25 |
| **40FDP-52-1,8M-HH** | 290x245x585 | 26 |
| **40FDP-52-1,8M-G-HH** | 290x245x585 | 28 |
| **40FDP-52-1,8T-HH** | 255x205x560 | 22,7 |
| **40FDP-52-1,8T-G-HH** | 290x245x585 | 25 |

# Serie 70-80FDP – Pompe sommergibili per drenaggio




- Modelli pompa:
  - 70FDP-52 (mandata Ø 70 mm)
  - 80FDP-52(mandata G3")
- Caratteristiche girante: aperta a rasamento in acciaio inossidabile martensitico
- Doppia tenuta meccanica in camera d'olio
- Componenti principali in alluminio per ridurre il peso
- Piastra di usura con gommatura NBR
- Condensatore esterno
- Ampia gamma di accessori disponibili
- Versioni costruttive:
  - Gommatura poliuretanica
  - Bocchetta di mandata filettato G2"½ M o G3" M
  - Portagomma Ø 70 mm o Ø 80 mm

## Dati tecnici

- Portata: fino a 100,8 $m^3/h$
- Prevalenza totale: fino a 23,3 m
- Potenza motore: 2,2 - 4,1 kW
- Profondità d'immersione minima: 457 mm
- Profondità d'immersione massima: 5 m
- Passaggio libero: 6 mm

## ACCESSORI

- Giunto Storz
- Cintura con anodi sacrificali
- Per maggiori informazioni sugli accessori v. pag. 42

**Componenti in alluminio**



**Cavo di lunghezza 10 m**

(pompe monofase con spina)

**Motore con separatori di fase**

**Diverse opzioni di tipologia di mandata**

Possibilità di avere la mandata con bochettone filettato o con bocchettone portagomma

**Doppia tenuta meccanica**

**Girante in acciaio inossidabile martensitico**

**Piastra di usura**

con gommatura in NBR



**Girante aperta a rasamento**



Drenaggio e Prosciugamento (acque chiare e torbide)



Raccolta acqua piovana



Drenaggio d'emergenza di acque alluvionali



Svuotamento e drenaggio acque da cantiere



Drenaggio e prosciugamento per attività minerarie ed estrattive



Suitable fluids containing abrasive particles

# Serie 70-80FDP - Pompe sommergibili per drenaggio

## CODICE IDENTIFICAZIONE PRODOTTO

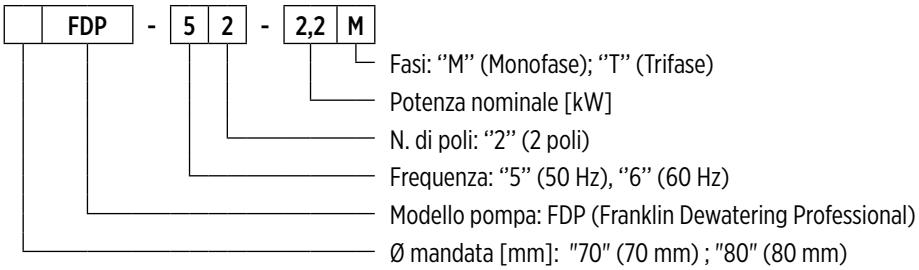


00140113 04/2026

## CARATTERISTICHE GENERALI

| Materiali/Costruzione | | |
|---|---|---|
| **Girante** | | Acciaio inossidabile martensitico |
| **Camicia esterna** | | Lega di alluminio |
| **Corpo pompa** | | Lega di alluminio |
| **Coperchio** | | Lega di alluminio |
| **Filtro** | | Acciaio inossidabile AISI304 |
| **Piastra d'usura** | | Lega di alluminio con gommatura NBR |
| **Tenuta meccanica** | **lato motore** | Grafite/Allumina |
| | **lato pompa** | Carburo di silicio (SiC/SiC) |
| **Albero motore** | | Acciaio inossidabile AISI420 |
| **Cavo di alimentazione** | **Tipo** | 10 m H07RN-F |
| | **Monofase 70FDP-52-2,2M** | 4G2,5mm², cassetta porta condensatore e spina SCHUKO (CEE 7/VII) |
| | **Trifase 80FDP-52-4,1T** | 4G2,5mm² |
| | **Trifase** | 4G1,5mm² |
| **Motore** | | |
| **Costruzione** | | asincrono a gabbia di scoiattolo in camera secca |
| **Tipo** | | 2 poli; 50 Hz |
| **Classe di isolamento** | | F |
| **Grado di protezione** | | IP68 |
| **Tensione** | **Monofase** | 230 V ±6% |
| | **Trifase** | 230V ±10%, 400V ±10% |
| **Limiti operativi** | | |
| **Massima temperatura del liquido** | | +40 °C |
| **pH del liquido pompato** | | 5 - 8 |
| **Densità del liquido pompato** | | 1,0 kg/dm³ |
| **Profondità d'immersione massima** | | 5 m |
| **Immersione minima per servizio continuo** | | 457 mm |
| **Passaggio libero** | | 6 mm |
| **Numero massimo di avviamenti ora** | | 20 |
| **Opzioni costruttive** | | |

- Versione 60 Hz
- Tensioni differenti
- Con gommatura in materiale composito per la protezione dall'usura (possibili variazioni delle prestazioni idrauliche)

# 70FDP-52

## PRESTAZIONI IDRAULICHE 50 HZ

| Modello pompa | Q = Portata | | | | | | | | |
|---|---|---|---|---|---|---|---|---|---|
| | l/sec 0 | 2 | 4 | 6 | 8 | 10 | 12 | 15 | 20 |
| | $m^3/h$ 0 | 7,2 | 14,4 | 21,6 | 28,8 | 36 | 43,2 | 54 | 72 |
| | US gpm 0 | 31,7 | 63,4 | 92,1 | 126,8 | 158,5 | 190,2 | 237,7 | 317 |
| | H = Metri di prevalenza totale colonna d'acqua [m] | | | | | | | | |
| **70FDP-52-2,2** | 16 | **15** | **14** | **12,8** | **11,3** | **9,6** | **8** | **5** | |
| **70FDP-52-3,5** | 21 | **20,5** | **19,5** | **18,5** | **17** | **15,5** | **13,5** | **9,5** | **4** |

Campo di impiego

## DATI TECNICI

| Modello pompa | Potenza assorbita $P_1$ | Potenza nominale $P_2$ | | Tensione | Corrente nominale | Fasi | Cavo di alimentazione | | Galleggiante | Condensatore di avvio | Bocca di mandata | Peso [kg] |
|---|---|---|---|---|---|---|---|---|---|---|---|---|
| | [kW] | [kW] | [HP] | [V] | [A] | | Lunghezza [m] | Tipo | | [µf] | | |
| **70FDP-52-2,2M** | 3 | 2,2 | 3 | 230 | 14 | 1 ~ | 10 | 4G2,5 | - | 50 | Ø70 | 33 |
| **70FDP-52-2,2T** | 3 | 2,2 | 3 | 400 | 5,2 | 3 ~ | 10 | 4G1,5 | - | - | Ø70 | 30 |
| **70FDP-52-3,5T** | 4,7 | 3,5 | 4,7 | 400 | 8 | 3 ~ | 10 | 4G1,5 | - | - | Ø70 | 31 |

"-" = non disponibile
• = disponibile

# 80FDP-52

## PRESTAZIONI IDRAULICHE 50 HZ

| Modello pompa | Q = Portata | | | | | | | | | | |
|---|---|---|---|---|---|---|---|---|---|---|---|
| | l/sec 0 | 2 | 4 | 6 | 8 | 10 | 12 | 15 | 20 | 25 | 28 |
| | $m^3/h$ 0 | 7,2 | 14,4 | 21,6 | 28,8 | 36 | 43,2 | 54 | 72 | 90 | 100,8 |
| | US gpm 0 | 31,7 | 63,4 | 92,1 | 126,8 | 158,5 | 190,2 | 237,7 | 317 | 396,2 | 443,8 |
| | H = Metri di prevalenza totale colonna d'acqua [m] | | | | | | | | | | |
| **80FDP-52-4,1** | 23,3 | **22,9** | **22,5** | **21** | **20,5** | **18,5** | **17,5** | **15,8** | **11,5** | **6,5** | **3,8** |

Campo di impiego

## DATI TECNICI

| Modello pompa | Potenza assorbita $P_1$ | Potenza nominale $P_2$ | | Tensione | Corrente nominale | Fasi | Cavo di alimentazione | | Galleggiante | Condensatore di avvio | Bocca di mandata | Peso [kg] |
|---|---|---|---|---|---|---|---|---|---|---|---|---|
| | [kW] | [kW] | [HP] | [V] | [A] | | Lunghezza [m] | Tipo | | [µf] | | |
| **80FDP-52-4,1T** | 6,2 | 4,1 | 5,5 | 400 | 9,9 | 3 ~ | 10 | 4G2,5 | - | - | G3 | 35 |

"-" = non disponibile
• = disponibile

# 70FDP-52 / 80FDP-52

## CURVE PRESTAZIONALI A 50 HZ

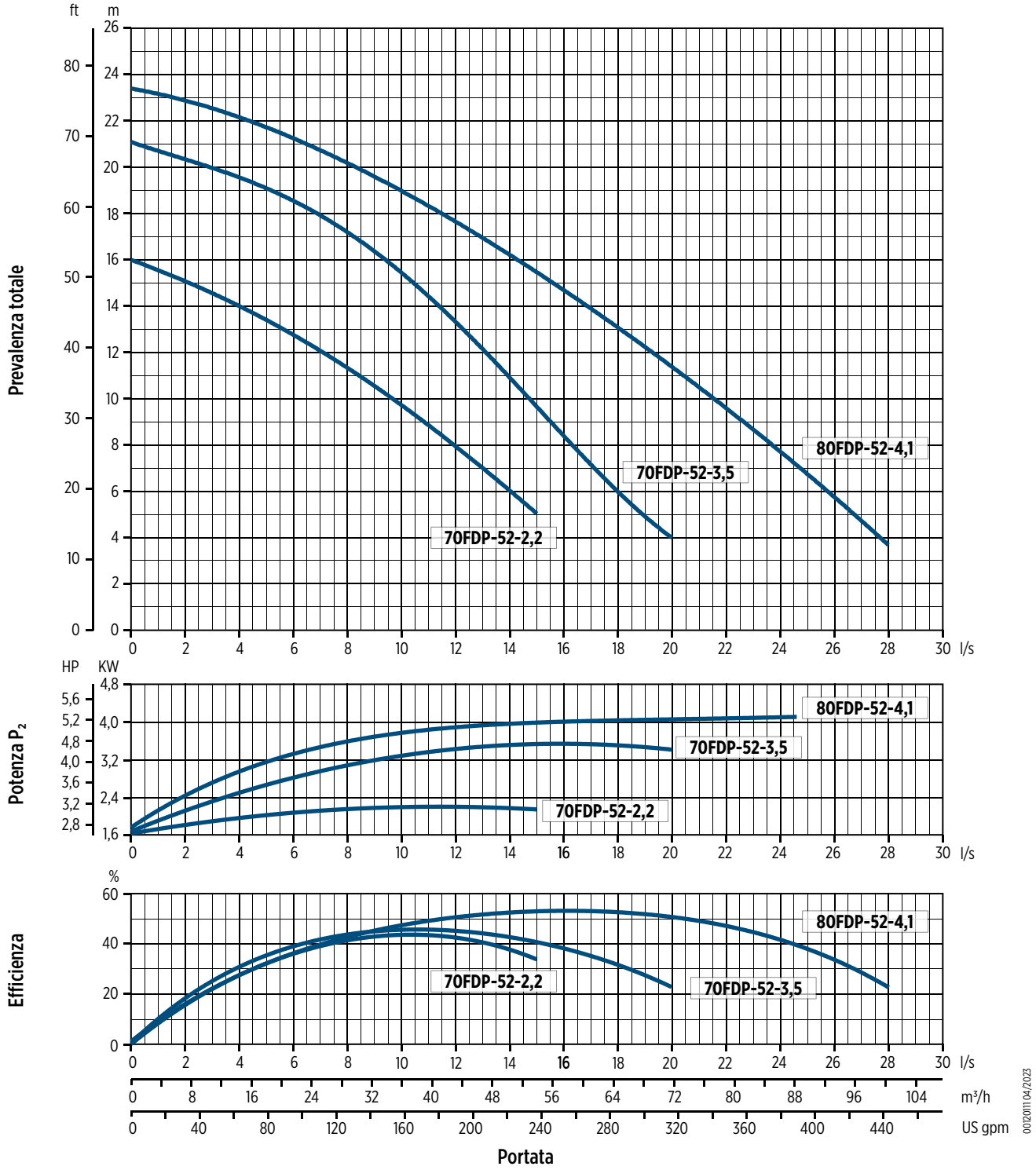

# 70FDP-52 / 80FDP-52

## DIMENSIONI

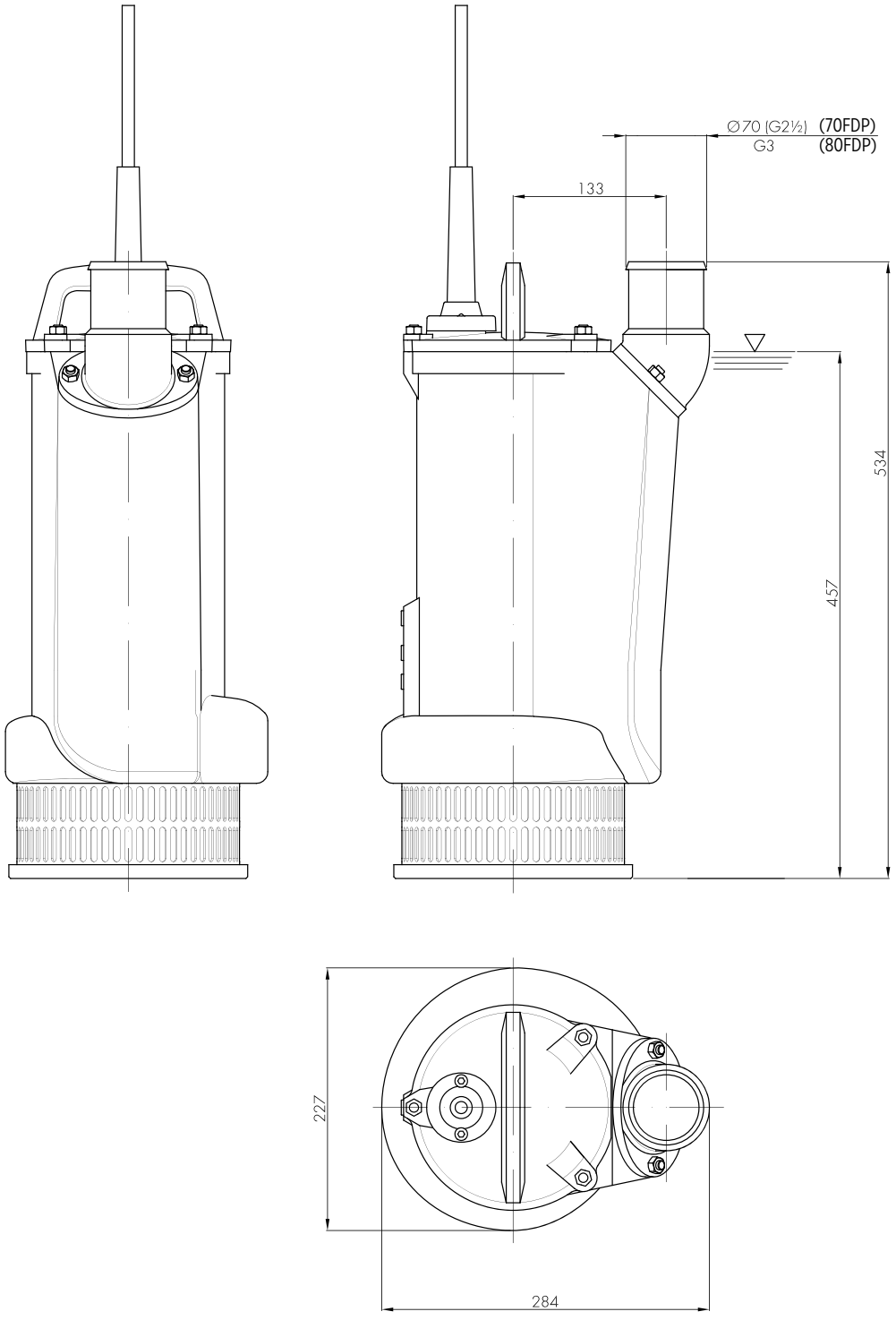


| Imballo | | |
|---|---|---|
| Modello pompa | Dimensioni [mm] | Peso [kg] |
| **70FDP-52-2,2** | 300x260x585 | 34 |
| **70FDP-52-3,5** | 290x245x585 | 32 |
| **80FDP-52-4,1** | 300x260x585 | 36 |

# Serie 100-150FDP - Pompe sommergibili per drenaggio




- Modelli pompa:
  - 100FDP-52-...-LH
    (mandata Ø 100mm, versione a bassa prevalenza "Low Head")
  - 100FDP-52-...-HH
    (mandata Ø 100mm, versione ad alta prevalenza "High Head")
  - 150FDP-52-...-LH
    (mandata Ø 150mm, motore 2 poli, versione a bassa prevalenza "Low Head")
- Caratteristiche della girante: girante aperta a rasamento in ghisa ad alto tenore di cromo
- Componenti principali in ghisa e acciaio inossidabile
- Parti idrauliche con gommatura poliuretanica
- Lunghezza cavo: 20 m
- Maniglia in acciaio inossidabile
- Ampia gamma di accessori disponibili
- Versioni costruttive:
  - Bocchettone di mandata G4" M
    (100FDP-52, 150FPD-52-11, 150FPD-52-15)
  - Bocchettone di mandata G6" M
    (100FDP-52-11, 100FDP-52-15, 150FPD-52)
  - Portagomma Ø150mm (100FDP-52-11, 100FDP-52-15)
  - Portagomma Ø 100mm ( 150FPD-52-11, 150FPD-52-15)

## Dati tecnici

- Portata: fino a 252 $m^3/h$
- Prevalenza totale: fino a 62 m
- Potenza motore: 5,5 - 15 kW
- Profondità d'immersione minima:
  - 150 mm (100FDP-52-5,5T / 100FDP-52-6,5T / 100FDP-52-8,1T)
  - 200 mm (100FDP-52-11-HH / 100FDP-52-15-HH / 150FDP-52-11-LH / 150FDP-52-15-LH)
- Profondità d'immersione massima: 15 m
- Passaggio libero:
  - 6 mm (100FDP-52-5,5T / 100FDP-52-6,5T / 100FDP-52-8,1T)
  - 10 mm (100FDP-52-11-HH / 100FDP-52-15-HH / 150FDP-52-11-LH / 150FDP-52-15-LH)

## ACCESSORI

- Bocchettone di mandata filettato
- Giunto Storz
- Cintura con anodi sacrificali
- Sonda di conduttività
- Per maggiori informazioni sugli accessori v. pag. 42


Drenaggio e Prosciugamento (acque chiare e torbide)


Raccolta acqua piovana


Drenaggio d'emergenza di acque alluvionali


Svuotamento e drenaggio acque da cantiere


Drenaggio e prosciugamento per attività minerarie ed estrattive


Suitable fluids containing abrasive particles

**Componenti in ghisa e acciaio inossidabile**

**Motore con separatori di fase**



**Sonda termica**
negli avvolgimenti

**Doppia tenuta meccanica**

**Girante in ghisa ad alto tenore di cromo**



**Girante aperta a rasamento**



**Gommatura poliuretanica**
componenti a contatto con il fluido

# Serie 100-150FDP - Pompe sommergibili per drenaggio

## CODICE IDENTIFICAZIONE PRODOTTO

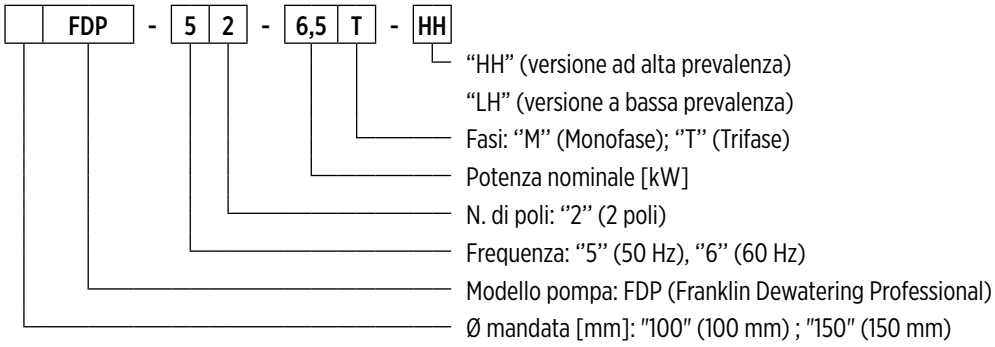


0014014 04/2026

## CARATTERISTICHE GENERALI

| | | |
|---|---|---|
| **Materiali/Costruzione** | | |
| **Girante** | | Ghisa ad alto tenore di cromo |
| **Camicia esterna** | | Acciaio inossidabile AISI304 |
| **Corpo pompa** | | Ghisa EN GJL 200 con gommatura poliuretanica |
| **Coperchio** | | Ghisa EN GJL 250 |
| **Filtro** | | Acciaio inossidabile AISI304 |
| **Piastra d'usura** | | Ghisa EN GJL 250 con gommatura poliuretanica |
| **Tenuta meccanica** | **lato motore** | Grafite/Allumina |
| | **lato pompa** | Carburo di silicio (SiC/SiC) |
| **Albero motore** | | Acciaio inossidabile AISI431 |
| **Cavo di alimentazione** | **100FDP-52-5,5T / 100FDP-52-6,5T** | 20 m 4G2,5+3x1mm² tipo S1RN8-F |
| | **100FDP-52-8,1T** | 20 m 4G4+3x1mm² tipo S1RN8-F |
| | **150FDP-52-11-LH / 150FDP-52-15-LH 150FDP-52-11-LH / 150FDP-52-15-LH** | 20 m 7G4+2x1,5mm² tipo 07RN-F |
| **Motore** | | |
| **Costruzione** | | asincrono a gabbia di scoiattolo in camera secca |
| **Tipo** | | 2 poli; 50 Hz |
| **Classe di isolamento** | | F |
| **Grado di protezione** | | IP68 |
| **Tensione** | **Trifase** | 400V ±10% |
| **Limiti operativi** | | |
| **Massima temperatura del liquido** | | +40 °C |
| **pH del liquido pompato** | | 5 - 8 |
| **Densità del liquido pompato** | | 1,0 kg/dm³ |
| **Profondità d'immersione massima** | | 5 m |
| **Profondità d'immersione massima** | **100FDP-52-5,5T / 100FDP-52-6,5T / 100FDP-52-8,1T** | 150 mm |
| | **100FDP-52-11-HH / 100FDP-52-15-HH / 150FDP-52-11-LH / 150FDP-52-15-LH** | 200 mm |
| **Passaggio libero** | **100FDP-52-5,5T / 100FDP-52-6,5T / 100FDP-52-8,1T** | 10 mm |
| | **100FDP-52-11-HH / 100FDP-52-15-HH / 150FDP-52-11-LH / 150FDP-52-15-LH** | 6 mm |
| **Numero massimo di avviamenti ora** | | 15 |
| **Opzioni costruttive** | | |

- Versione 60 Hz
- Tensioni differenti
- Gestione interna delle sonde termiche nell'avvolgimento statorico, controllo sequenza e mancanza fasi (a richiesta)

# 100FDP-52-5,5/ 100FDP-52-8,1

## PRESTAZIONI IDRAULICHE 50 HZ

| Modello pompa | Q = Portata | | | | | | | | | | | |
|---|---|---|---|---|---|---|---|---|---|---|---|---|
| | l/sec 0 | 2,5 | 5 | 10 | 15 | 20 | 25 | 30 | 35 | 40 | 45 | 50 |
| | $m^3/h$ 0 | 9 | 18 | 36 | 54 | 72 | 90 | 100,8 | 108 | 144 | 162 | 180 |
| | US gpm 0 | 39,6 | 79,2 | 158,5 | 237,7 | 317 | 396,2 | 443,8 | 475,5 | 634 | 713,3 | 792,5 |
| | H = Metri di prevalenza totale colonna d'acqua [m] | | | | | | | | | | | |
| **100FDP-52-5,5 LH** | 18,9 | | **17,5** | **15,7** | **13,4** | **11,3** | **9,1** | **7** | **5,1** | **2,5** | | |
| **100FDP-52-5,5 HH** | 30 | **27,9** | **26** | **20,8** | **14,6** | **6,3** | | | | | | |
| **100FDP-52-6,5 LH** | 22,4 | | **21,4** | **20** | **17,6** | **15,1** | **12,7** | **10,9** | **8,8** | **6,6** | **3** | |
| **100FDP-52-6,5 HH** | 35,3 | **32,3** | **29,5** | **23,2** | **16,7** | **8,3** | | | | | | |
| **100FDP-52-8,1 LH** | 25,9 | | **24,6** | **22,9** | **20,7** | **18,3** | **15,9** | **14,1** | **12,1** | **9,7** | **6,8** | **3** |
| **100FDP-52-8,1 HH** | 45 | **40,7** | **36,6** | **28,8** | **20,2** | **10,1** | | | | | | |

Campo di impiego

## DATI TECNICI

| Modello pompa | Potenza assorbita $P_1$ | Potenza nominale $P_2$ | | Tensione | Corrente nominale | Fasi | Cavo di alimentazione | | Galleg-giante | Condensatore di avvio | Bocca di mandata | Peso [kg] |
|---|---|---|---|---|---|---|---|---|---|---|---|---|
| | [kW] | [kW] | [HP] | [V] | [A] | | Lunghezza [m] | Tipo | | [µf] | | |
| **100FDP-52-5,5T-LH** | 6 | 5,5 | 7,5 | 400 | 11 | 3 ~ | 20 | 4G2,5+3x1 | - | - | Ø100 | 125 |
| **100FDP-52-5,5T-HH** | 6 | 5,5 | 7,5 | 400 | 11 | 3 ~ | 20 | 4G2,5+3x1 | - | - | Ø100 | 125 |
| **100FDP-52-6,5T-LH** | 7,2 | 6,5 | 8,8 | 400 | 13 | 3 ~ | 20 | 4G2,5+3x1 | - | - | Ø100 | 130 |
| **100FDP-52-6,5T-HH** | 7,2 | 6,5 | 8,8 | 400 | 13 | 3 ~ | 20 | 4G2,5+3x1 | - | - | Ø100 | 130 |
| **100FDP-52-8,1T-LH** | 9 | 8,1 | 11 | 400 | 16 | 3 ~ | 20 | 4G4+3x1 | - | - | Ø100 | 135 |
| **100FDP-52-8,1T-HH** | 9 | 8,1 | 11 | 400 | 15 | 3 ~ | 20 | 4G4+3x1 | - | - | Ø100 | 135 |

"-" = non disponibile
• = disponibile

# 100FDP-52-5,5/ 100FDP-52-8,1

## CURVE PRESTAZIONALI A 50 HZ

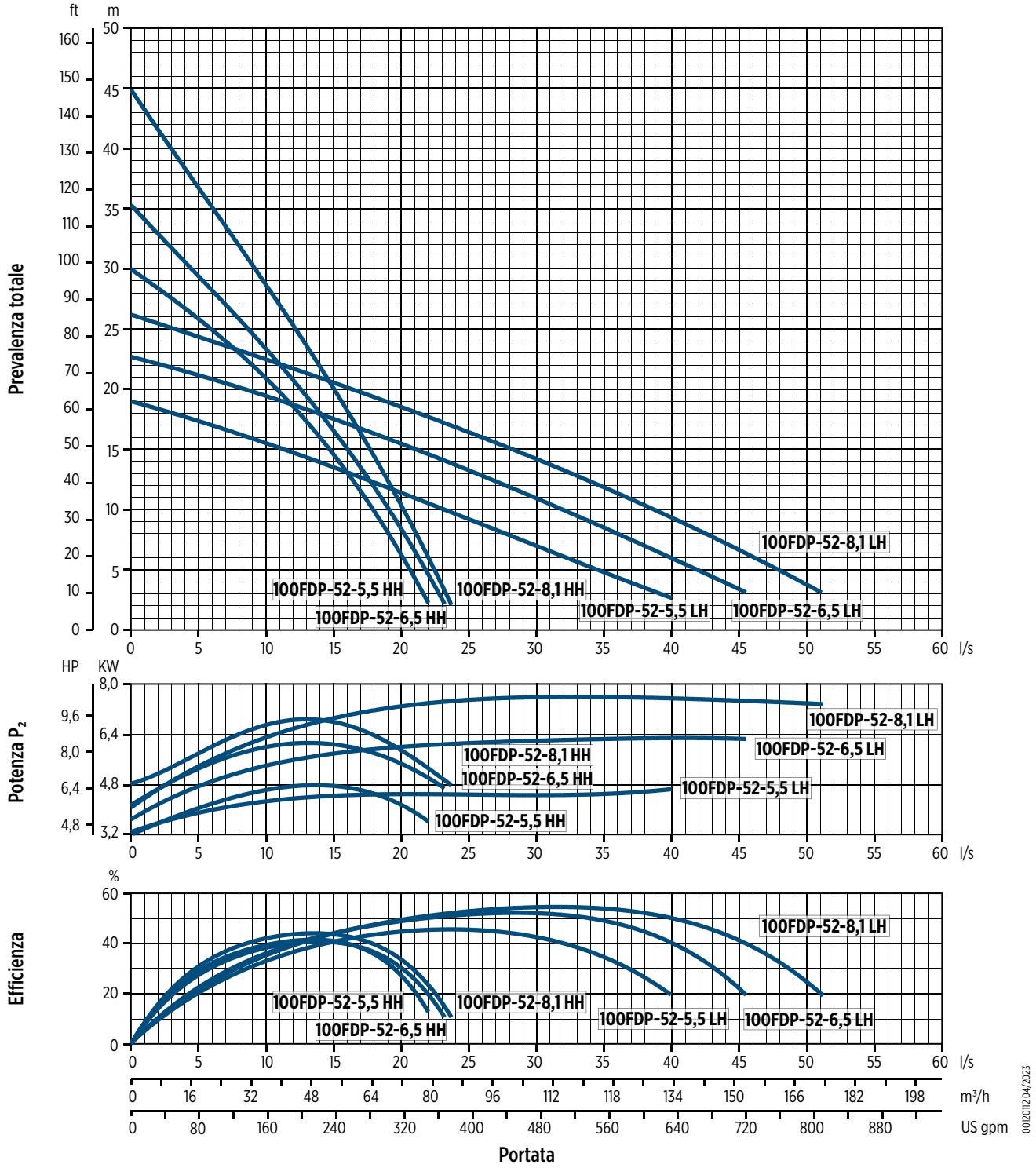


0012012 04/2023

Le caratteristiche idrauliche sono garantite secondo lo standard ISO 9906:2012, grado 3B

# 100FDP-52-5,5/ 100FDP-52-8,1

## DIMENSIONI

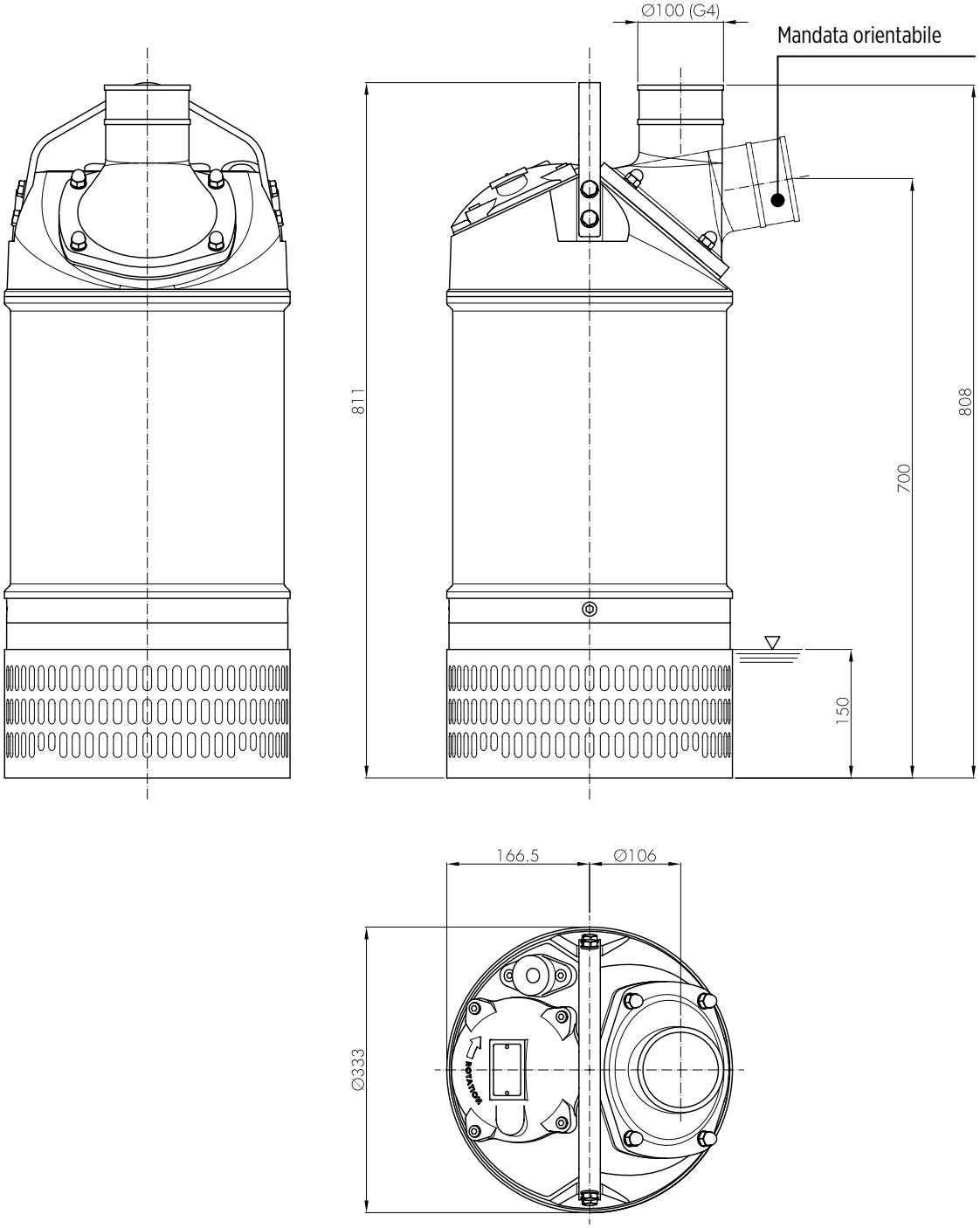


| Imballo | | |
|---|---|---|
| Modello pompa | Dimensioni [mm] | Peso [kg] |
| 100FDP-52-5,5T-LH | 475x370x985 | 128 |
| 100FDP-52-5,5T-HH | | 128 |
| 100FDP-52-6,5T-LH | | 133 |
| 100FDP-52-6,5T-HH | | 133 |
| 100FDP-52-8,1T-LH | | 138 |
| 100FDP-52-8,1T-HH | | 138 |

# 100FDP-52-11 / 100FDP-52-15

## PRESTAZIONI IDRAULICHE 50 HZ

| Modello pompa | Q = Portata | | | | | | | |
|---|---|---|---|---|---|---|---|---|
| | l/sec 0 | 5 | 10 | 15 | 20 | 25 | 30 | 35 |
| | $m^3/h$ 0 | 18 | 36 | 54 | 72 | 90 | 100,8 | 108 |
| | US gpm 0 | 79,2 | 158,5 | 237,7 | 317 | 396,2 | 443,8 | 475,5 |
| | H = Metri di prevalenza totale colonna d'acqua [m] | | | | | | | |
| **100FDP-52-11 HH** | 60 | **52,8** | **44,9** | **35,3** | **24** | **10** | | |
| **100FDP-52-15 HH** | 62 | **54,6** | **48,4** | **42** | **35,1** | **25,8** | **16,4** | **2,3** |

Campo di impiego

## DATI TECNICI

| Modello pompa | Potenza assorbita $P_1$ | Potenza nominale $P_2$ | | Tensione | Corrente nominale | Fasi | Cavo di alimentazione | | Galleggiante | Condensatore di avvio | Bocca di mandata | Peso [kg] |
|---|---|---|---|---|---|---|---|---|---|---|---|---|
| | [kW] | [kW] | [HP] | [V] | [A] | | Lunghezza [m] | Tipo | | [µf] | | |
| **100FDP-52-11T-HH** | 13 | 11 | 14,9 | 400 | 22 | 3 ~ | 20 | 7G4+2x1,5 | - | - | Ø100 | 192 |
| **100FDP-52-15T-HH** | 17 | 15 | 20,4 | 400 | 28 | 3 ~ | 20 | 7G4+2x1,5 | - | - | Ø100 | 204 |

"-" = non disponibile
• = disponibile

# 150FDP-52-11 / 150FDP-52-15

## PRESTAZIONI IDRAULICHE 50 HZ

| Modello pompa | Q = Portata | | | | | | | | | | | | | | |
|---|---|---|---|---|---|---|---|---|---|---|---|---|---|---|---|
| | l/sec 0 | 5 | 10 | 15 | 20 | 25 | 30 | 35 | 40 | 45 | 50 | 55 | 60 | 65 | 70 |
| | $m^3/h$ 0 | 18 | 36 | 54 | 72 | 90 | 100,8 | 108 | 144 | 162 | 180 | 198 | 216 | 234 | 252 |
| | US gpm 0 | 79,2 | 158,5 | 237,7 | 317 | 396,2 | 443,8 | 475,5 | 634 | 713,3 | 792,5 | 871,8 | 951 | 1.030,3 | 1.109,5 |
| | H = Metri di prevalenza totale colonna d'acqua [m] | | | | | | | | | | | | | | |
| **150FDP-52-11 LH** | 30 | **28,3** | **26,8** | **24,8** | **22,8** | **21** | **19,3** | **17,2** | **15,3** | **13** | **10,7** | **6,7** | **3** | | |
| **150FDP-52-15 LH** | 32 | **30,6** | **29,3** | **27,8** | **26,4** | **24,3** | **22,3** | **20,3** | **18,5** | **16,6** | **14,8** | **12,4** | **10,1** | **6** | **2** |

Campo di impiego

## DATI TECNICI

| Modello pompa | Potenza assorbita $P_1$ | Potenza nominale $P_2$ | | Tensione | Corrente nominale | Fasi | Cavo di alimentazione | | Galleggiante | Condensatore di avvio | Bocca di mandata | Peso [kg] |
|---|---|---|---|---|---|---|---|---|---|---|---|---|
| | [kW] | [kW] | [HP] | [V] | [A] | | Lunghezza [m] | Tipo | | [µf] | | |
| **150FDP-52-11T-LH** | 13 | 11 | 14,9 | 400 | 22 | 3 ~ | 20 | 7G4+2x1,5 | - | - | Ø150 | 192 |
| **150FDP-52-15T-LH** | 17 | 15 | 20,4 | 400 | 28 | 3 ~ | 20 | 7G4+2x1,5 | - | - | Ø150 | 204 |

"-" = non disponibile
• = disponibile

# 100FDP-52-11 / 100FDP-52-15 / 150FDP-52-11 / 150FDP-52-15

## CURVE PRESTAZIONALI A 50 HZ

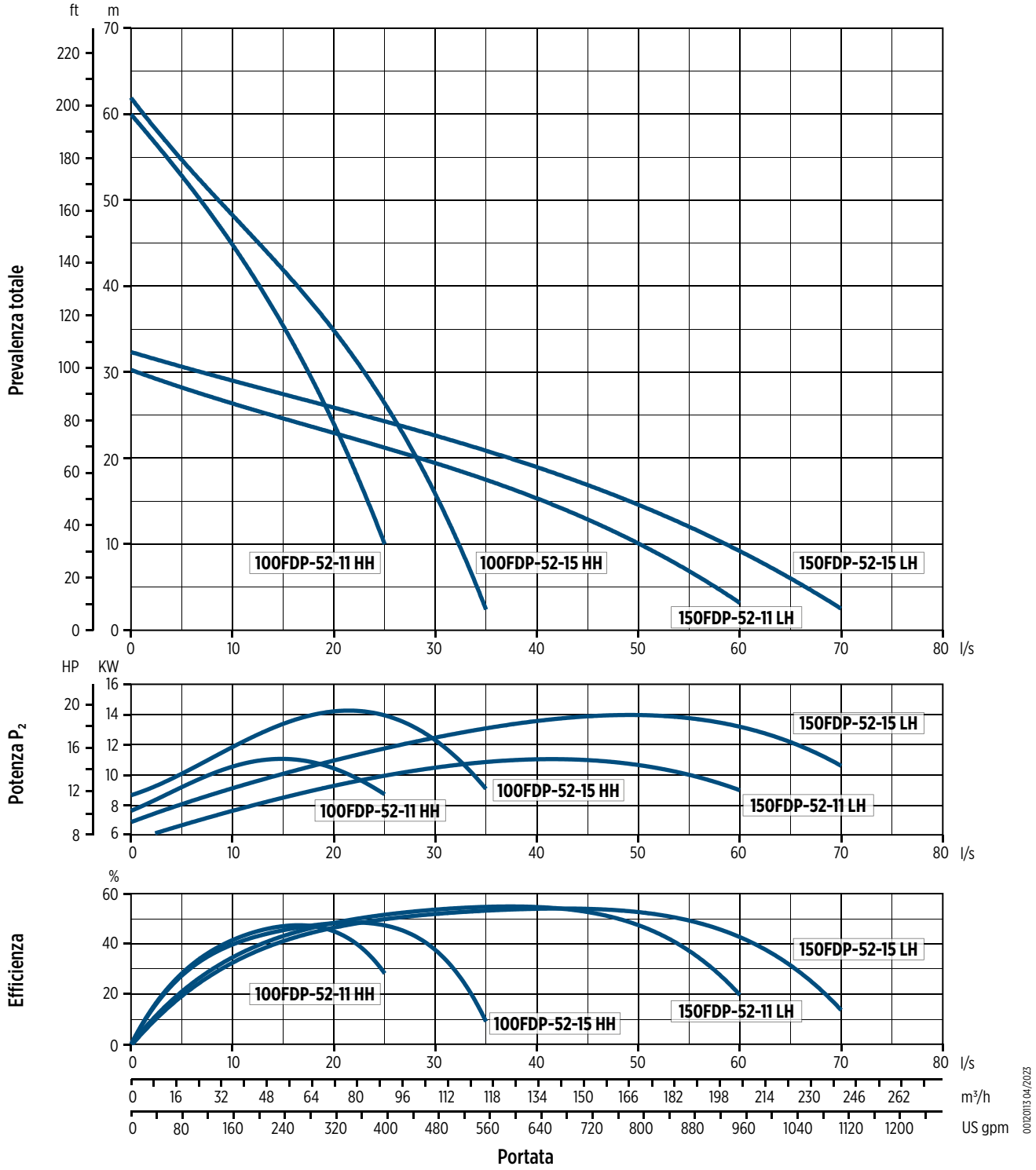

# 100FDP-52-11 / 100FDP-52-15 / 150FDP-52-11 / 150FDP-52-15

## DIMENSIONI

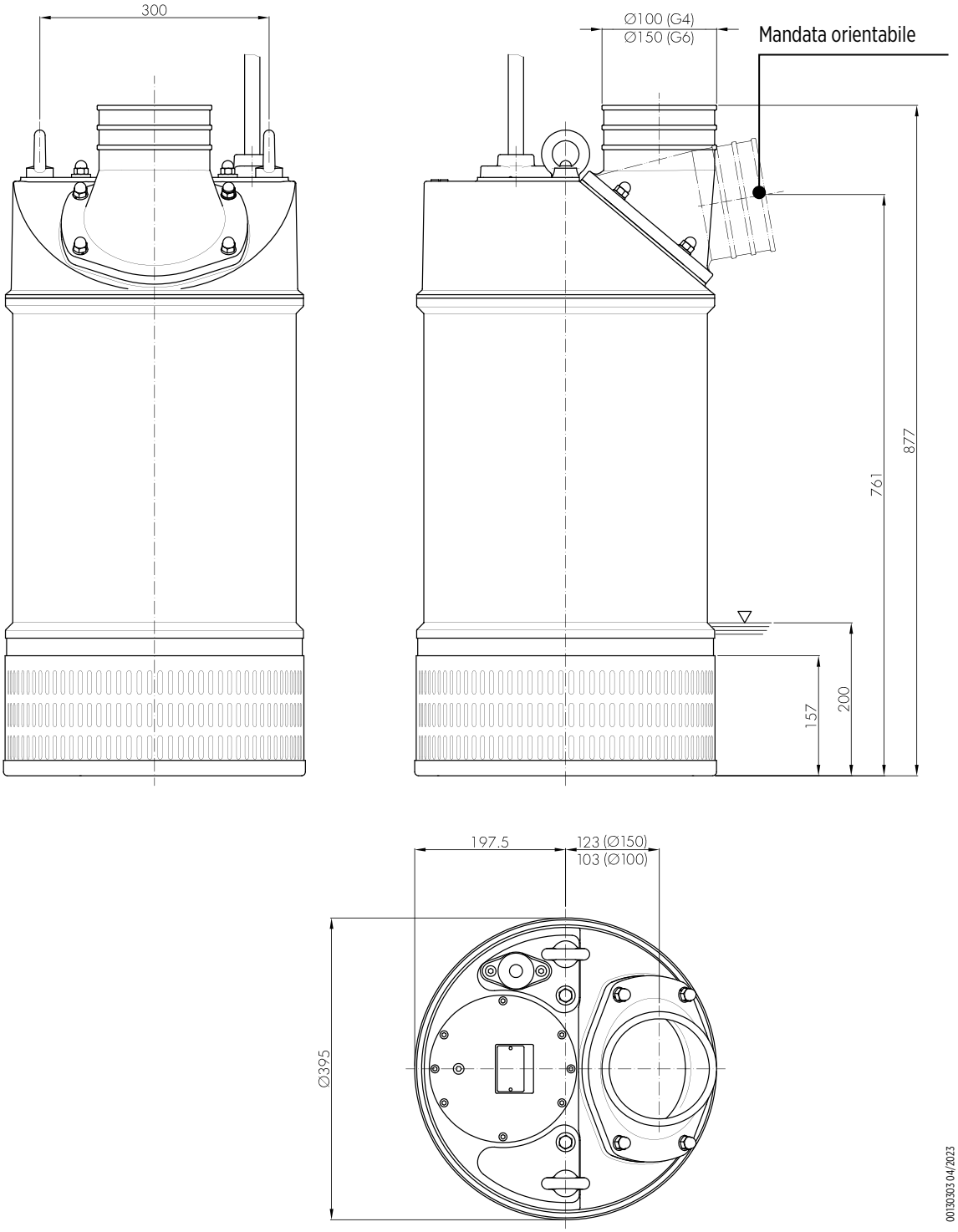


| Imballo | | |
|---|---|---|
| Modello pompa | Dimensioni [mm] | Peso [kg] |
| **150FDP-52-11T-LH** | 620x420x1030 | 196 |
| **100FDP-52-11T-HH** | | 196 |
| **150FDP-52-15T-LH** | | 208 |
| **100FDP-52-15T-HH** | | 208 |

# Serie 150FDP – Pompe sommergibili per drenaggio

- Modello pompa:
  - 150FDP-52 (mandata Ø 150 mm)
- Caratteristiche della girante: girante aperta a rasamento in acciaio inossidabile AISI 304
- Doppia tenuta meccanica
- Lunghezza cavo: 20 m
- Maniglia in acciaio inossidabile
- Ampia gamma di accessori disponibili
- Versioni costruttive: Bocchettone di mandata G6" M




## Dati tecnici

- Portata: fino a 324 $m^3/h$
- Prevalenza totale: fino a 35 m
- Potenza motore: 22 kW
- Profondità d'immersione minima: 350 mm
- Profondità d'immersione massima: 15 m
- Passaggio libero: 7 mm

## ACCESSORI

- Bocchettone di mandata filettato
- Giunto Storz
- Cintura con anodi sacrificali
- Per maggiori informazioni sugli accessori v. pag. 42

**Componenti in lega di alluminio e acciaio inossidabile**



**Motore con separatori di fase**

**Sonda termica**

negli avvolgimenti

**Doppia tenuta meccanica**

**Girante in ghisa ad alto tenore di cromo**



**Girante aperta a rasamento**



**Gommatura poliuretanica**

componenti a contatto con il fluido



Drenaggio e Prosciugamento (acque chiare e torbide)



Raccolta acqua piovana



Drenaggio d'emergenza di acque alluvionali



Svuotamento e drenaggio acque da cantiere



Drenaggio e prosciugamento per attività minerarie ed estrattive



Adatte a fluidi contenenti particelle abrasive

# Serie 150FDP – Pompe sommergibili per drenaggio

## CODICE IDENTIFICAZIONE PRODOTTO

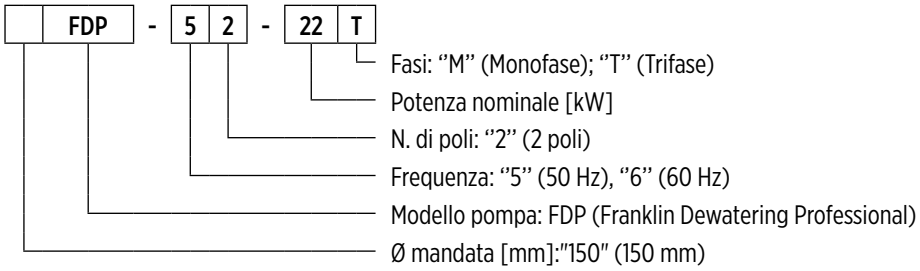


00140115 04/2026

## CARATTERISTICHE GENERALI

| | | |
|---|---|---|
| **Materiali/Costruzione** | | |
| **Girante** | | Acciaio inossidabile AISI304 |
| **Camicia esterna** | | Lega di alluminio |
| **Corpo pompa** | | Lega di alluminio con gommatura poliuretanica |
| **Coperchio** | | Lega di alluminio |
| **Filtro** | | Lega di alluminio |
| **Piastra d'usura** | | Acciaio inossidabile AISI 304 con gommatura poliuretanica |
| **Tenuta meccanica** | **lato motore** | Grafite/Allumina |
| | **lato pompa** | Carburo di silicio (SiC/SiC) |
| **Albero motore** | | Acciaio inossidabile AISI431 |
| **Cavo di alimentazione** | | 20 m 7G4+2x1,5mm², tipo 07RN-F |
| **Motore** | | |
| **Costruzione** | | asincrono a gabbia di scoiattolo in camera secca |
| **Tipo** | | 2 poli; 50 Hz |
| **Classe di isolamento** | | F |
| **Grado di protezione** | | IP68 |
| **Tensione** | **Trifase** | 400V ±10% |
| **Limiti operativi** | | |
| **Massima temperatura del liquido** | | +40 °C |
| **pH del liquido pompato** | | 5 - 8 |
| **Densità del liquido pompato** | | 1,1 kg/dm³ |
| **Profondità d'immersione massima** | | 15 m |
| **Immersione minima per servizio continuo** | | 350 mm |
| **Passaggio libero** | | 7 mm |
| **Numero massimo di avviamenti ora** | | 10 |
| **Opzioni costruttive** | | |

- Versione 60 Hz
- Tensioni differenti

# 150FDP-52-22

## PRESTAZIONI IDRAULICHE 50 HZ

| Modello pompa | Q = Portata | | | | | | | | | | | |
|---|---|---|---|---|---|---|---|---|---|---|---|---|
| | l/sec 0 | 20 | 25 | 30 | 35 | 40 | 45 | 50 | 60 | 70 | 80 | 90 |
| | $m^3/h$ 0 | 72 | 90 | 100,8 | 108 | 144 | 162 | 180 | 216 | 252 | 288 | 324 |
| | US gpm 0 | 317 | 396,2 | 443,8 | 475,5 | 634 | 713,3 | 792,5 | 951 | 1.109,5 | 1.268 | 1.426,5 |
| | H = Metri di prevalenza totale colonna d'acqua [m] | | | | | | | | | | | |
| **150FDP-52-22** | 35 | **32** | **31** | **29** | **28** | **26** | **24** | **22** | **18,5** | **15** | **11** | **5** |

Campo di impiego

## DATI TECNICI

| Modello pompa | Potenza assorbita $P_1$ | Potenza nominale $P_2$ | | Tensione | Corrente nominale | Fasi | Cavo di alimentazione | | Galleggiante | Condensatore di avvio | Bocca di mandata | Peso [kg] |
|---|---|---|---|---|---|---|---|---|---|---|---|---|
| | [kW] | [kW] | [HP] | [V] | [A] | | Lunghezza [m] | Tipo | | [µf] | | |
| **150FDP-52-22T** | 28 | 22 | 30 | 400 | 46 | 3 ~ | 20 | 7G4+2x1,5 | - | - | Ø150 | 183 |

"-" = non disponibile
• = disponibile

# 150FDP-52-22

## CURVE PRESTAZIONALI A 50 HZ

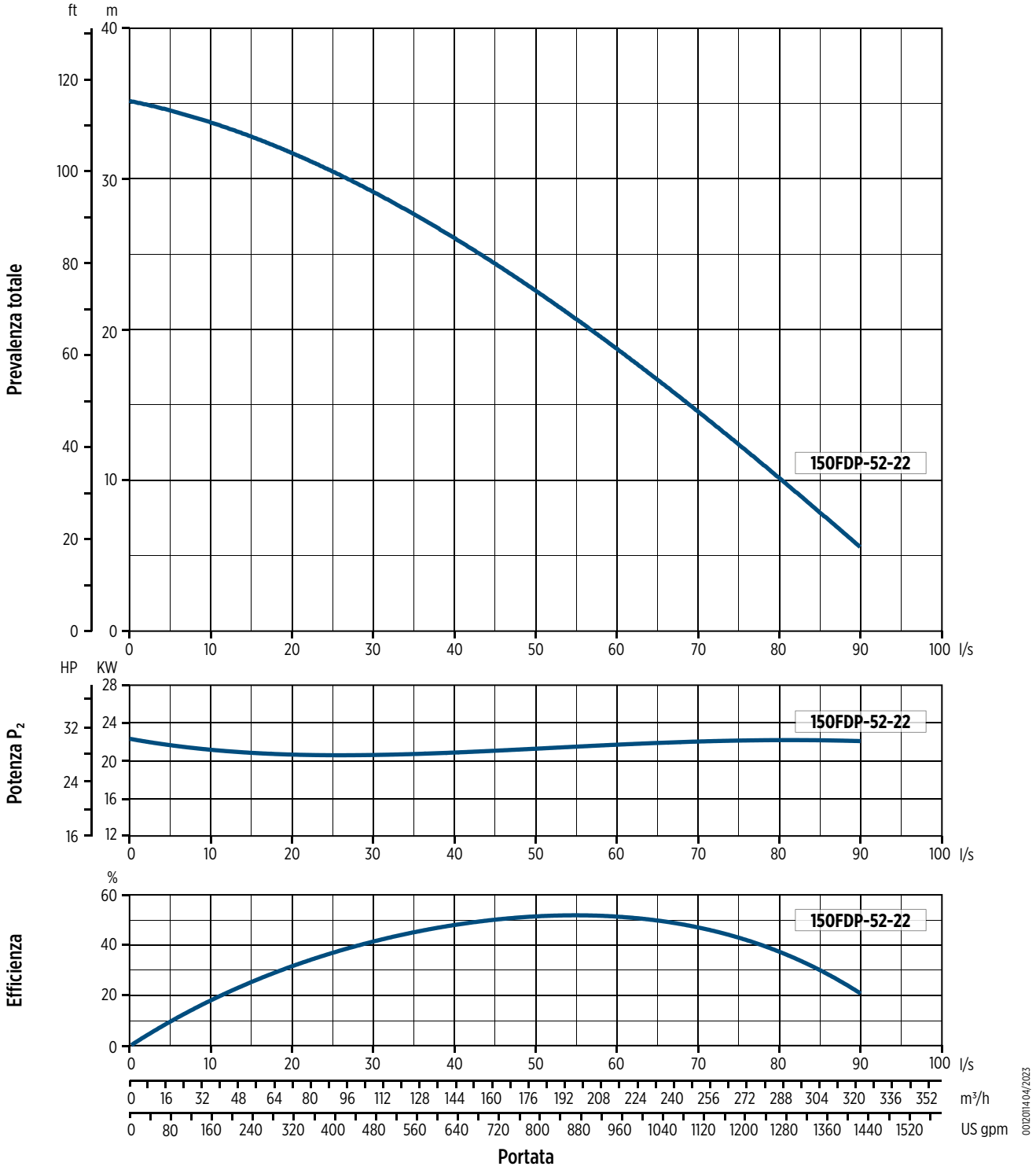


Le caratteristiche idrauliche sono garantite secondo lo standard ISO 9906:2012, grado 3B

# 150FDP-52-22

## DIMENSIONI

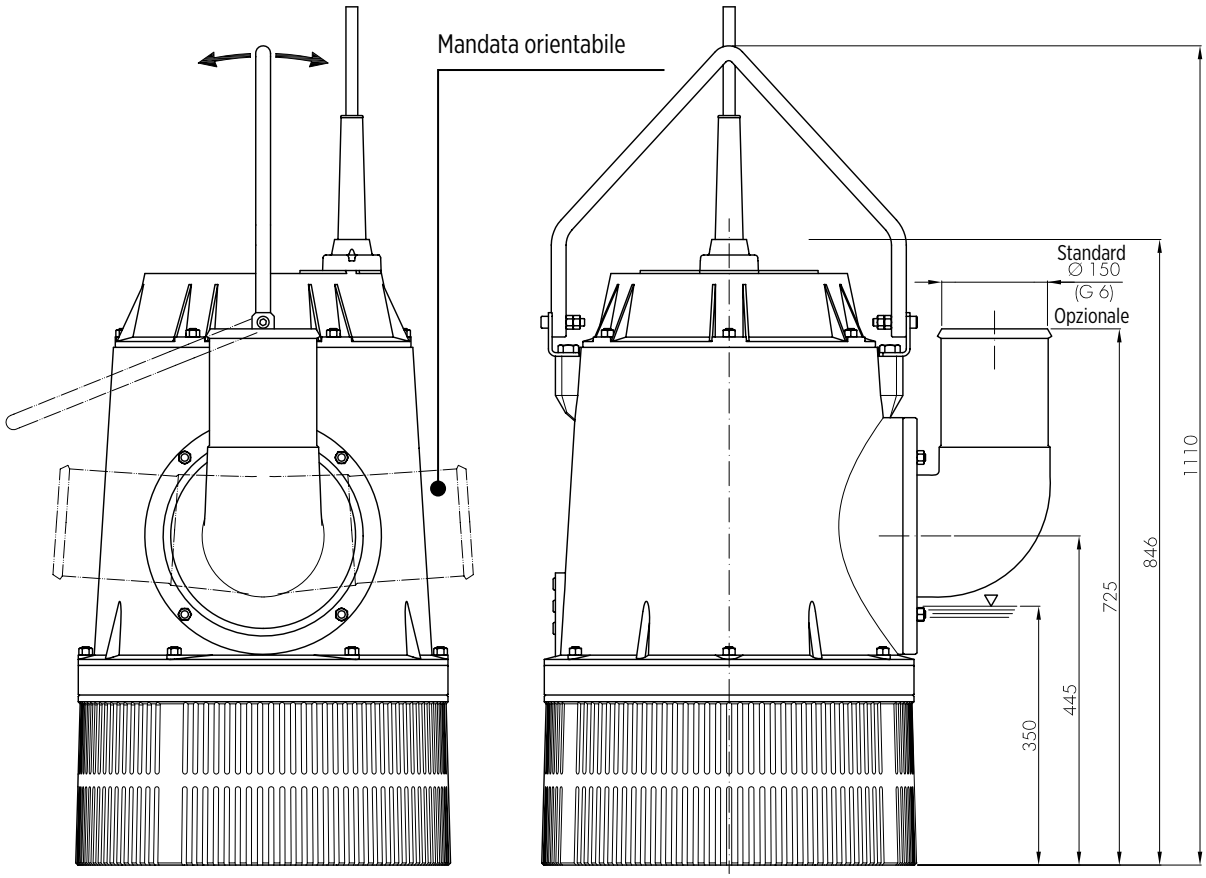


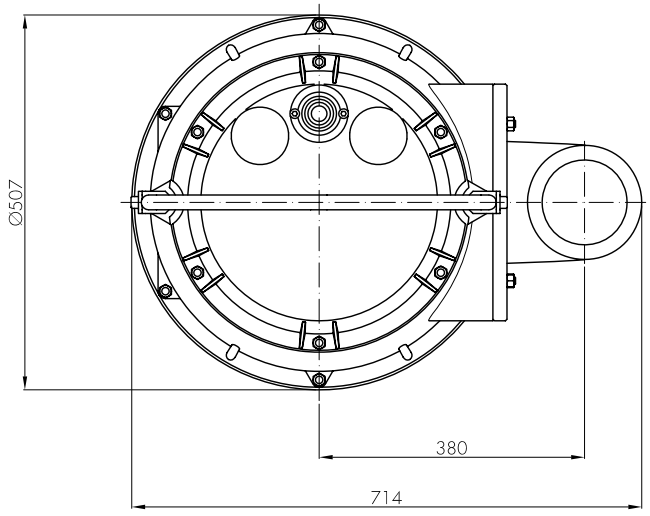


00130304 04/2023

| Imballo | | |
|---|---|---|
| Modello pompa | Dimensioni [mm] | Peso [kg] |
| **150FDP-52-22T** | 650x800x1200 | 233 |

# ACCESSORI

| Tipi di accessori | | Serie FDX | | Serie FDP | | | | | | |
|---|---|---|---|---|---|---|---|---|---|---|
| | | 40FDX | 50FDX | 40FDP | 50FDP | 70-80FDP | 100FDP 5.5-6.5-8.1kW | 100FDP 11-15kW | 150FDP 11-15kW | 150FDP 22kW |
| Bocchettone portagomma |  | G1"1/2 M - Ø40<br>8640XB | G2" M - Ø50<br>908659B | - | - | - | - | - | - | |
| Giunto Storz |  | - | - | DN52(C)/ G1"½ F<br>208626B | DN52(C)/ G2" M<br>208630B | DN75(B)/ G2"½ F<br>208622B<br>DN75(B)/ G3" F<br>208624B | DN110(A)/ G4" F<br>208621B | DN110(A)/ G4" F<br>208621B<br>DN150/G6" F<br>208620B | DN150/G6" F<br>208620B<br>DN110(A)/ G4" F<br>208621B | DN150/G6" F<br>208620B |
| Sacrificial anodes belt | 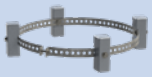 | - | - | - | - | 908713 | 908717 | 908711 | 908711 | 908715 |

| Tipi di accessori | | 5m | 10m | 15m | 20m |
|---|---|---|---|---|---|
| Galleggiante per acque pulite |  | 902604B | 902601B | 902612B | 902603B |
| Galleggiante per acque sporche |  | 902609B | 902605B | 902606B | 902607B |

# VERSIONI COSTRUTTIVE

| Modello pompa | Descrizione |
|---|---|
| **50FDP** | Corpo con gommatura NBR |
| **70FDP** | Piastra di usura con gommatura poliuretanica |
| | Bocchettone di mandata G2"½ M |
| | Bocchettone di mandata G3" M |
| **80FDP** | Piastra di usura con gommatura poliuretanica |
| | Portagomma Ø 70 mm |
| | Bocchettone di mandata G2"½ M |
| **100FDP-52-5,5 / 100FDP-52-6,5 / 100FDP-52-8,1** | Bocchettone di mandata G4" M |
| **100FDP-52-11/ 100FDP-52-15** | Bocchettone di mandata G4" M |
| | Portagomma Ø 150 mm |
| | Bocchettone di mandata G6" M |
| **150FDP-52-11/ 150FDP-52-15** | Bocchettone di mandata G6" M |
| | Portagomma Ø 100 mm |
| | Bocchettone di mandata G4" M |
| **150FDP-52-22** | Bocchettone di mandata G6" M |

## MODIFICHE DI REVISIONE

| Rev. No. | Modifiche | Pag. |
|---|---|---|
| 01 | 150FDP: correzione della scala grafica delle curve di prestazione | 48 |
| | 40FDR e 50FDR: correzione della tensione del motore monofase nelle caratteristiche generali | 6, 12 |
| 02 | 70/80 serie FDP: correzione della tabella delle caratteristiche generali | 30 |
| 04 | Eliminata la serie FDR | - |
| | Aggiunta la serie FDX | All |
| | Aggiunta la sezione "Accessori" | 5 - 14 |
| | Aggiunta la sezione "Opzioni costruttive" | 43 |



Franklin Electric


Franklin Electric Europa GmbH
Rudolf-Diesel-Str. 20 - 54516 Wittlich
GERMANIA
Telefono: +49 (0) 6571 - 105-0
Fax: +49 (0) 6571 - 105-510
Email: info@franklin-electric.de

Franklin Electric S.r.l.
Via Asolo, 7 - 36031 Dueville (Vicenza)
ITALIA
Telefono: +39 0444 361114
Fax: +39 0444 365247
Email: sales.it@fele.com


franklinwater.eu

10000015089 IT REV.04_04-2026

Socio unico - Società soggetta al controllo e coordinamento di Franklin Electric Co., Inc.
Franklin Electric si riserva il diritto di apportare senza preavviso modifiche alle specifiche.