PRODUKTKATALOG

Franklin Electric

ABWASSERPUMPEN

ED, EG, FWX, FWC, FGX, FGR, FLV SERIE



franklinwater.eu

MENU

Franklin Electric

INDEX

TAUCHPUMPEN FÜR ABWASSER 50 HZ

ED Serie - Abwasserpumpen 6
Produkt-Beschreibungsschlüssel 7
Allgemeine Merkmale 7
Materialien 9
Abmessungen 9
Installation 10

EG Serie - Abwasserpumpen 11
Produkt-Beschreibungsschlüssel 12
Allgemeine Merkmale 12
Hydraulische Leistung 13
Materialien 14
Abmessungen 14
Installation 15

ABWASSER-HEBEANLAGEN 50 HZ

FWX Serie - Tauchpumpen für Abwasser 18
Produkt-Beschreibungsschlüssel 19
Allgemeine Merkmale 19
40FWX-V-52 20
50FWX-V-52 50 Hz 24

50FWC Serie - Tauchpumpen für Abwasser 28
Produkt-Beschreibungsschlüssel 29
Allgemeine Merkmale 29
50FWC-V-52 30
50FWC-V-54 34
50FWC-M-52 38

65FWC Serie - Tauchpumpen für Abwasser 42
Produkt-Beschreibungsschlüssel 43
Allgemeine Merkmale 43
65FWC-V-52 44
65FWC-V-54 48
65FWC-M-52 52

80FWC Serie - Tauchpumpen für Abwasser 56
Produkt-Beschreibungsschlüssel 57
Allgemeine Merkmale 57
80FWC-V-54 58
80FWC-M-54 62

100FWC Serie- Tauchpumpen für Abwasser 66
Produkt-Beschreibungsschlüssel 67
Allgemeine Merkmale 67
100FWC-M-54 68

Franklin Electric behält sich das Recht vor, die Spezifikationen ohne vorherige Ankündigung zu ändern.
Für die aktuellsten Produktinformationen besuchen Sie bitte **franklinwater.eu**.

INDEX

PUMPEN MIT SCHNEIDWERK 50 HZ

FGX Serie - Tauchpumpen mit Schneidwerk 74
Produkt-Beschreibungsschlüssel 75
Allgemeine Merkmale 75
40FGX-52 76

50FGR Serie - Tauchpumpen mit Schneidwerk 80
Produkt-Beschreibungsschlüssel 81
Allgemeine Merkmale 81
50FGR-52 82

TAUCHMOTORPUMPEN FÜR ABWASSER 50 HZ

FLV Serie - Tauchmotorpumpen für Abwasser mit DC-Motor 88
Produkt-Beschreibungsschlüssel 89
Allgemeine Merkmale 89
40FLV 90

Zubehör 94

Franklin Electric

Entdecken Sie weitere Produktinformationen in unseren digitalen Medien!

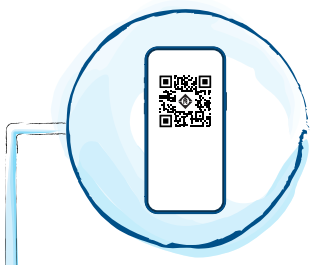

DIE AKTUELLSTE VERSION UNSERER KATALOGE FINDEN SIE AUF UNSERER WEBSEITE

Sie werden auf die entsprechende Seite unserer Website weitergeleitet, auf der Sie Folgendes finden:

- Produktseite
- Kataloge und Handbücher
- Erklärungen und Zertifizierungen
- Technische Dokumentation



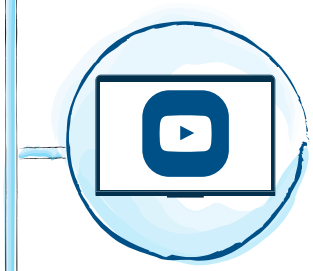

YOUTUBE VIDEOS

Sie werden auf unseren YouTube-Kanal weitergeleitet, auf dem Sie Folgendes finden:

- Produktübersichten
- Installationsanleitungen
- Service- und Wartungsvideos
- Technische Schulungen





JETZT KONFIGURIEREN

Sie werden zu unserer Pumpenauslegungssoftware weitergeleitet, in der Sie Folgendes finden:

- Produktauslegung
- Datenblätter

Alles auf Ihrem Smartphone!



NEUKUNDENREGISTRIERUNG

YNoch kein Kunde? Registrieren Sie sich jetzt:

Ansprechpartner in Ihrer Region finden

Neukundenformular ausfüllen

Scannen Sie den QR-Code oder klicken Sie auf das Bild in der interaktiven Version, um direkt zum Formular zu gelangen.

Tauchpumpen für Abwasser 50 Hz

ED Serie



EG Serie



ED Serie – Abwasserpumpen

- Geeignet für klares und verschmutztes Wasser
- Offene Zweikanal-Laufradkonstruktion, besonders geeignet für Flüssigkeiten mit Feststoffen bis zu einer Korngröße von 35 mm
- Alle inneren und äußeren Teile, die mit der Förderflüssigkeit in Kontakt kommen, bestehen aus Edelstahl AISI 304
- Vertikaler Auslassanschluss G 1½“ nach oben, ermöglicht den Einbau in kleine Gruben ohne die Notwendigkeit eines Winkelstücks an der Pumpe
- Doppelte Gleitringdichtung in der Ölkammer, die den Motor von der Förderflüssigkeit trennt und zusätzlichen Schutz vor Trockenlauf bietet
- Trockenläufermotor, konstruiert gemäß: EN 60034-1, EN 60335-1, EN 60335-2-41
- Schwimmerschalter mit einfacher Justierung zum Einstellen des Start-/Stoppniveaus der Pumpe
- Handgriff aus Polypropylen mit Edelstahlrahmen

Technische Daten

- Fördermenge: bis zu 26 m^3/h
- Förderhöhe: bis zu 13 m
- Motorleistung: 0,55 – 0,9 kW
- Mindesteintauchtiefe: 248 mm
- Maximum immersion depth: 5 m
- Max. Feststoffgröße: 35 mm



Komplett aus Edelstahl gefertigt

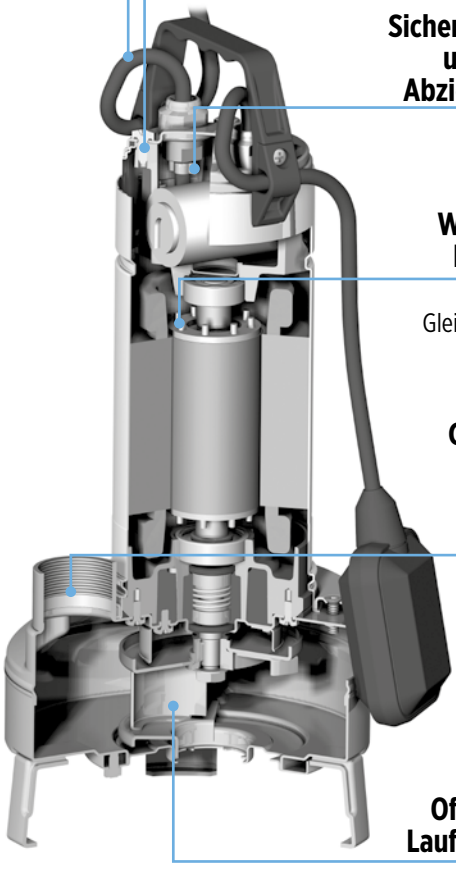

Für sauberes und schmutziges Wasser mit Feststoffen bis zu 35 mm Korngröße

Die Bauart (mit glatter Oberfläche aus gewalztem Edelstahl und einfachem Zugang zur Reinigung) eignet sich auch für spezielle Anwendungen in der Lebensmittelindustrie.

Franklin Electric

ED Serie – Abwasserpumpen

PRODUKT-BESCHREIBUNGSSCHLÜSSEL

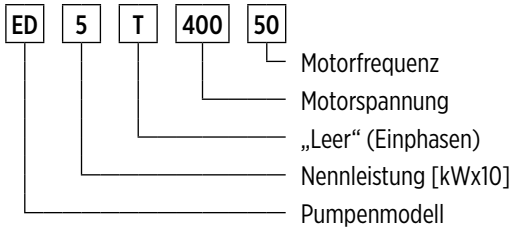

00140020EN 09/2023

ALLGEMEINE MERKMALE

Modell	ED
Max. Förderhöhe	bis zu 13 m
Fördermenge [m³/h]	bis zu 26 m³/h
Max. Mediumstemperatur [°C]	bis zu 35 °C
Mindesteintauchtiefe	248 mm
Max. Eintauchtiefe	5 m
Max. Feststoffgröße	35 mm
Netzkabel	H07RN-F, 3 x 1 mm², Länge 10 m (5 m für ED5), mit Stecker Cel-UneL 47166 / Schuko
Motorleistung [kW]	0,55 - 0,9 kW
Motortyp	2-poliger Asynchronmotor, 50 Hz (n ≈ 2900 U/min)
Motor-Nennspannung	230 V ± 10 %; mit thermischem Schutzschalter
Schutzarten	Isolationsklasse: F Schutzart: IPX8 (für dauerhaftes Eintauchen) Dreifach imprägnierte, feuchtigkeitsbeständige Trockenwicklung
Kondensator	Integriert in der einphasigen Ausführung
Niveauschalter	Im Lieferumfang der einphasigen Ausführung enthalten

ED Serie – Abwasserpumpen

HYDRAULISCHE LEISTUNG 50 HZ ≈ 2900 1/MIN

Pumpen-modell	1x230 V	Kondensator		P_1	P_2		Q = Fördermenge									
							m^3/h 0	3	6	9	12	15	18	21	24	26
							l/min 0	50	100	150	200	250	300	350	400	433
							US GPM 0	13,2	26,4	39,6	52,8	66,0	79,3	92,5	105,7	114,5
	[A]	[µf]	[Vc]	[kW]	[kW]	[HP]	H = Gesamtförderhöhe [m]									
ED 5	4,6	16	450	1	0,55	0,75	10,4	**9**	**8**	**7,1**	**6,3**	**5,4**	**4,4**	**3,2**	-	-
ED 9	6,6	25	450	1,45	0,9	1,2	12,9	**11,6**	**10,5**	**9,5**	**8,7**	**7,8**	**6,9**	**5,9**	**4,7**	**4**

Einsatzbereich

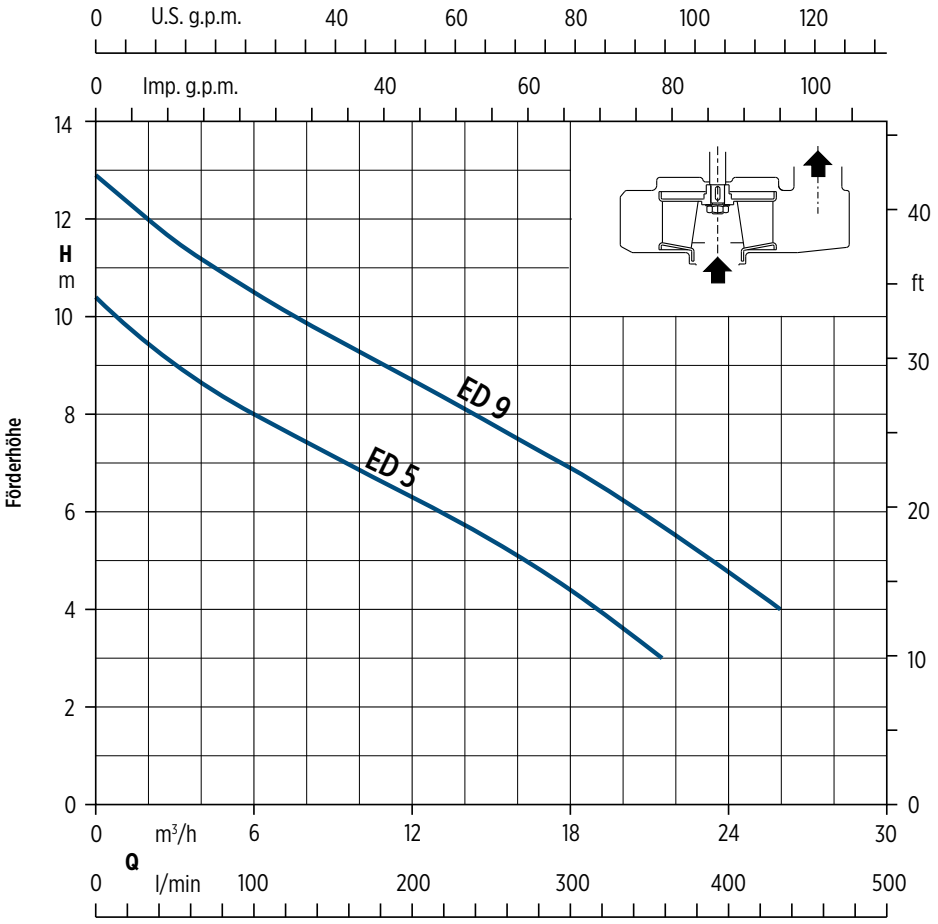

00120124 02/2018

ED Serie - Abwasserpumpen

MATERIALIEN

Teilebeschreibung	Material	Standard	
		ASTM/AISI	DIN/EN
Pumpengehäuse / Laufrad Motorgehäuse / Gehäuseabdeckung Gehäusedeckel / Welle	Chrom-Nickel-Stahl	AISI 304	1.4301 / EN 10088
Handgriff	Polypropylen (mit Gehäuse aus AISI 304)	-	-
Obere Gleitringdichtung / Untere Gleitringdichtung	Aluminiumoxid-Keramik / Kohlenstoff / NBR	-	-
Öl zur Schmierung der Dichtung	Öl für die Lebensmittelindustrie / Pharmamaschinen	-	-

ABMESSUNGEN

Pumpenmodell	Abmessungen [mm]			Gewicht Pumpe [Kg]	
	fM	h min.	h max.	Einphasen	Dreiphasen
ED 5	433	508	248	12	10.3
ED 9	458	533	273	14	12.5

ABMESSUNGEN

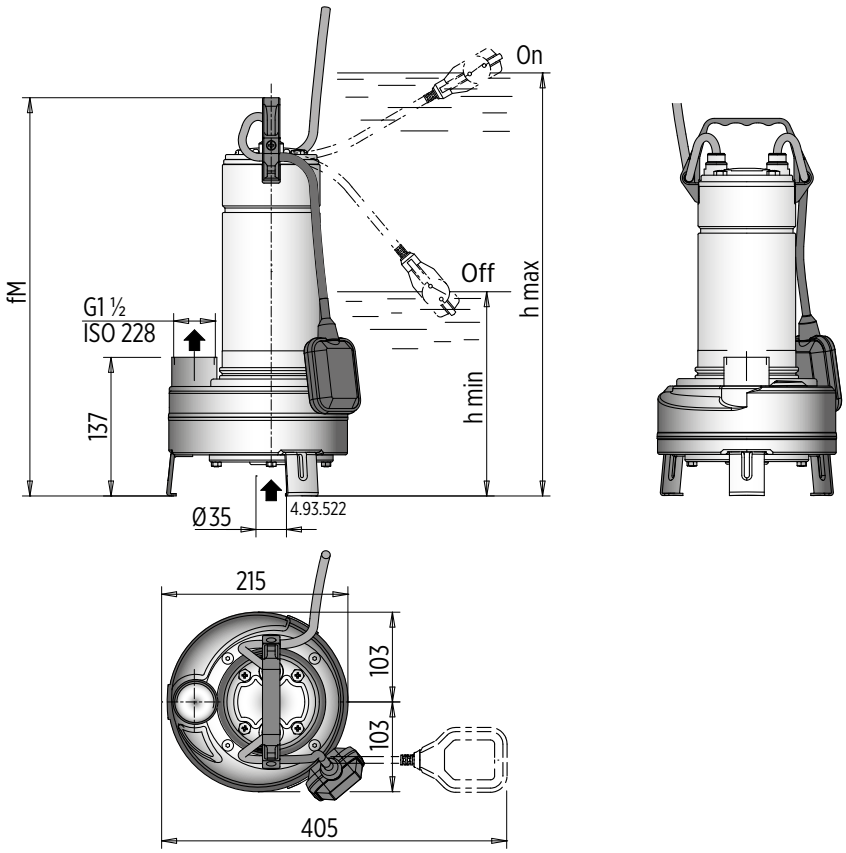

0013014 02/2018

ED Serie – Abwasserpumpen

INSTALLATION

Stationäre installation

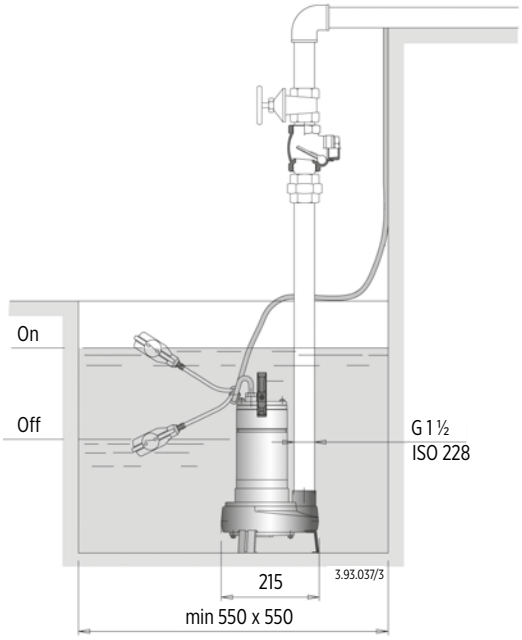

0013015 02/2018

Ortsveränderliche installation

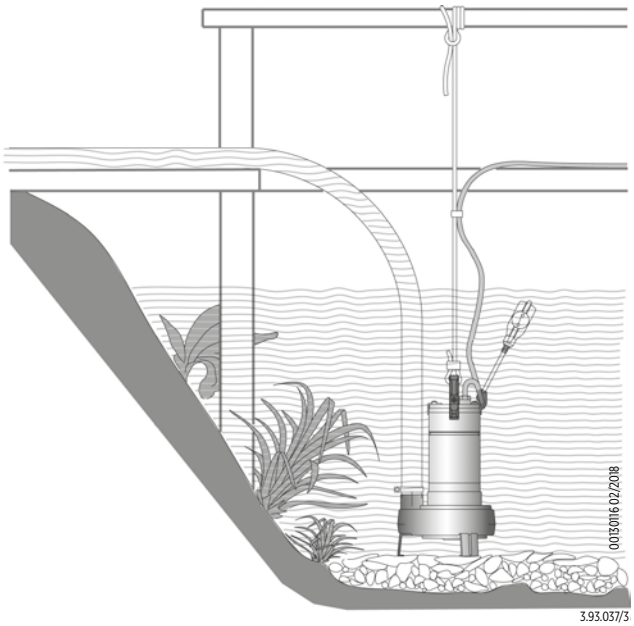

0013016 02/2018

3.93.037/3

Anschlussbeispiele

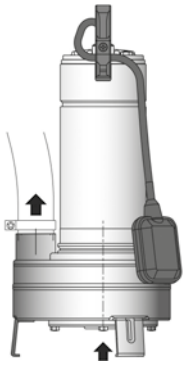

Pumpe mit Schlauchanschluss und Schelle (im Handel erhältlich)

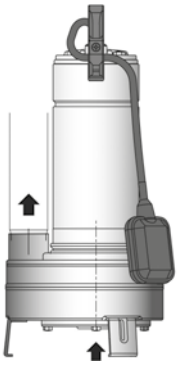

Pumpe mit am Druckstutzen angeschraubtem Rohr

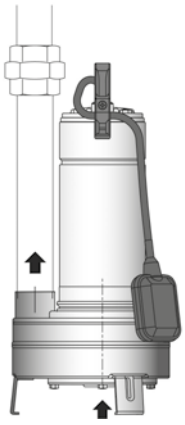

Pumpe mit Rohr und Verschraubung (im Handel erhältlich)

0013017EN 02/2018

EG Serie – Abwasserpumpen

- Geeignet für klares und verschmutztes Wasser
- Freistrom-Laufrad (Vortex), besonders geeignet für Flüssigkeiten mit Feststoffen bis zu einer Korngröße von 50 mm
- Pumpengehäuse und Laufrad aus Gusseisen mit Epoxid-Kataphorese-Beschichtung für erhöhten Korrosionsschutz
- Auslass:
  - EGT: G 2" vertikaler Auslass nach oben, ermöglicht den Einbau in kleine Gruben ohne need für ein Winkelstück an der Pumpe
  - EGF: DN 50 horizontaler Auslass
- Doppelte Wellendichtung mit Ölkammer, die den Motor von der Förderflüssigkeit trennt und zusätzlichen Schutz vor Trockenlauf bietet
- Schwimmerschalter mit einfacher Justierung zum Einstellen des Start-/Stoppniveaus der Pumpe
- Überdruckventil: Die Pumpe ist mit einem Überdruckventil zur Entlüftung im Bereich des Laufrads ausgestattet, das auch nach langen Stillstandszeiten eine ordnungsgemäße Ansaugung gewährleistet
- Maximale Anschlussflexibilität:
  - Flansch DN50
  - PN 10 – EN 1092-2
  - 4 × M8-Bohrungen auf Ø 90 für Entenfußkupplung SA-G2"
- G 2"-Gewindeanschluss – ISO 228
- Polypropylen (mit Gehäuse aus AISI 304)

Technische Daten

- bis zu 33 m^3/h
- bis zu 15 m
- Motorleistung: 0,75 - 1,5 kW
- Mindesteintauchtiefe: 275 mm
- Maximum immersion depth: 5 m
- Max. Feststoffgröße: 50 mm

OPTIONEN

- Ausführung mit SiC-Gleitringdichtung

WOHNANLAGEN

Pumpengehäuse und Laufrad mit Epoxid-Kataphorese-Beschichtung

Kabellänge 10 m

(Einphasenpumpen mit Stecker)

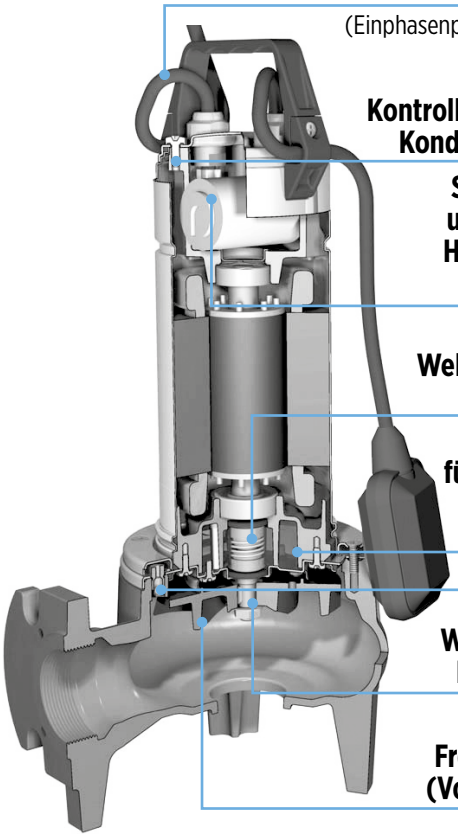

Einfache Kontrollmöglichkeit des Kondensatorbereichs

Sicherung gegen unbeabsichtigtes Herausziehen des Kabels

Doppelte Wellendichtung mit Ölkammer

Kammer mit Öl für Lebensmittel-industrie/Pharmamaschinen

Überdruckventil

Welle aus Chrom-Nickel-Edelstahl

Freistrom-Laufrad (Vortex-Bauweise)

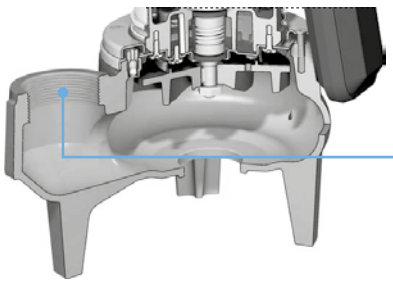

G 2" vertikaler, nach oben gerichteter Auslass

für EGT

Entleerung von Räumen oder Tanks

Entnahme von Wasser aus Teichen, Bächen oder Gruben, Sammlung von Regenwasser

Für häusliches oder industrielles Abwasser, Schmutzwasser mit Feststoffen bis 50 mm Korngröße und für Flüssigkeiten, die mit den Pumpenwerkstoffen kompatibel sind.

EG Serie – Abwasserpumpen

PRODUKT-BESCHREIBUNGSSCHLÜSSEL

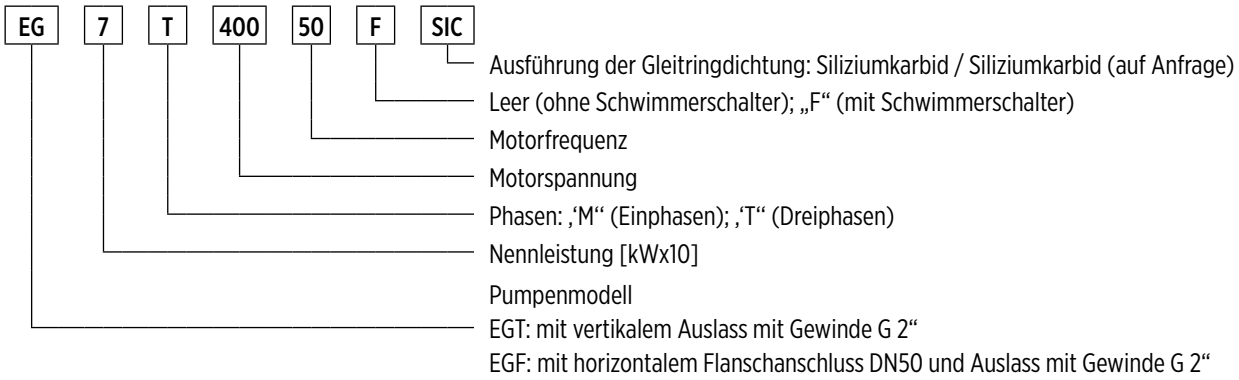

00140022EN 02/2018

ALLGEMEINE MERKMALE

Modell		EGT	EGF
Max. Förderhöhe		bis zu 15 m	
Fördermenge [m³/h]		bis zu 33 m³/h	
Max. Mediumstemperatur [°C]		bis zu 35 °C	
Mindesteintauchtiefe		275 mm	
Max. Eintauchtiefe		5 m	
Max. Feststoffgröße		50 mm	
Netzkabel	**Einphasen**	H07RN-F, 3G1 mm², Länge 10 m, mit Stecker Cel-UneL 47166	
	Dreiphasen	H07RN-F, 4G1 mm², Länge 10 m, ohne Stecker	
Motorleistung [kW]		0,75 – 1,5 kW	
Motortyp		2-poliger Induktionsmotor, 50 Hz (n ≈ 2900 U/min)	
Motor-Nennspannung	**Einphasen**	230 V ± 10 %; mit Thermo-Schutzschalter	
	Dreiphasen	400 V ± 10 %	
Schutzarten		Isolationsklasse: F Schutzart: IPX8 (für Dauerbetrieb unter Wasser) Dreifach imprägnierte, feuchtigkeitsbeständige Trockenwicklung	
Kondensator		Integriert in der Einphasen-Version	
Niveauschalter		Im Lieferumfang der Einphasen-Version enthalten	

EG Serie – Abwasserpumpen

HYDRAULISCHE LEISTUNG 50 HZ ≈ 2900 1/MIN

Einphasenversion																		
Pumpen-modell	1x230 V	Kondensator		P_1	P_2		Q = Fördermenge											
							m^3/h 0	3	6	9	12	15	18	21	24	27	30	33
							l/min 0	50	100	150	200	250	300	350	400	450	500	550
							US GPM 0	13,2	26,4	39,6	52,8	66,0	79,3	92,5	105,7	11,9	132,0	145,3
	[A]	[µf]	[Vc]	[kW]	[kW]	[HP]	H = Gesamtförderhöhe [m]											
EGT/F 7	4,8	16	450	1,1	0,75	1	9,3	**8,8**	**8,3**	**7,7**	**7**	**6,2**	**5,3**	**4,3**	**3,2**	**2,2**	**-**	**-**
EGT/F 9	6,6	25	450	1,45	0,9	1,2	11	**10,5**	**10**	**9,3**	**8,6**	**7,8**	**7**	**6,2**	**5,2**	**4,2**	**1,8**	**-**
EGT/F 11	8,4	30	450	1,8	1,1	1,5	12,8	**12,2**	**11,6**	**11**	**10,3**	**9,5**	**8,6**	**7,7**	**6,7**	**5,7**	**3,3**	**2**
EGT/F 15	12	35	450	2,2	1,5	2	15	**14,4**	**13,7**	**13**	**12,2**	**11,3**	**10,4**	**9,5**	**8,5**	**7,4**	**4,5**	**3,5**

Einsatzbereich

Dreiphasenversion																	
Pumpen-modell	3x230 V	3x400 V	P_1	P_2		Q = Fördermenge											
						m^3/h 0	3	6	9	12	15	18	21	24	27	30	33
						l/min 0	50	100	150	200	250	300	350	400	450	500	550
						US GPM 0	13,2	26,4	39,6	52,8	66,0	79,3	92,5	105,7	11,9	132,0	145,3
	[A]	[A]	[kW]	[kW]	[HP]	H = Gesamtförderhöhe [m]											
EGT/F 7 T	3,1	1,8	1,1	0,75	1	9,3	**8,8**	**8,3**	**7,7**	**7**	**6,2**	**5,3**	**4,3**	**3,2**	**2,2**	**-**	**-**
EGT/F 9 T	4	2,3	1,45	0,9	1,2	11	**10,5**	**10**	**9,3**	**8,6**	**7,8**	**7**	**6,2**	**5,2**	**4,2**	**1,8**	**-**
EGT/F 11 T	5,2	3	1,8	1,1	1,5	12,8	**12,2**	**11,6**	**11**	**10,3**	**9,5**	**8,6**	**7,7**	**6,7**	**5,7**	**3,3**	**2**
EGT/F 15 T	6,9	4	2,2	1,5	2	15	**14,4**	**13,7**	**13**	**12,2**	**11,3**	**10,4**	**9,5**	**8,5**	**7,4**	**4,5**	**3,5**

Einsatzbereich

P_1: Max Leistungsaufnahme P_2: Nennleistung des Motors Dichte ρ = 1000 Kg/m^3 Kinematische Viskosität = max. 20 mm^2/Sek

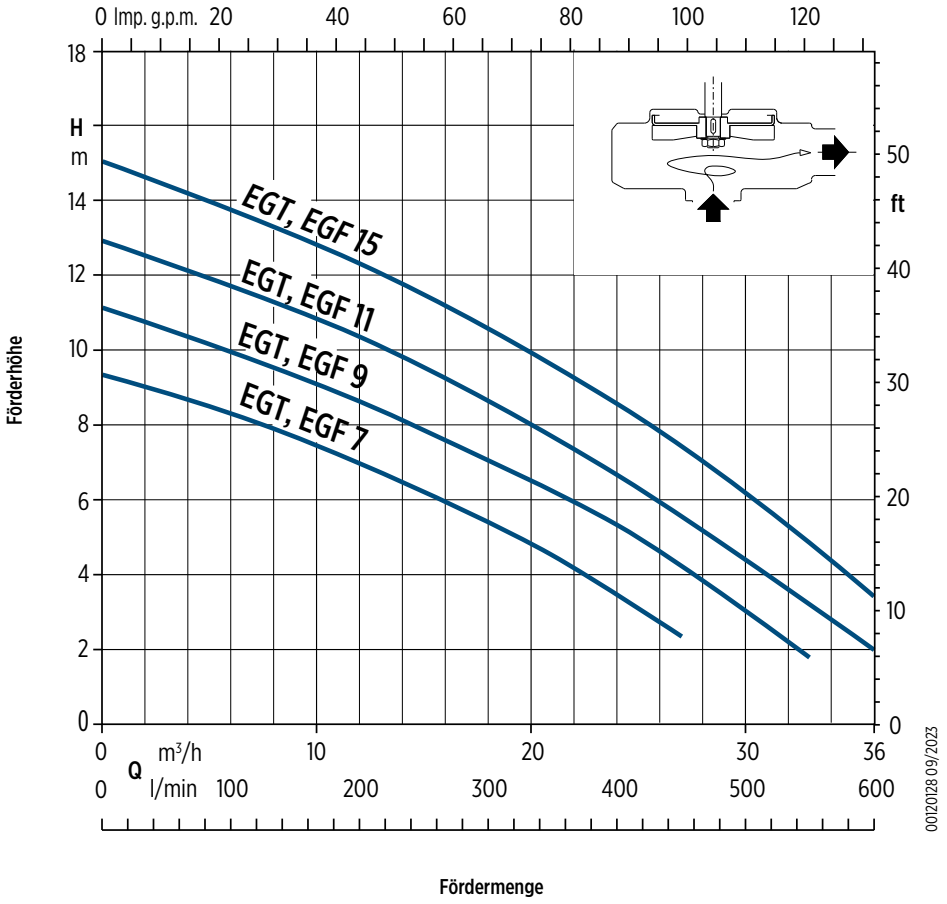

EG Serie – Abwasserpumpen

MATERIALIEN

Teilebeschreibung	Material	Standard	
		ASTM/AISI	DIN/EN
Pumpengehäuse / Laufrad	Gusseisen GJL 200	-	EN 1561
Filtersieb / Motorgehäuse / Gehäuseabdeckung Gehäusedeckel / Welle	Chrom-Nickel-Stahl	AISI 304	1.4301 / EN 10088
Handgriff	Polypropylen (mit Gehäuse aus AISI 304)	-	-
Obere Gleitringdichtung / Untere Gleitringdichtung	Keramik (Aluminiumoxid) / Kohlenstoff / NBR	-	-
Schmierstoff für Dichtungen	Öl für Lebensmittel- und pharmazeutische Maschinen	-	-

ABMESSUNGEN

Pumpenmodell	Abmessungen [mm]			Gewicht Pumpe [Kg]	
	H	h min.	h max.	Einphasen	Dreiphasen
EGT 7 (T)	460	535	275	16	15
EGT 9 (T)	485	560	300	17.8	15.8
EGT 11 (T)	505	580	320	20.3	18.8
EGT 15 T	505	580	320	-	20.3
EGT 15	535	610	350	21.8	-

ABMESSUNGEN

EGT

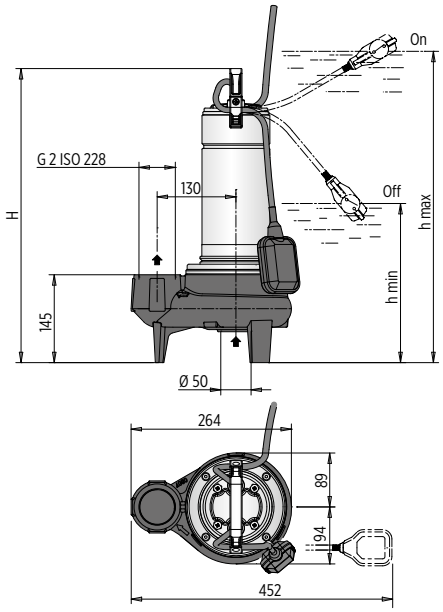

EGF

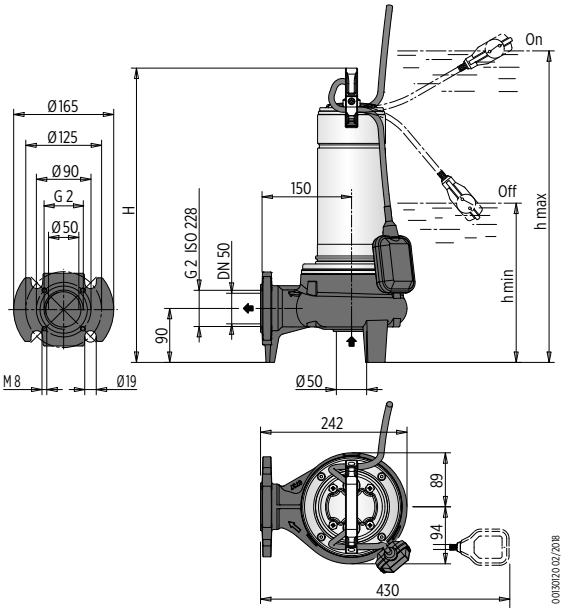

EG Serie – Abwasserpumpen

INSTALLATION

Stationäre installation

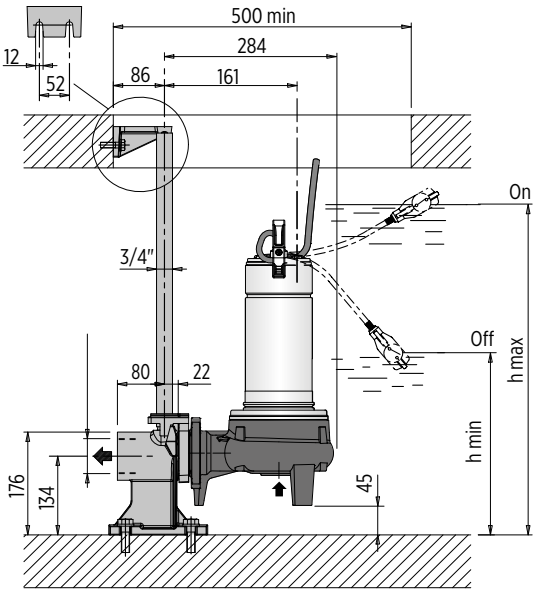

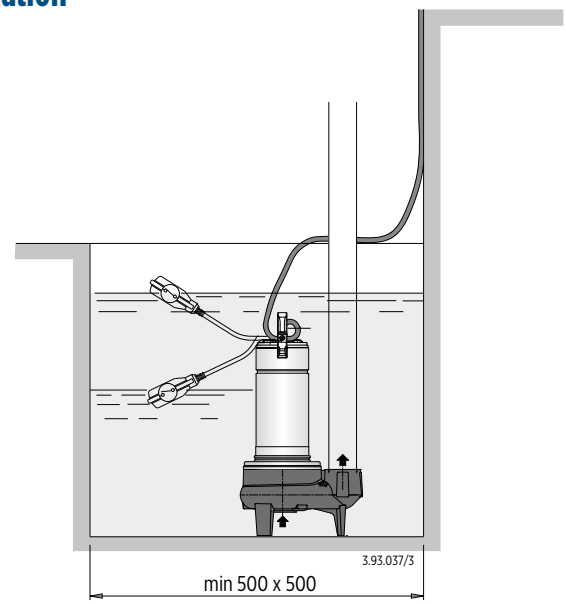

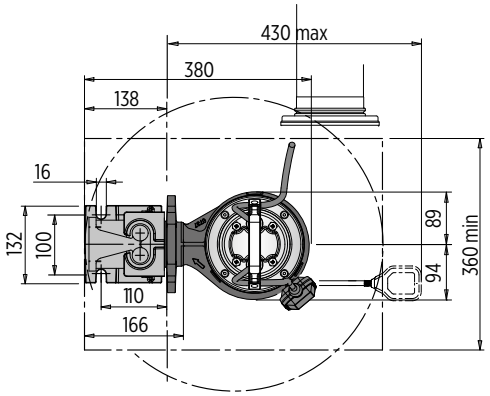

00130021 02/2018

EGT		
Pumpen-modell	Abmessungen [mm]	
	h min.	h max.
EGT 7 (T)	535	275
EGT 9 (T)	560	300
EGT 11 (T)	580	320
EGT 15 T	580	320
EGT 15	610	350

EGF		
Pumpen-modell	Abmessungen [mm]	
	h min.	h max.
EGF 7 (T)	535	275
EGF 9 (T)	560	300
EGF 11 (T)	580	320
EGF 15 T	580	320
EGF 15	610	350

Anschlussbeispiele

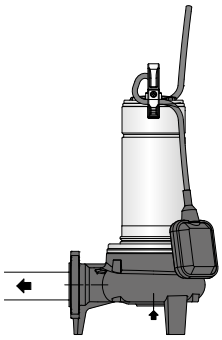

Pumpe mit Gewindeanschlüssen:
an die Anschlüsse angeschraubte Rohre

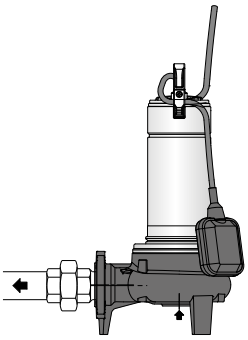

Pumpe mit Gewindeanschlüssen:
Rohre mit Überwurfverschraubungen (vor Ort erhältlich)

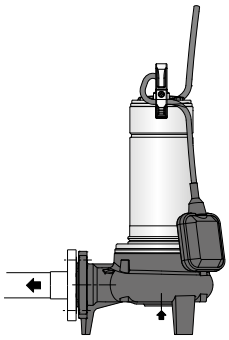

Pumpe mit Flanschanschlüssen DN50:
Rohre mit Gegenflanschen

00130122EN 02/2018

Abwasser-Hebeanlagen 50 Hz

FWX Series



FWC Serie



Alles auf
Ihrem Smartphone!





YouTube video

FWX Serie – Tauchpumpen für Abwasser

- Pumpenmodelle:
  - 40FWX-V-52 (Auslass-Ø 40 mm)
  - 50FWX-V-52 (Auslass-Ø 50 mm)
- Vortex-Laufrad (V)
- Erhältlich mit oder ohne einstellbaren Schwimmerschalter
- Doppelte Gleitringdichtung in der Ölkammer (Pumpenseite SiC/SiC)
- Motor mit Trockenkammer
- Komponenten aus Gusseisen mit Kataphorese-Beschichtung für erhöhte Korrosionsbeständigkeit
- Großer Durchgang zur Verringerung der Verstopfungsgefahr
- Schnellkupplungen für einfache Wartung
- Schaltkasten mit thermischem Schutz, erforderlich für Drehstrommotoren
- Einphasenversion
- Vertikale Auslassöffnung mit Gewinde oder horizontaler Flansch
- Handgriff aus Edelstahl

Technische Daten

- Fördermenge: bis zu 36 m^3/h
- Förderhöhe: bis zu 12 m
- Motorleistung: 0,4 -1,1 kW
- Mindesteintauchtiefe:
  - 317 mm (40FWX)
  - 383 mm (50FWX)
- Max. Eintauchtiefe: 5 m
- Freier Durchgang:
  - 35 mm (40FWX)
  - 50 mm (50FWX)

ZUBEHÖR

- Schlauchanschluss
- Schlauchanschluss-Winkelstück
- Winkelstück mit Gewinde
- Gewindeflansch-Set
- Storz-Kupplung
- Kupplungssystem
- Kette AISI 316
- Schäkel AISI 316
- Weitere Informationen zum Zubehör finden Sie auf Seite 94

WOHNANLAGEN



Edelstahlmotor

Kabellänge 10 m
(Einphasenpumpen mit Stecker)

Schnellkupplungen
für eine einfache Wartung

Trockenlaufgeschützter Motor
für eine schnelle und einfache Wartung

Motoranschluss ohne Zugschrauben

Doppelte Gleitringdichtung
(Pumpenseite SiC/SiC)

Komponenten aus Gusseisen mit Kataphorese-Beschichtung
für erhöhte Korrosionsbeständigkeit

Vergrößerter Durchflussquerschnitt
zur Verringerung der Verstopfungsgefahr



Vertikaler Auslass mit Gewinde
(50FWX)



Vortex-Laufrad (V)

Förderung von klarer, unbelasteter Flüssigkeit

Entnahme von Wasser aus Teichen, Bächen oder Gruben, Sammlung von Regenwasser

Abwasser

Entwässerung von überfluteten Bereichen

FWX Serie – Tauchpumpen für Abwasser

PRODUKT-BESCHREIBUNGSSCHLÜSSEL

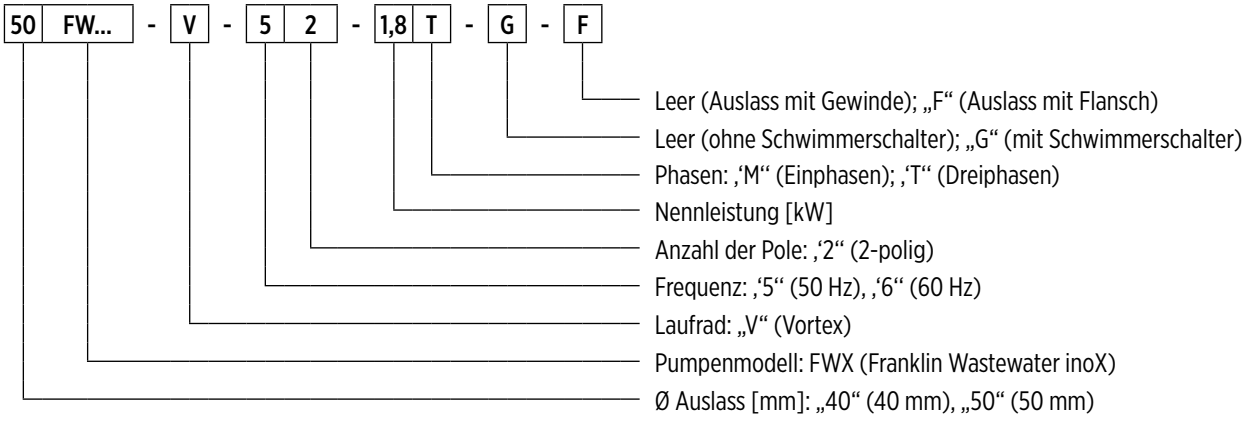

00140110 03/2026

ALLGEMEINE MERKMALE

Materialien/Bauform		
Laufräd		Gusseisen EN GJL200
Außengehäuse		Edelstahl AISI 304
Pumpengehäuse		Gusseisen EN GJL200 mit Kataphorese-Beschichtung
Deckel		Gusseisen EN GJL200 mit Kataphorese-Beschichtung
Gleitringdichtung	**Motorseite**	Graphit/Keramik
	Pumpenseite	Siliziumkarbid (SiC/SiC)
Motorwelle		Edelstahl AISI 416
Netzkabel	**Typ**	10 m H07RN8-F
	Einphasen	3G1mm² mit SCHUKO-Stecker (CEE 7/VII)
	Dreiphasen	4G1 mm²
Motor		
Bauform		asynchroner Käfigläufer in Trockenkammer
Typ		2-polig; 50 Hz
Isolationsklasse		F
Schutzart		IP68
Spannung	**Einphasen**	230 V ±6 %, integrierter Überhitzungsschutz, integrierter Kondensator
	Dreiphasen	230V ±10%, 400V ±10%
Einsatzgrenzen		
Max. Mediumstemperatur		+40 °C
pH-Wert der Förderflüssigkeit		6- 10
Dichte der Flüssigkeit		1,0 kg/dm³
Max. Eintauchtiefe		5 m
Mindesteintauchtiefe für Dauerbetrieb	**40FWX-V-52**	317 mm
	50FWX-V-52	383 mm
Freier Durchgang	**40FWX-V-52**	35 mm
	50FWX-V-52	50 mm
Max. Anzahl der Starts pro Stunde		20
Konstruktionsvarianten		

- 60-Hz-Version
- Verschiedene Spannungen
- Weißöl geeignet für Lebensmittel
- Externer Kondensator mit 4G1mm²-Kabel

40FWX-V-52

HYDRAULISCHE LEISTUNG 50 HZ

Pumpenmodell	Q = Fördermenge												
	l/sec 0	0,5	1,0	1,5	2,0	2,5	3,0	3,5	4,0	4,5	5,0	5,5	6,0
	m^3/h 0	1,8	3,6	5,4	7,2	9,0	10,8	12,6	14,4	16,2	18,0	19,8	21,6
	US gpm 0	7,9	15,8	23,7	31,7	39,6	47,5	55,5	63,4	71,3	79,2	87,2	95,1
	H = Gesamtförderhöhe [m]												
40FWX-V-52-0,4	6,9	**6,3**	**5,9**	**5,2**	**4,7**	**4,2**	**3,6**	**3,1**	**2,5**	**1,9**			
40FWX-V-52-0,6	8,1	**7,6**	**7**	**6,5**	**6**	**5,3**	**4,7**	**4,1**	**3,4**	**2,7**	**2,1**		
40FWX-V-52-0,7	9,3	**8,9**	**8,4**	**7,8**	**7,3**	**6,6**	**6**	**5,5**	**4,8**	**4,2**	**3,5**	**2,7**	**1,9**

Einsatzbereich

TECHNISCHE DATEN

Pumpenmodell	Leistungsaufnahme des Motors P_1	Nennleistung P_2		Spannung	Nennstrom	Phasen	Netzkabel		Niveauschalter	Anlaufkondensator	Auslassöffnung	Gewicht [kg]
	[kW]	[kW]	[HP]	[V]	[A]		Länge [m]	Typ		[µF]		
40FWX-V-52-0,4M	0,6	0,4	0,5	230	2,9	1 ~	10	3G1	-	10	G1½	14,3
40FWX-V-52-0,4M-G	0,6	0,4	0,5	230	2,9	1 ~	10	3G1	•	10	G1½	14,3
40FWX-V-52-0,6M	0,75	0,6	0,8	230	3,5	1 ~	10	3G1	-	10	G1½	14,3
40FWX-V-52-0,6M-G	0,75	0,6	0,8	230	3,5	1 ~	10	3G1	•	10	G1½	14,3
40FWX-V-52-0,7M	0,94	0,7	0,95	230	4,4	1 ~	10	3G1	-	16	G1½	15,5
40FWX-V-52-0,7M-G	0,94	0,7	0,95	230	4,4	1 ~	10	3G1	•	16	G1½	15,5
40FWX-V-52-0,7T	0,94	0,7	0,95	400	1,7	3 ~	10	4G1	-	-	G1½	15,5
40FWX-V-52-0,7T-G	0,94	0,7	0,95	400	1,7	3 ~	10	4G1	•	-	G1½	15,5

"-" = nicht verfügbar
• = verfügbar

40FWX-V-52

LEISTUNGSDATEN BEI 50 HZ

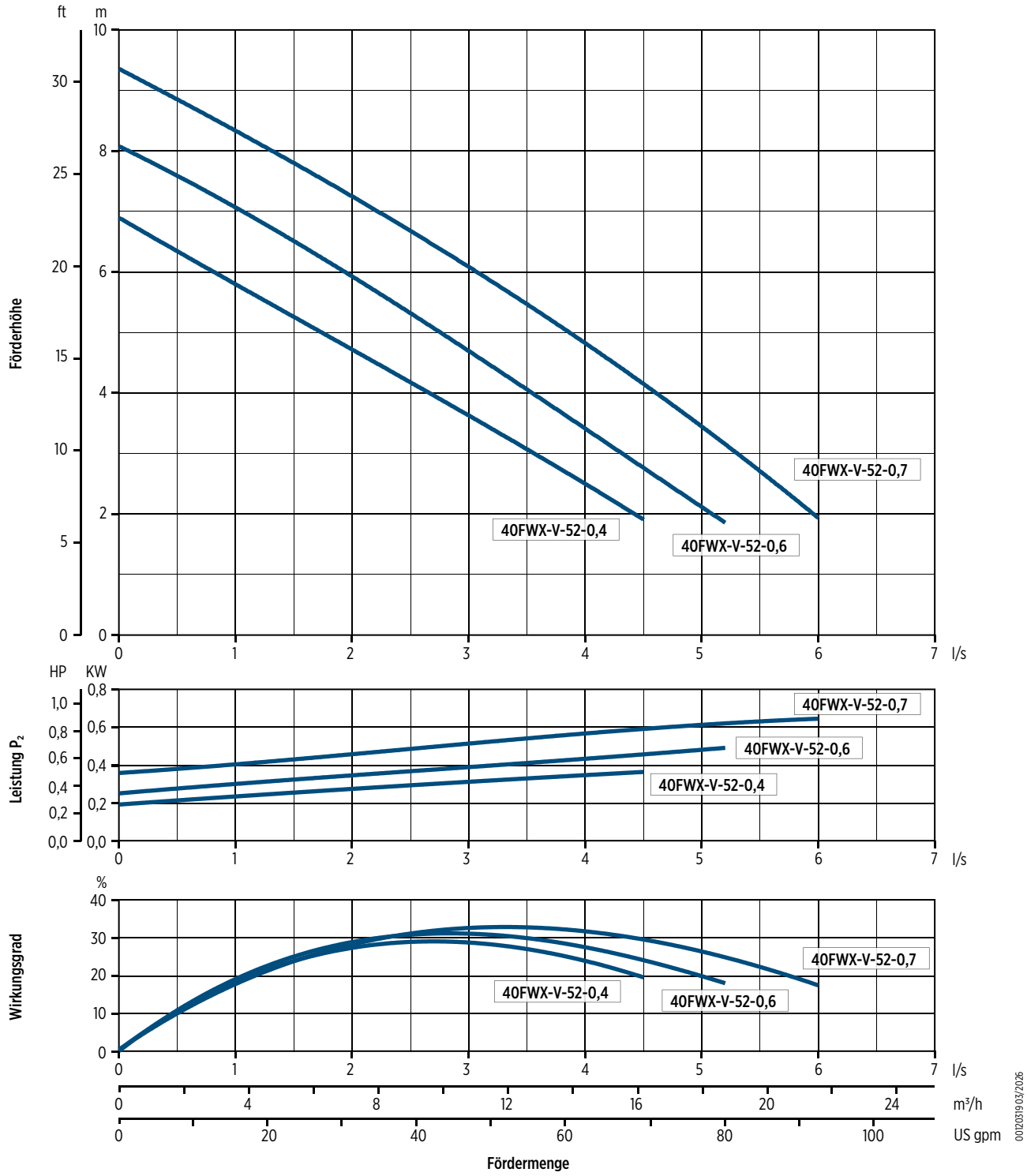

40FWX-V-52

ABMESSUNGEN

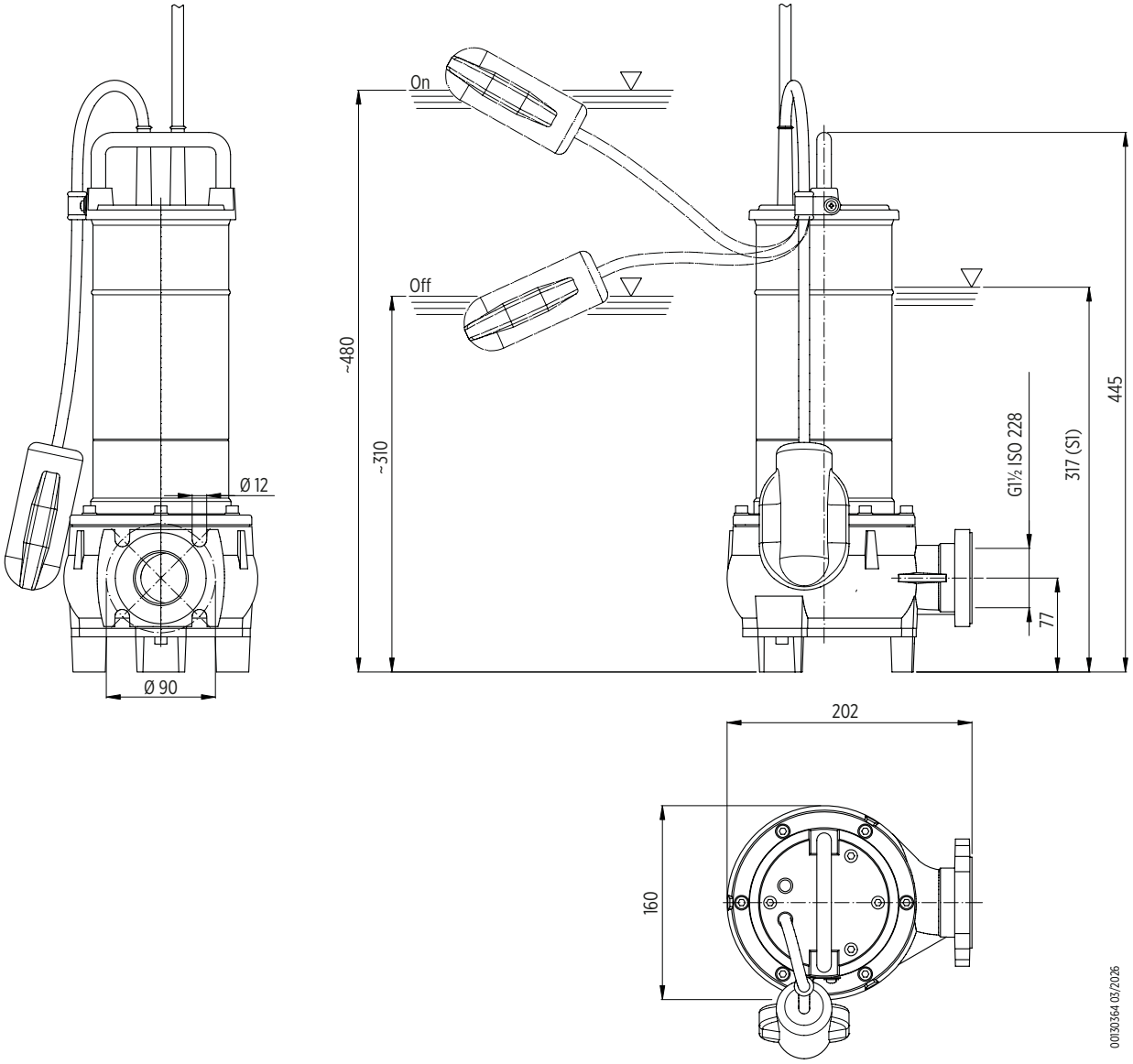

Verpackung		
Pumpenmodell	Abmessungen [mm]	Gewicht [kg]
40FWX-V-52-0,4	225x180x560	14,8
40FWX-V-52-0,6		
40FWX-V-52-0,7		16

Palette			
Pumpenmodell	Abmessungen [mm]	Anzahl der Pumpen	Gewicht [kg]
40FWX-V-52-0,4	1200x800x700	22	340
40FWX-V-52-0,6			
40FWX-V-52-0,7			370

40FWX-V-52

INSTALLATION

Feste Installation mit Kupplungssystem

Dies ist die empfohlene Installation für die stationäre Pumpstation. Die Elektropumpe wird durch zwei Leitungen geführt und automatisch an das Kupplungssystem angeschlossen. Die Schnellkupplung gewährleistet, dass die Pumpe leicht ausgebaut und wieder eingebaut werden kann.

Ortsveränderliche installation

Transportabel als Notfallpumpe mit Schlauchanschluss und zur freien Installation im Brunnen.

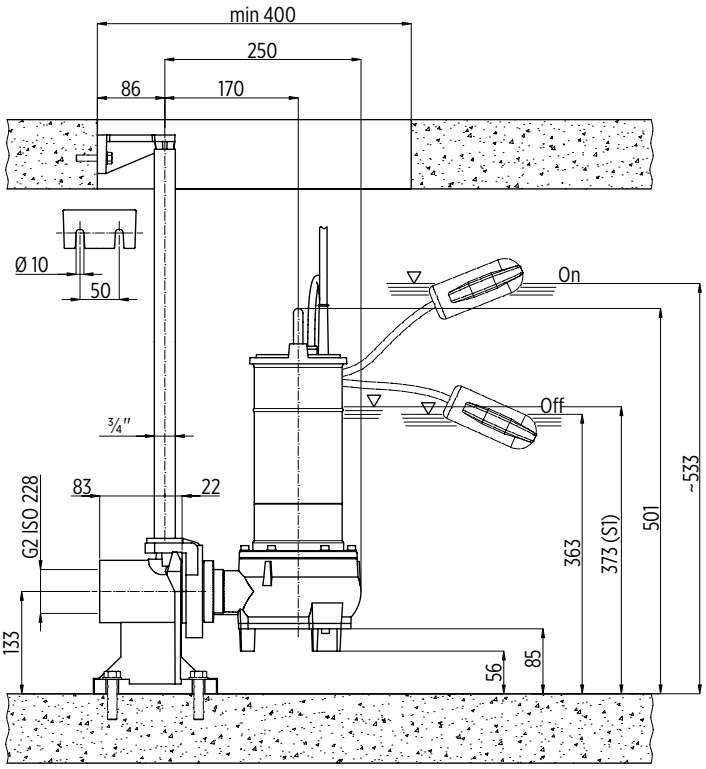

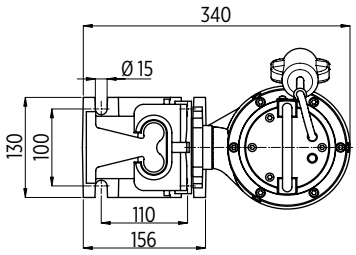

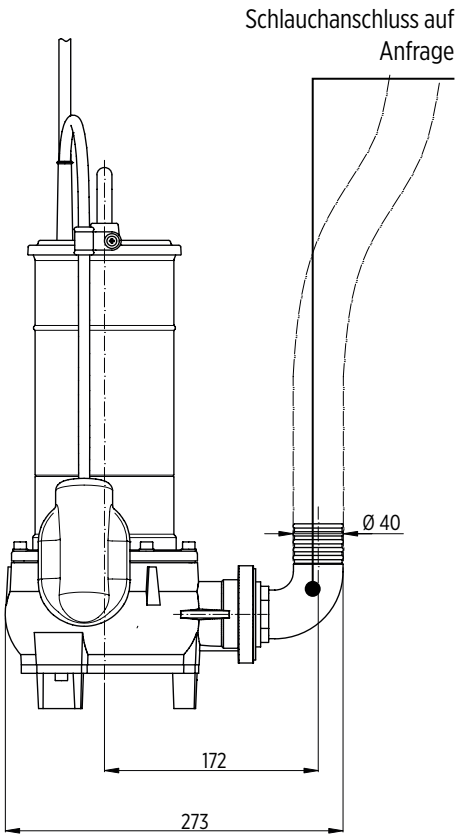

00130365 03/2026

50FWX-V-52

HYDRAULISCHE LEISTUNG 50 HZ

Pumpenmodell	Q = Fördermenge														
	l/sec 0	1,0	1,5	2,0	2,5	3,0	3,5	4,0	4,5	5,0	6,0	7,0	8,0	9,0	10,0
	m^3/h 0	3,6	5,4	7,2	9,0	10,8	12,6	14,4	16,2	18,0	21,6	25,2	28,8	32,4	36,0
	US gpm 0	15,8	23,7	31,7	39,6	47,5	55,5	63,4	71,3	79,2	95,1	110,9	126,8	142,6	158,5
	H = Gesamtförderhöhe [m]														
50FWX-V-52-0,9	11,1	**10,3**	**9,9**	**9,5**	**8,9**	**8,4**	**8**	**7,5**	**7,1**	**6,5**	**5,4**	**4,2**	**2,7**	**1,5**	
50FWX-V-52-1,1	12,2	**11,5**	**11**	**10,6**	**10,1**	**9,6**	**9,2**	**8,7**	**8,2**	**7,7**	**6,6**	**5,3**	**3,9**	**2,6**	**1,4**

Einsatzbereich

TECHNISCHE DATEN

Pumpenmodell	Leistungsaufnahme des Motors P_1	Nennleistung P_2		Spannung	Nennstrom	Phasen	Netzkabel		Niveauschalter	Anlaufkondensator	Auslassöffnung	Gewicht [kg]
	[kW]	[kW]	[HP]	[V]	[A]		Länge [m]	Typ		[µF]		
50FWX-V-52-0,9M	1,35	0,9	1,2	230	6,3	1 ~	10	3G1	-	20	G2	18
50FWX-V-52-0,9M-G	1,35	0,9	1,2	230	6,3	1 ~	10	3G1	•	20	G2	18
50FWX-V-52-0,9M-F	1,35	0,9	1,2	230	6,3	1 ~	10	3G1	-	20	Ø50	18
50FWX-V-52-0,9M-G-F	1,35	0,9	1,2	230	6,3	1 ~	10	3G1	•	20	Ø50	18
50FWX-V-52-0,9T	1,35	0,9	1,2	400	2,1	3 ~	10	4G1	-	-	G2	18
50FWX-V-52-0,9T-G	1,35	0,9	1,2	400	2,1	3 ~	10	4G1	•	-	G2	18
50FWX-V-52-0,9T-F	1,35	0,9	1,2	400	2,1	3 ~	10	4G1	-	-	Ø50	18
50FWX-V-52-0,9T-G-F	1,35	0,9	1,2	400	2,1	3 ~	10	4G1	•	-	Ø50	18
50FWX-V-52-1,1M	1,5	1,1	1,9	230	7,1	1 ~	10	3G1	-	25	G2	19
50FWX-V-52-1,1M-G	1,5	1,1	1,9	230	7,1	1 ~	10	3G1	•	25	G2	19
50FWX-V-52-1,1M-F	1,5	1,1	1,9	230	7,1	1 ~	10	3G1	-	25	Ø50	19
50FWX-V-52-1,1M-G-F	1,5	1,1	1,9	230	7,1	1 ~	10	3G1	•	25	Ø50	19
50FWX-V-52-1,1T	1,5	1,1	1,9	400	3,0	3 ~	10	4G1	-	-	G2	19
50FWX-V-52-1,1T-F	1,5	1,1	1,9	400	3,0	3 ~	10	4G1	-	-	Ø50	19

"-" = nicht verfügbar
• = verfügbar

50FWX-V-52

LEISTUNGSDATEN BEI 50 HZ

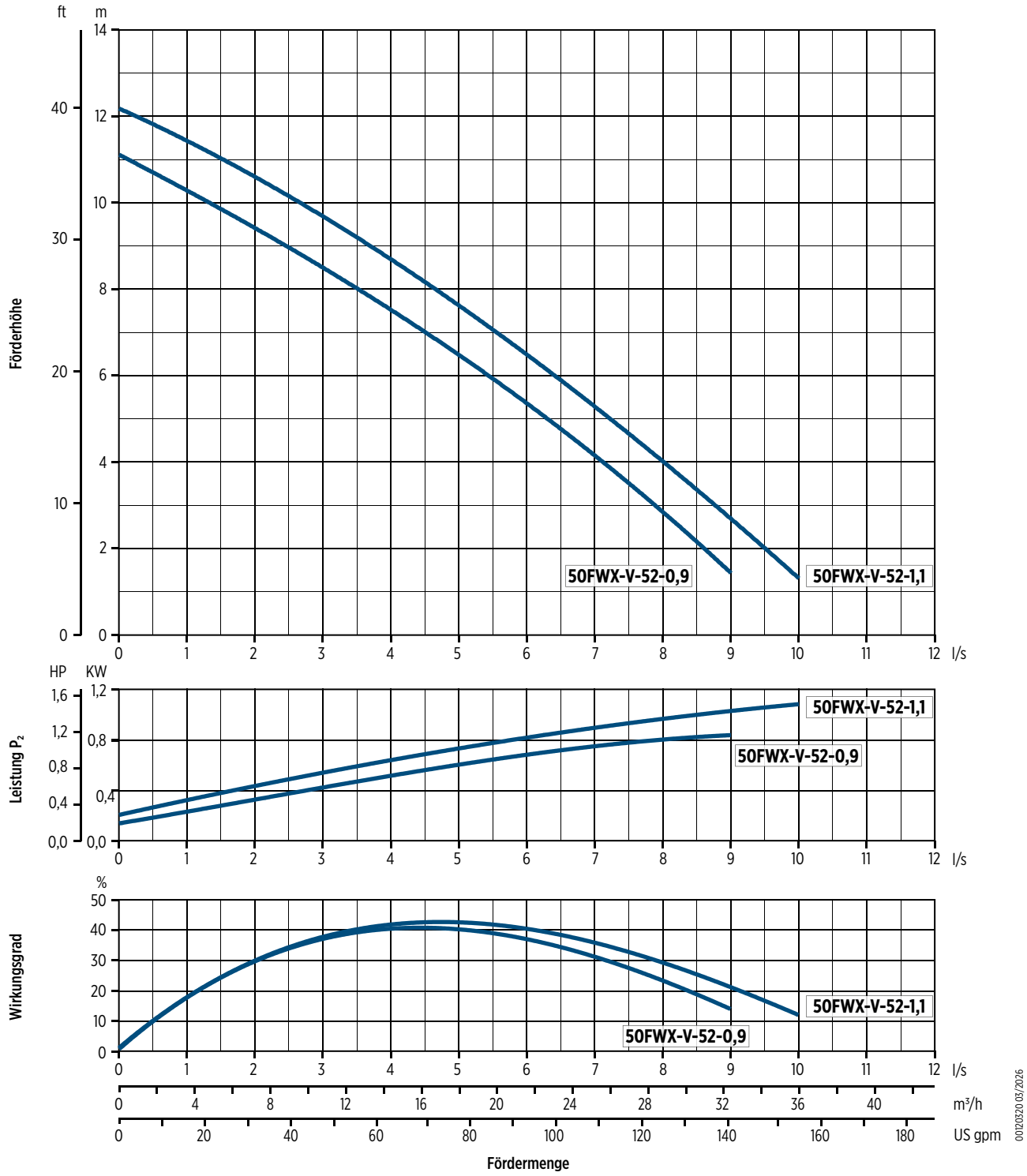

50FWX-V-52

ABMESSUNGEN

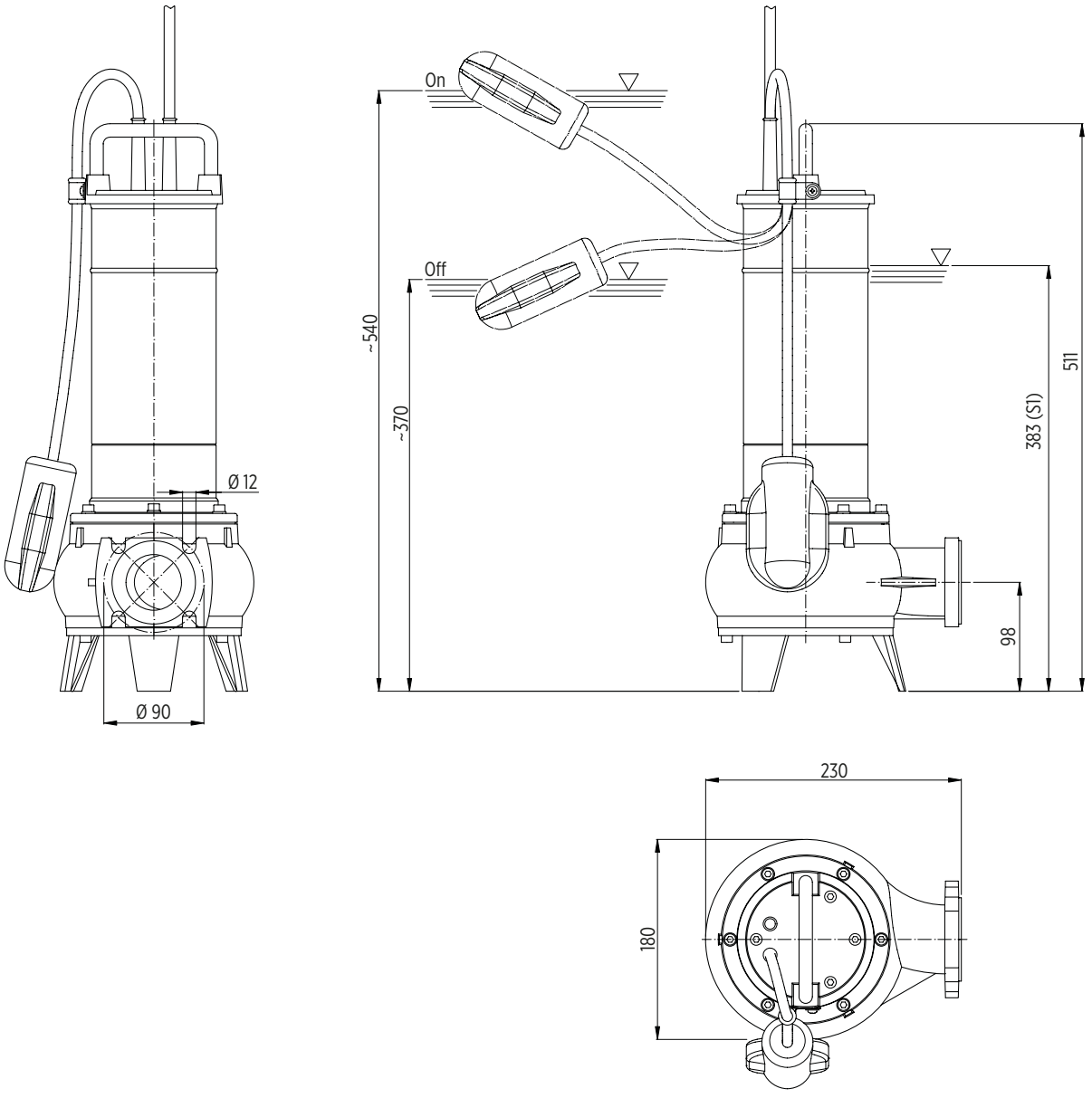

Verpackung		
Pumpenmodell	Abmessungen [mm]	Gewicht [kg]
50FWX-V-52-0,9	255x225x560	18,7
50FWX-V-52-1,1		19,7

Palette			
Pumpenmodell	Abmessungen [mm]	Anzahl der Pumpen	Gewicht [kg]
50FWX-V-52-0,9	1200x800x700	15	300
50FWX-V-52-1,1			310

50FWX-V-52

INSTALLATION

Feste Installation mit Kupplungssystem

Dies ist die empfohlene Installation für die stationäre Pumpstation. Die Elektropumpe wird durch zwei Leitungen geführt und automatisch an das Kupplungssystem angeschlossen. Die Schnellkupplung gewährleistet, dass die Pumpe leicht ausgebaut und wieder eingebaut werden kann.

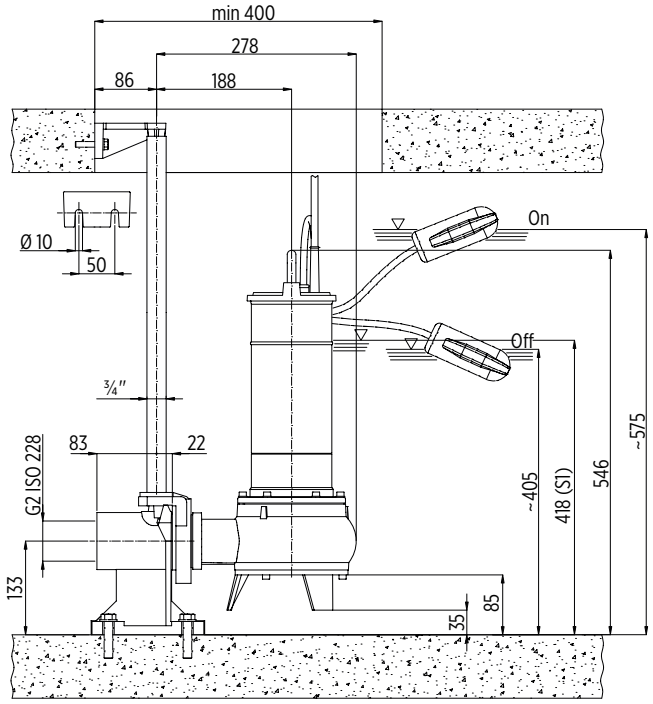

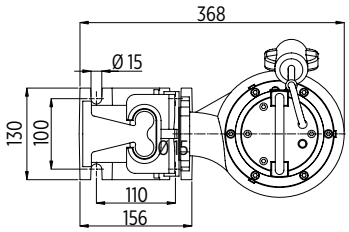

Ortsveränderliche installation

Transportabel als Notfallpumpe mit Schlauchanschluss und zur freien Installation im Brunnen.

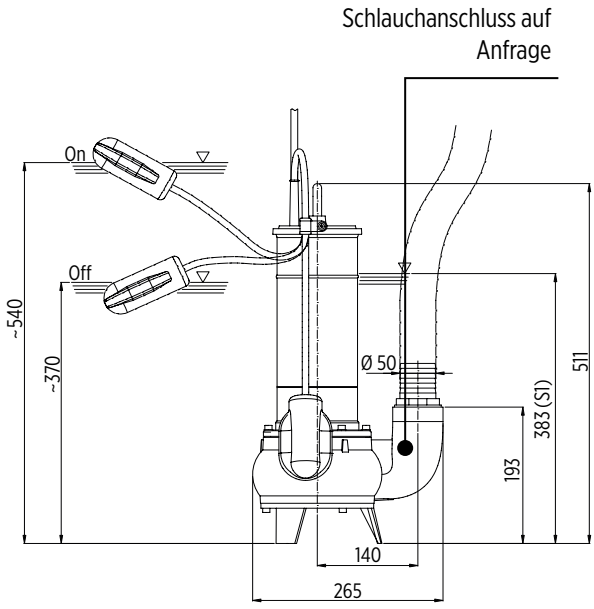

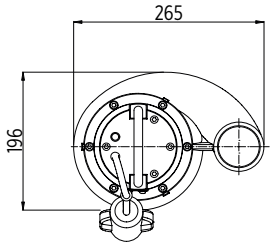

0013036/ 05/2026

50FWC Serie – Tauchpumpen für Abwasser

- Pumpenmodelle – Auslass-Ø 50 mm:
  - 50FWC-V-52 (Vortex-Laufrad, 2-poliger Motor)
  - 50FWC-V-54 (Vortex-Laufrad, 4-poliger Motor)
  - 50FWC-M-52 (Einkanal-Laufrad, 2-poliger Motor)
- Laufradtyp: Vortex (V) oder Einkanal (M)
- Erhältlich mit oder ohne einstellbarem Schwimmerschalter
- Gleitringdichtung aus SiC/SiC
- Komplett aus Gusseisen gefertigt
- Einphasenausführungen bis 1,1 kW mit integriertem thermischem Schutzschalter
- Einphasenausführung mit externem Kondensator
- Handgriff aus Edelstahl
- Umfangreiches Zubehörsortiment erhältlich

Technische Daten

- Fördermenge: bis zu 50,4 m^3/h
- Förderhöhe: bis zu 24 m
- Motorleistung: 0,9 -1,6 kW
- Mindesteintauchtiefe:
  - 353 mm (50FWC-V-52-0,9M/T, 50FWC-V-52-1,1M/T, 50FWC-M-52-0,9M/T, 50FWC-M-52-1,1M/T, 50FWC-V-54-0,75M/T)
  - 380 mm (50FWC-V-52-1,6M/T, 50FWC-M-52-1,6M/T, 50FWC-M-52-1,6T-HH, 50FWC-V-54-1,1M/T)
- Max. Eintauchtiefe: 5 m
- Freier Durchgang.
  - 40 mm (50FWC-V-52-0,9M/T, 50FWC-V-52-1,1M/T, 50FWC-M-52-0,9M/T, 50FWC-M-52-1,1M/T, 50FWC-V-54-0,75M/T)
  - 50 mm (50FWC-V-52-1,6M/T, 50FWC-M-52-1,6M/T, 50FWC-M-52-1,6T-HH, 50FWC-V-54-1,1M/T)

ZUBEHÖR

- Schlauchanschluss
- Winkelstück mit Gewinde (im Lieferumfang enthalten)
- Gewindeflansch-Set
- Ersatzadapter für Fremdprodukte
- Storz-Kupplung
- Kupplungssystem
- Kette AISI 316
- Schäkel AISI 316
- Band mit Opferanoden
- Weitere Informationen zum Zubehör finden Sie auf Seite 94



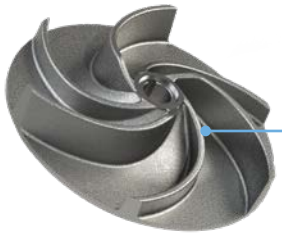



Förderung von klarer, unbelasteter Flüssigkeit

Entnahme von Wasser aus Teichen, Bächen oder Gruben, Sammlung von Regenwasser

Pumpen von Industrieabwässern, vorgereinigten Abwässern und Schlamm

Hebe- und Pumpstationen

50FWC Serie – Tauchpumpen für Abwasser

PRODUKT-BESCHREIBUNGSSCHLÜSSEL

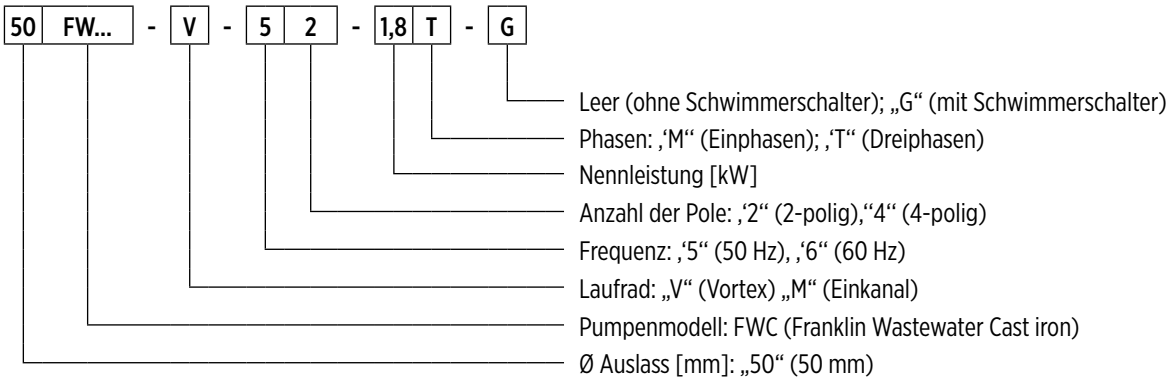

00140086 03/2026

ALLGEMEINE MERKMALE

Materialien/Bauform		
Laufräd		Gusseisen EN GJL200
Außengehäuse		Gusseisen EN GJL200
Pumpengehäuse		Gusseisen EN GJL200
Deckel		Gusseisen EN GJL200
Gleitringdichtung		SiC/SiC
Motorwelle		Edelstahl AISI 416
Netzkabel	**Typ**	10 m H07RN8-F
	Einphasen	4G1,5 mm², Kondensatorbox und SCHUKO-Stecker (CEE 7/VII)
	Einphasen 50FWC-V-52-1,6M, 50FWC-M-52-1,6M	4G2,5 mm², Kondensatorbox und SCHUKO-Stecker (CEE 7/VII)
	Dreiphasen	4G1,5mm²
Motor		
Bauform		asynchroner Käfigläufer in Ölkammer
Typ	**50FWC-V-52, 50FWC-M-52**	2-polig; 50 Hz
	50FWC-V-54	4-polig; 50 Hz
Isolationsklasse		F
Schutzart		IP68
Spannung	**Einphasen**	230 V ±6 %, mit integriertem Übertemperaturschutz, Kondensatorgehäuse und SCHUKO-Stecker (CEE 7/VII)
	Dreiphasen	230V ±10%, 400V ±10%
Einsatzgrenzen		
Max. Mediumstemperatur		+40 °C
pH-Wert der Förderflüssigkeit		6- 10
Dichte der Flüssigkeit		1,0 kg/dm³
Max. Eintauchtiefe		5 m
Mindestein-tauchtiefe für Dauerbetrieb	**50FWC-V-52-0,9M/T, 50FWC-V-52-1,1M/T 50FWC-M-52-0,9M/T, 50FWC-M-52-1,1M/T 50FWC-V-54-0,75M/T**	353 mm
	50FWC-V-52-1,6M/T 50FWC-M-52-1,6M/T, 50FWC-M-52-1,6T-HH 50FWC-V-54-1,1M/T	380 mm
Freier Durchgang	**50FWC-V-52-0,9M/T, 50FWC-V-52-1,1M/T 50FWC-M-52-0,9M/T, 50FWC-M-52-1,1M/T 50FWC-V-54-0,75M/T**	40 mm
	50FWC-V-52-1,6M/T 50FWC-M-52-1,6M/T, 50FWC-M-52-1,6T-HH 50FWC-V-54-1,1M/T	50 mm
Max. Anzahl der Starts pro Stunde		20
Konstruktionsvarianten		

- 60-Hz-Version
- Verschiedene Spannungen
- Weißöl geeignet für Lebensmittel

50FWC-V-52

HYDRAULISCHE LEISTUNG 50 HZ

Pumpenmodell	Q = Fördermenge										
	l/sec 0	1	2	3	4	5	6	7	8	9	10
	m^3/h 0	3,6	7,2	10,8	14,4	18	21,6	25,2	28,8	32,4	36
	US gpm 0	15,8	31,7	47,5	63,4	79,2	92,1	110,9	126,8	142,6	158,5
	H = Gesamtförderhöhe [m]										
50FWC-V-52-0,9	12,2	**11**	**9,8**	**8,5**	**7,4**	**6**	**4,3**	**2,3**			
50FWC-V-52-1,1	13	**12**	**11**	**9,5**	**8,3**	**7**	**5,7**	**4,4**	**3**	**1,6**	
50FWC-V-52-1,6	14	**12,5**	**11,5**	**10,5**	**9,6**	**8,7**	**7,8**	**6,8**	**5,5**	**4**	**2,1**

Einsatzbereich

TECHNISCHE DATEN

Pumpenmodell	Leistungsaufnahme des Motors P_1	Nennleistung P_2		Spannung	Nennstrom	Phasen	Netzkabel		Niveauschalter	Anlaufkondensator	Auslassöffnung	Gewicht [kg]
	[kW]	[kW]	[HP]	[V]	[A]		Länge [m]	Typ		[µF]		
50FWC-V-52-0,9M	1,3	0,9	1,2	230	5,8	1 ~	10	4G1,5	-	25	G2 (Ø50)	29
50FWC-V-52-0,9M-G	1,3	0,9	1,2	230	5,8	1 ~	10	4G1,5	•	25	G2 (Ø50)	29
50FWC-V-52-0,9T	1,3	0,9	1,2	400	2	3 ~	10	4G1,5	-	-	G2 (Ø50)	29
50FWC-V-52-0,9T-G	1,3	0,9	1,2	400	2	3 ~	10	4G1,5	•	-	G2 (Ø50)	29
50FWC-V-52-1,1M	1,7	1,1	1,5	230	7	1 ~	10	4G1,5	-	30	G2 (Ø50)	29
50FWC-V-52-1,1M-G	1,7	1,1	1,5	230	7	1 ~	10	4G1,5	•	30	G2 (Ø50)	29
50FWC-V-52-1,1T	1,7	1,1	1,5	400	3	3 ~	10	4G1,5	-	-	G2 (Ø50)	29
50FWC-V-52-1,1T-G	1,7	1,1	1,5	400	3	3 ~	10	4G1,5	•	-	G2 (Ø50)	29
50FWC-V-52-1,6M	2,3	1,6	2,1	230	9,1	1 ~	10	4G2,5	-	40	G2 (Ø50)	35
50FWC-V-52-1,6M-G	2,3	1,6	2,1	230	9,1	1 ~	10	4G2,5	•	40	G2 (Ø50)	35
50FWC-V-52-1,6T	2,3	1,6	2,1	400	4	3 ~	10	4G1,5	-	-	G2 (Ø50)	35
50FWC-V-52-1,6T-G	2,3	1,6	2,1	400	4	3 ~	10	4G1,5	•	-	G2 (Ø50)	35

"-" = nicht verfügbar
• = verfügbar

50FWC-V-52

LEISTUNGSDATEN BEI 50 HZ

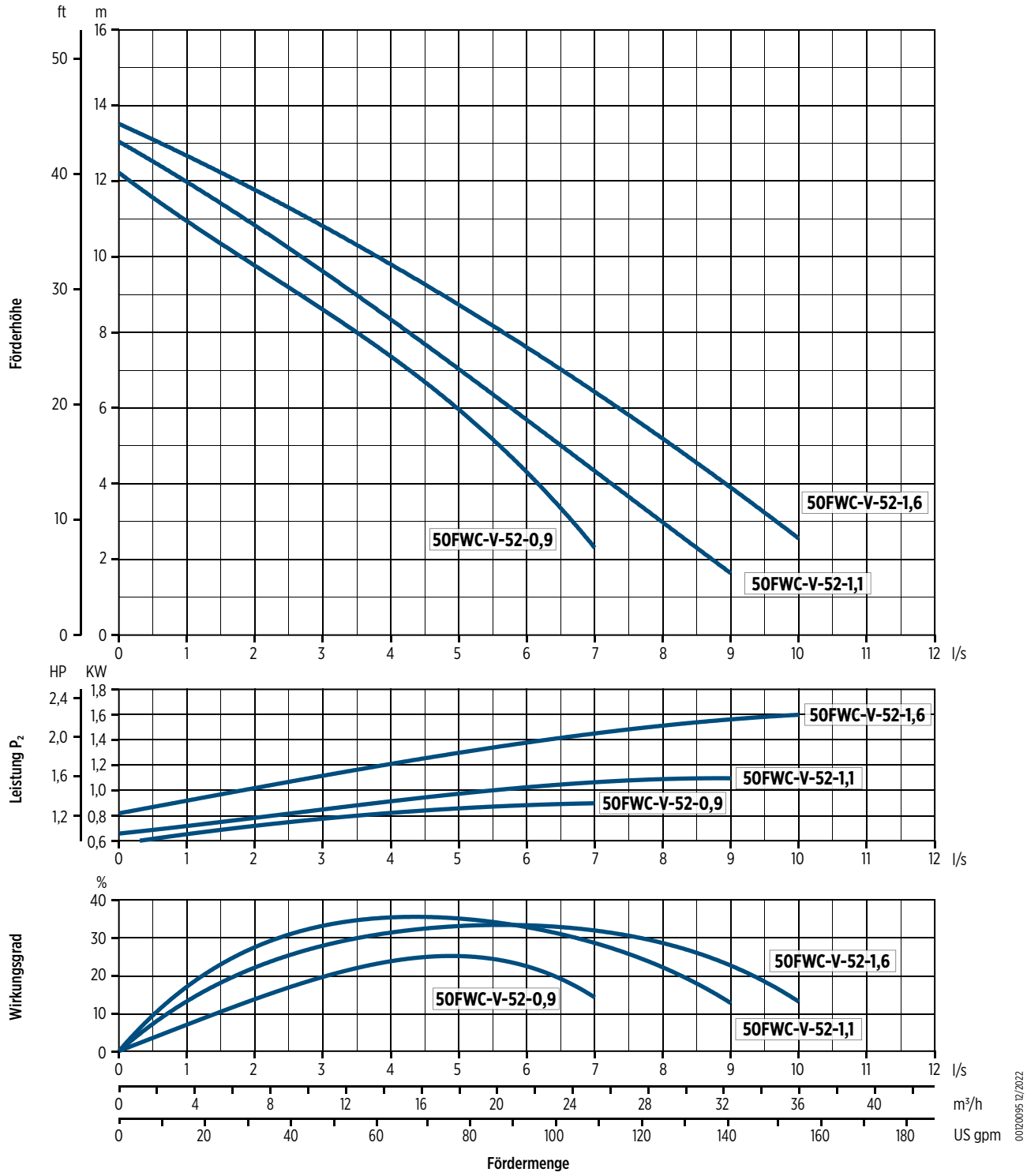

00120095 12/2022

Die hydraulischen Eigenschaften sind gemäß ISO Standard 9906:2012, Grad 3B garantiert

50FWC-V-52

ABMESSUNGEN

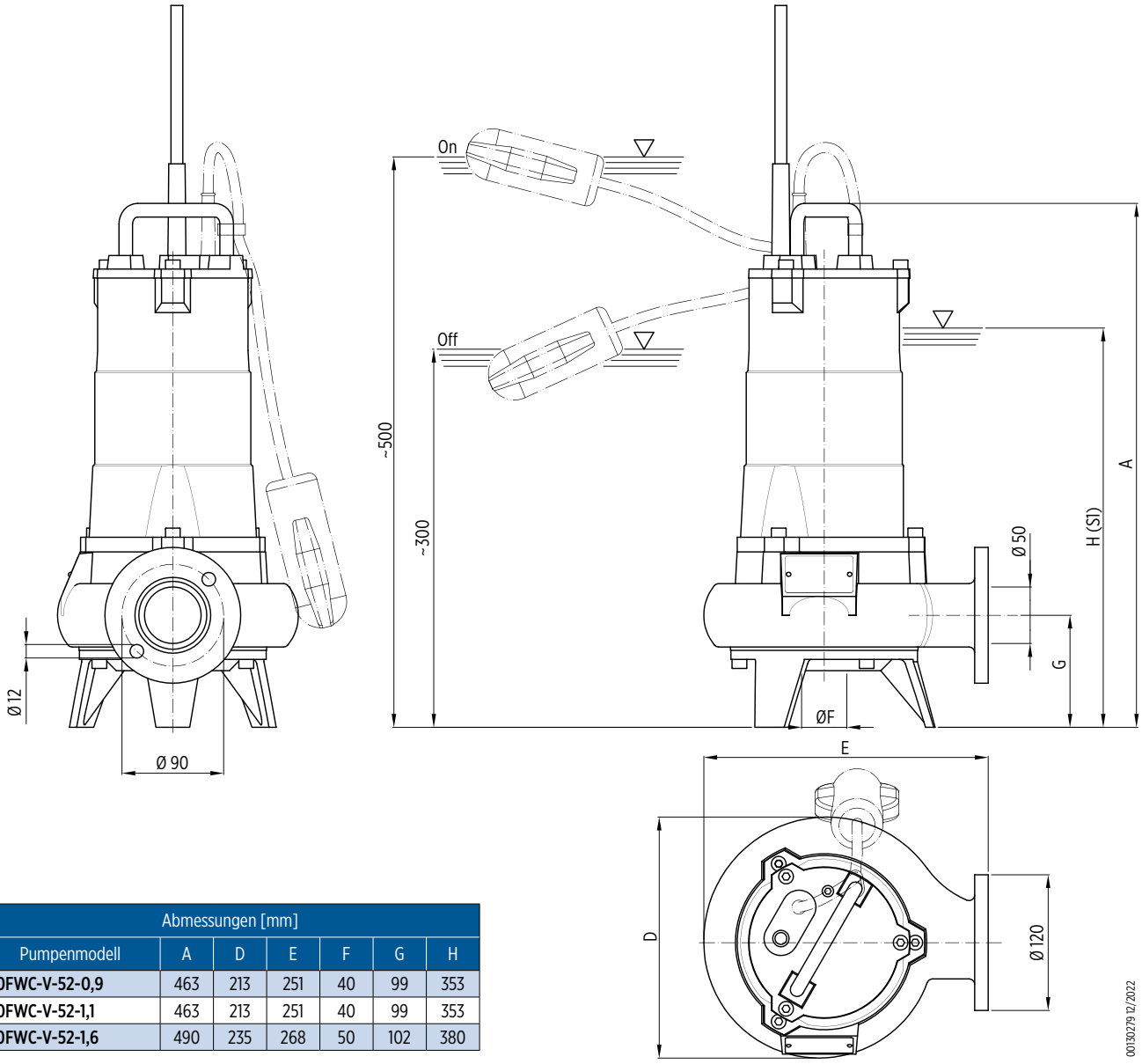

Abmessungen [mm]						
Pumpenmodell	A	D	E	F	G	H
50FWC-V-52-0,9	463	213	251	40	99	353
50FWC-V-52-1,1	463	213	251	40	99	353
50FWC-V-52-1,6	490	235	268	50	102	380

Verpackung		
Pumpenmodell	Abmessungen [mm]	Gewicht [kg]
50FWC-V-52-0,9	290x245x585	30
50FWC-V-52-1,1		
50FWC-V-52-1,6	300x260x585	36

50FWC-V-52

INSTALLATION

Feste Installation mit Kupplungssystem

Dies ist die empfohlene Installation für die stationäre Pumpstation. Die Elektropumpe wird durch zwei Leitungen geführt und automatisch an das Kupplungssystem angeschlossen. Die Schnellkupplung gewährleistet, dass die Pumpe leicht ausgebaut und wieder eingebaut werden kann.

Ortsveränderliche installation

Transportabel als Notfallpumpe mit Schlauchanschluss und zur freien Installation im Brunnen.

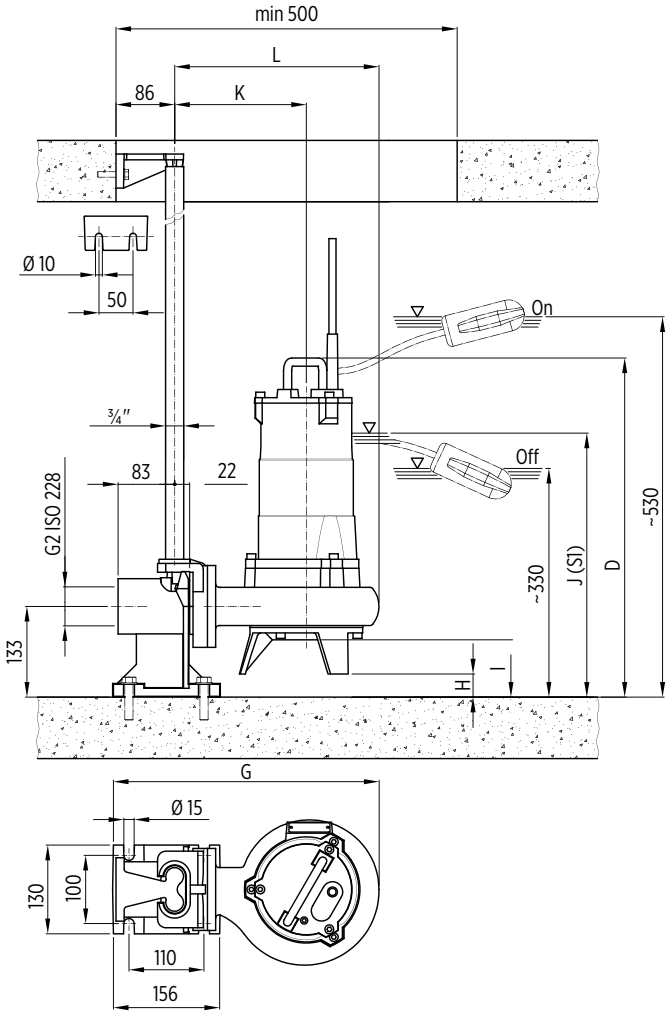

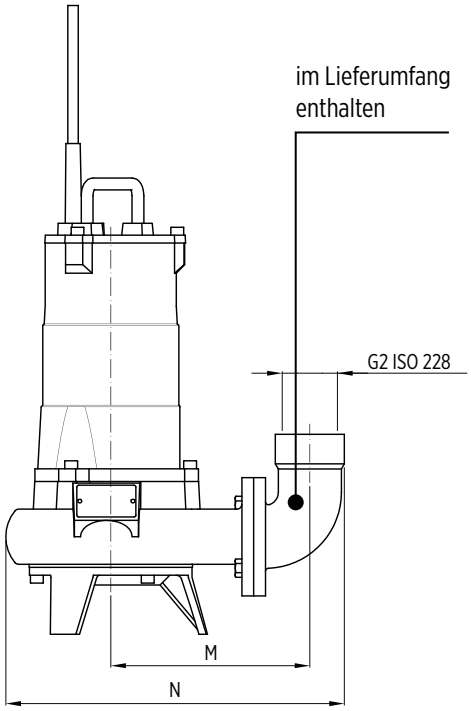

0013027912/2022

Einbaumaße [mm]									
Pumpenmodell	D	G	H	I	J	K	L	M	N
50FWC-V-52-0,9	497	390	34	84	387	193	300	202	344
50FWC-V-52-1,1	497	390	34	84	387	193	300	202	344
50FWC-V-52-1,6	521	407	31	81	414	200	316	209	360

50FWC-V-54

HYDRAULISCHE LEISTUNG 50 HZ

Pumpenmodell	Q = Fördermenge											
	l/sec 0	1	2	3	4	5	6	7	8	9	10	11
	m^3/h 0	3,6	7,2	10,8	14,4	18	21,6	25,2	28,8	32,4	36	39,6
	US gpm 0	15,8	31,7	47,5	63,4	79,2	92,1	110,9	126,8	142,6	158,5	174,3
	H = Gesamtförderhöhe [m]											
50FWC-V-54-0,75	6,4	**6,2**	**5,8**	**5,3**	**4,6**	**3,8**	**2,8**	**1,8**				
50FWC-V-54-1,1	7,4	**7**	**6,6**	**6,2**	**5,8**	**5,4**	**4,9**	**4,4**	**3,9**	**3,3**	**2,5**	**1,6**

Einsatzbereich

TECHNISCHE DATEN

Pumpenmodell	Leistungsaufnahme des Motors P_1	Nennleistung P_2		Spannung	Nennstrom	Phasen	Netzkabel		Niveauschalter	Anlaufkondensator	Auslassöffnung	Gewicht [kg]
	[kW]	[kW]	[HP]	[V]	[A]		Länge [m]	Typ		[µF]		
50FWC-V-54-0,75M	1,2	0,75	1	230	5	1 ~	10	4G1,5	-	14	G2 (Ø50)	29
50FWC-V-54-0,75M-G	1,2	0,75	1	230	5	1 ~	10	4G1,5	•	14	G2 (Ø50)	29
50FWC-V-54-0,75T	1,2	0,75	1	400	1,9	3 ~	10	4G1,5	-	-	G2 (Ø50)	29
50FWC-V-54-0,75T-G	1,2	0,75	1	400	1,9	3 ~	10	4G1,5	•	-	G2 (Ø50)	29
50FWC-V-54-1,1M	1,5	1,1	1,5	230	7,7	1 ~	10	4G1,5	-	20	G2 (Ø50)	33
50FWC-V-54-1,1M-G	1,5	1,1	1,5	230	7,7	1 ~	10	4G1,5	•	20	G2 (Ø50)	33
50FWC-V-54-1,1T	1,5	1,1	1,5	400	2,8	3 ~	10	4G1,5	-	-	G2 (Ø50)	33
50FWC-V-54-1,1T-G	1,5	1,1	1,5	400	2,8	3 ~	10	4G1,5	•	-	G2 (Ø50)	33

"-" = nicht verfügbar
• = verfügbar

50FWC-V-54

LEISTUNGSDATEN BEI 50 HZ

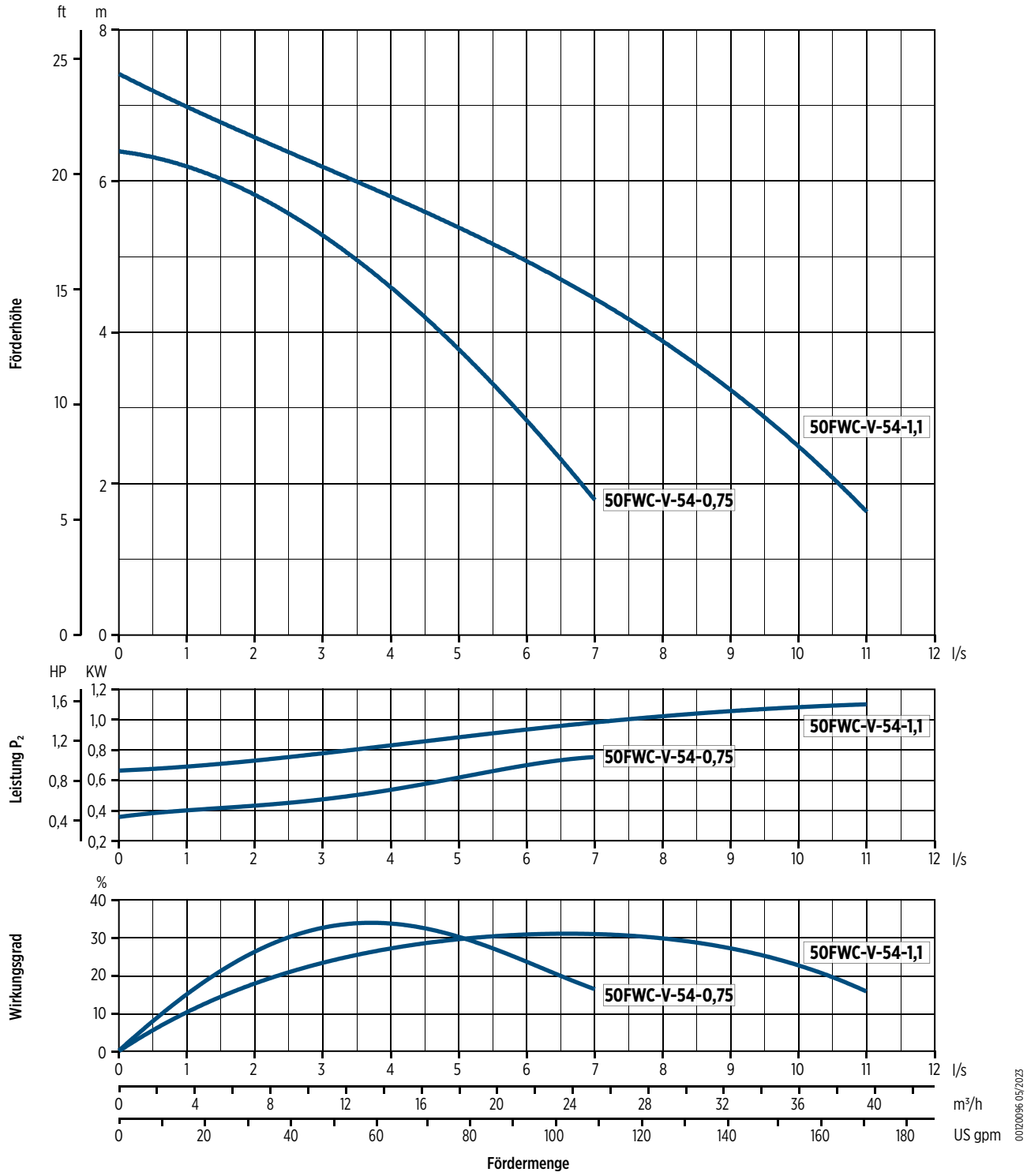

50FWC-V-54

ABMESSUNGEN

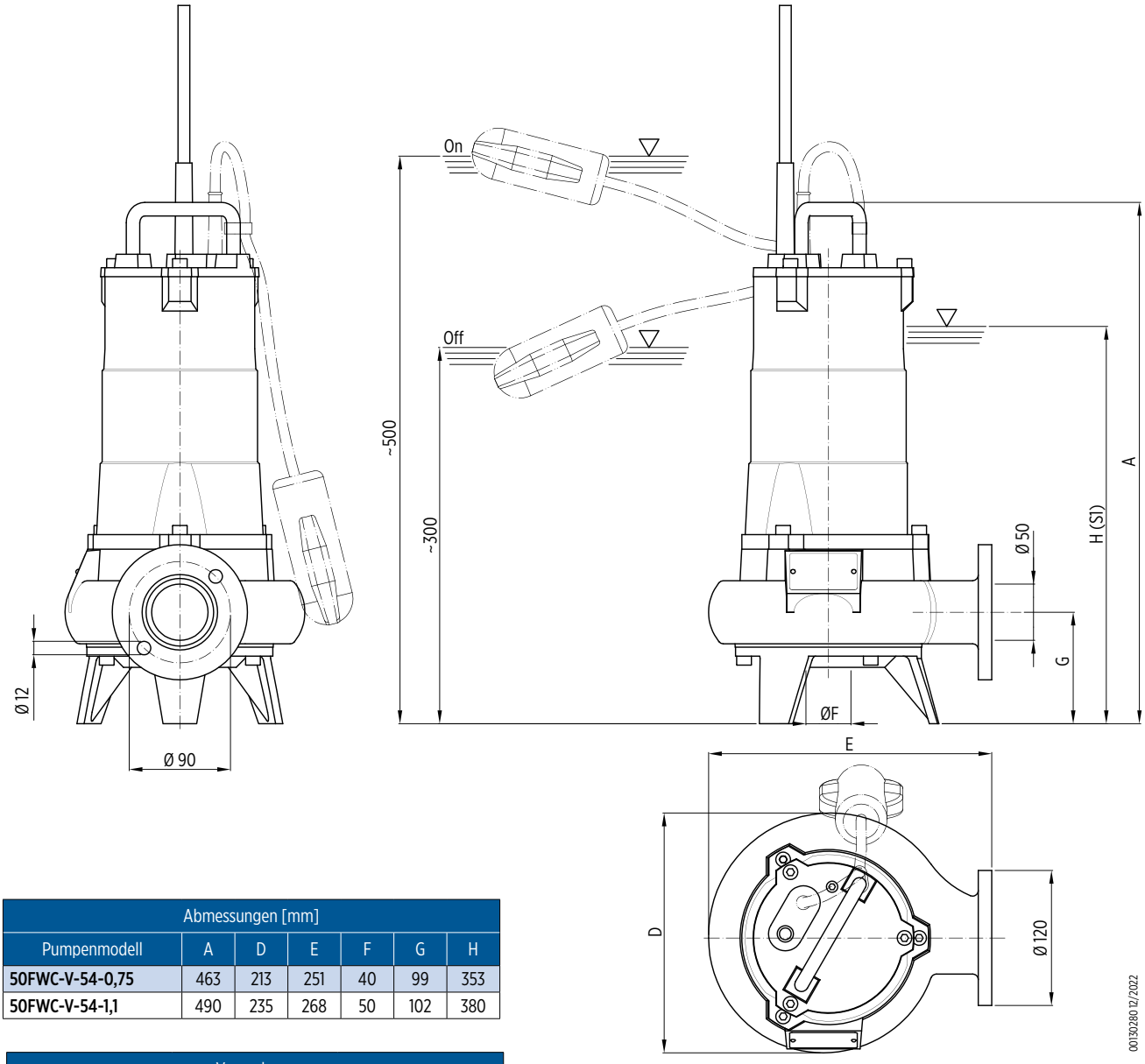

Abmessungen [mm]						
Pumpenmodell	A	D	E	F	G	H
50FWC-V-54-0,75	463	213	251	40	99	353
50FWC-V-54-1,1	490	235	268	50	102	380

Verpackung		
Pumpenmodell	Abmessungen [mm]	Gewicht [kg]
50FWC-V-54-0,75	290x245x585	30
50FWC-V-54-1,1	300x260x585	34

50FWC-V-54

INSTALLATION

Feste Installation mit Kupplungssystem

Dies ist die empfohlene Installation für die stationäre Pumpstation. Die Elektropumpe wird durch zwei Leitungen geführt und automatisch an das Kupplungssystem angeschlossen. Die Schnellkupplung gewährleistet, dass die Pumpe leicht ausgebaut und wieder eingebaut werden kann.

Ortsveränderliche installation

Transportabel als Notfallpumpe mit Schlauchanschluss und zur freien Installation im Brunnen.

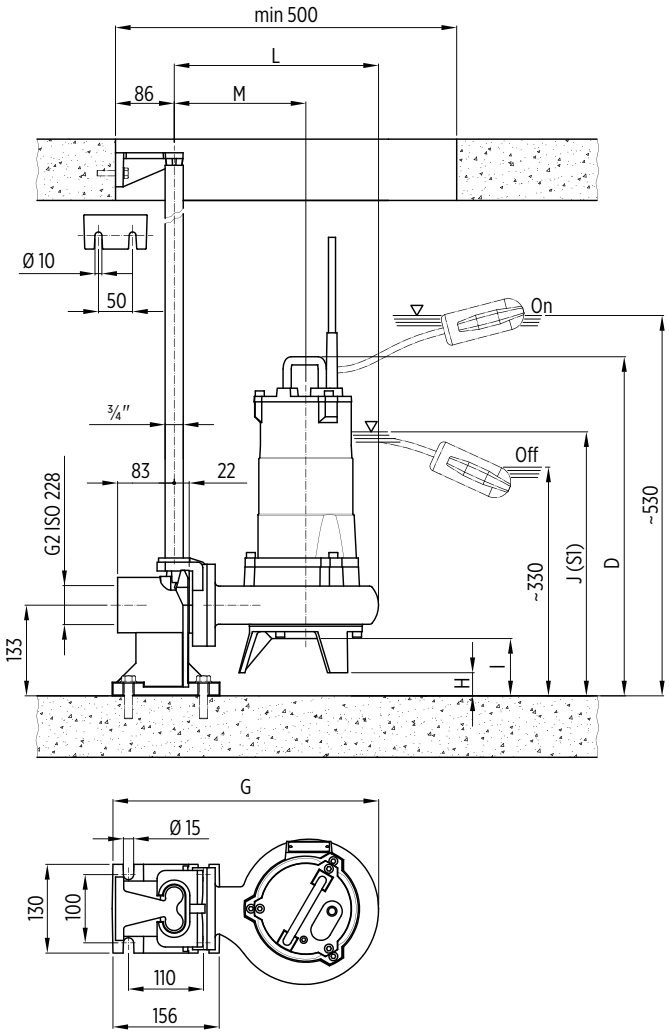

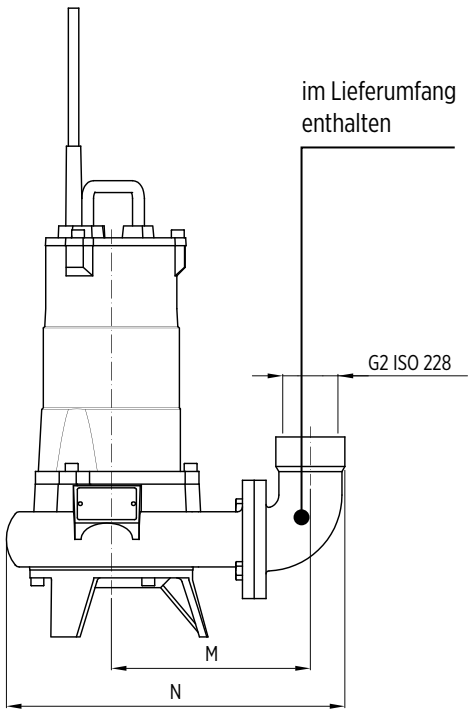

00130280 12/2022

Einbaumaße [mm]									
Pumpenmodell	D	G	H	I	J	K	L	M	N
50FWC-V-54-0,75	497	390	34	84	387	193	300	202	344
50FWC-V-54-1,1	521	407	31	81	414	200	316	209	360

50FWC-M-52

HYDRAULISCHE LEISTUNG 50 HZ

Pumpenmodell	Q = Fördermenge													
	l/sec 0	1	2	3	4	5	6	7	8	9	10	12	13	14
	m^3/h 0	3,6	7,2	10,8	14,4	18	21,6	25,2	28,8	32,4	36	43,2	46,8	50,4
	US gpm 0	15,8	31,7	47,5	63,4	79,2	92,1	110,9	126,8	142,6	158,5	190,2	206	221,9
	H = Gesamtförderhöhe [m]													
50FWC-M-52-0,9	15,5	**12,5**	**11**	**9,5**	**8,3**	**7**	**5,6**	**4,1**	**2,5**					
50FWC-M-52-1,1	17,5	**15**	**13,5**	**12**	**10,5**	**9,4**	**8**	**6,5**	**5**	**3,4**	**1,7**			
50FWC-M-52-1,6	19	**17**	**15,5**	**14**	**13**	**12**	**11**	**10**	**9,4**	**8,6**	**7,7**	**5,8**	**4,2**	**2,5**
50FWC-M-52-1,6-HH	24	**22**	**20,5**	**19**	**17,5**	**16,5**	**15,2**	**14**	**13**					

Einsatzbereich

TECHNISCHE DATEN

Pumpenmodell	Leistungsaufnahme des Motors P_1	Nennleistung P_2		Spannung	Nennstrom	Phasen	Netzkabel		Niveauschalter	Anlaufkondensator	Auslassöffnung	Gewicht [kg]
	[kW]	[kW]	[HP]	[V]	[A]		Länge [m]	Typ		[µF]		
50FWC-M-52-0,9M	1,3	0,9	1,2	230	5,8	1 ~	10	4G1,5	-	25	G2 (Ø50)	30
50FWC-M-52-0,9M-G	1,3	0,9	1,2	230	5,8	1 ~	10	4G1,5	•	25	G2 (Ø50)	30
50FWC-M-52-0,9T	1,3	0,9	1,2	400	2	3 ~	10	4G1,5	-	-	G2 (Ø50)	30
50FWC-M-52-0,9T-G	1,3	0,9	1,2	400	2	3 ~	10	4G1,5	•	-	G2 (Ø50)	30
50FWC-M-52-1,1M	1,7	1,1	1,5	230	7	1 ~	10	4G1,5	-	30	G2 (Ø50)	30
50FWC-M-52-1,1M-G	1,7	1,1	1,5	230	7	1 ~	10	4G1,5	•	30	G2 (Ø50)	30
50FWC-M-52-1,1T	1,6	1,1	1,5	400	3	3 ~	10	4G1,5	-	-	G2 (Ø50)	30
50FWC-M-52-1,1T-G	1,6	1,1	1,5	400	3	3 ~	10	4G1,5	•	-	G2 (Ø50)	30
50FWC-M-52-1,6M	2,3	1,6	2,1	230	11	1 ~	10	4G2,5	-	40	G2 (Ø50)	34
50FWC-M-52-1,6M-G	2,3	1,6	2,1	230	11	1 ~	10	4G2,5	•	40	G2 (Ø50)	34
50FWC-M-52-1,6T	2,2	1,6	2,1	400	4	3 ~	10	4G1,5	-	-	G2 (Ø50)	34
50FWC-M-52-1,6T-G	2,2	1,6	2,1	400	4	3 ~	10	4G1,5	•	-	G2 (Ø50)	34
50FWC-M-52-1,6T-HH	2,2	1,6	2,1	400	4,2	3 ~	10	4G1,5	-	-	G2 (Ø50)	34

"-" = nicht verfügbar

• = verfügbar

50FWC-M-52

LEISTUNGSDATEN BEI 50 HZ

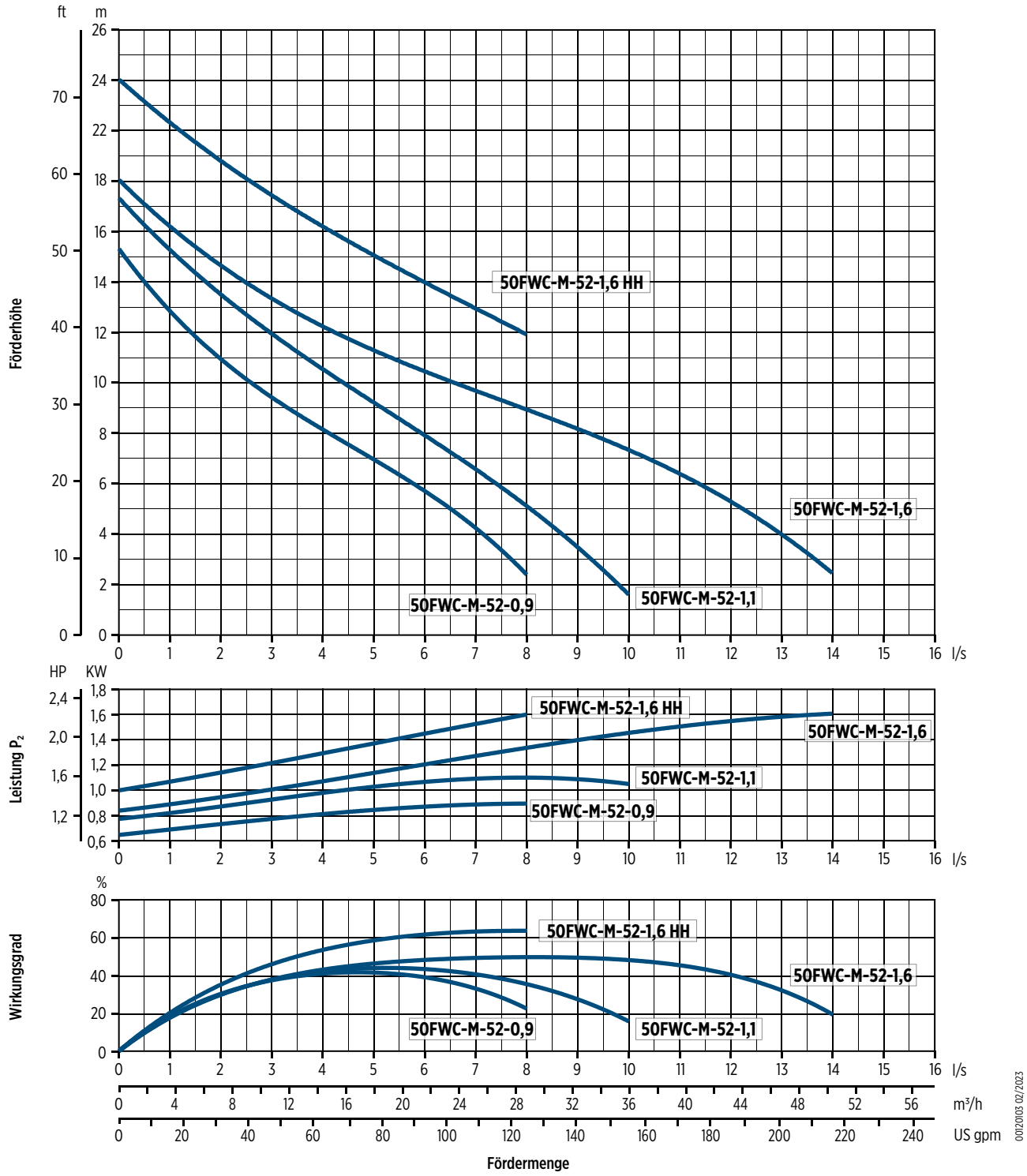

50FWC-M-52

ABMESSUNGEN

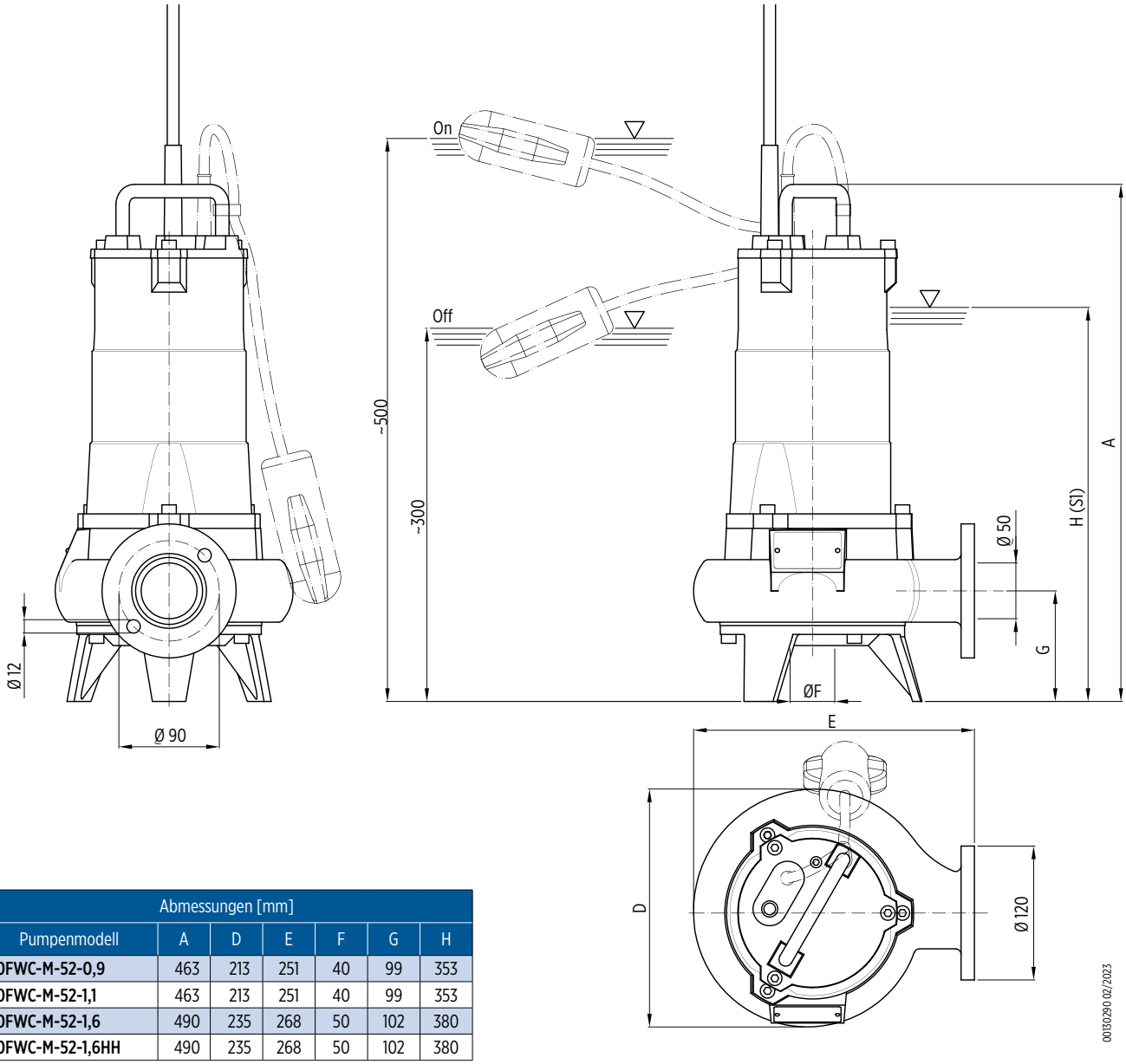

Abmessungen [mm]						
Pumpenmodell	A	D	E	F	G	H
50FWC-M-52-0,9	463	213	251	40	99	353
50FWC-M-52-1,1	463	213	251	40	99	353
50FWC-M-52-1,6	490	235	268	50	102	380
50FWC-M-52-1,6HH	490	235	268	50	102	380

Verpackung		
Pumpenmodell	Abmessungen [mm]	Gewicht [kg]
50FWC-M-52-0,9	290x245x585	31
50FWC-M-52-1,1		
50FWC-M-52-1,6	300x260x585	35
50FWC-M-52-1,6HH		

50FWC-M-52

INSTALLATION

Feste Installation mit Kupplungssystem

Dies ist die empfohlene Installation für die stationäre Pumpstation. Die Elektropumpe wird durch zwei Leitungen geführt und automatisch an das Kupplungssystem angeschlossen. Die Schnellkupplung gewährleistet, dass die Pumpe leicht ausgebaut und wieder eingebaut werden kann.

Ortsveränderliche installation

Transportabel als Notfallpumpe mit Schlauchanschluss und zur freien Installation im Brunnen.

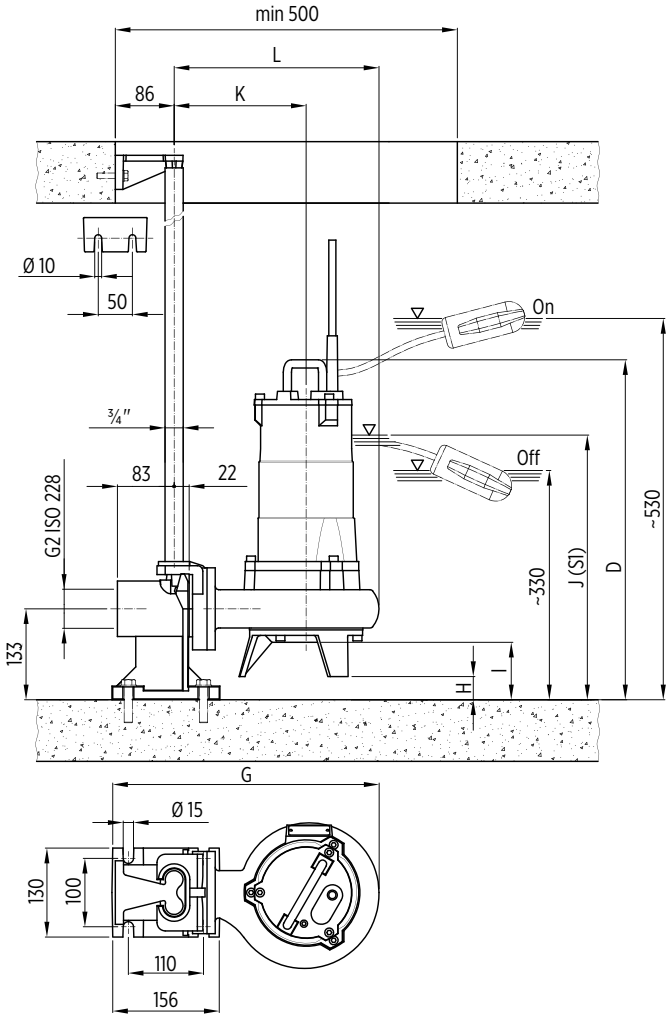

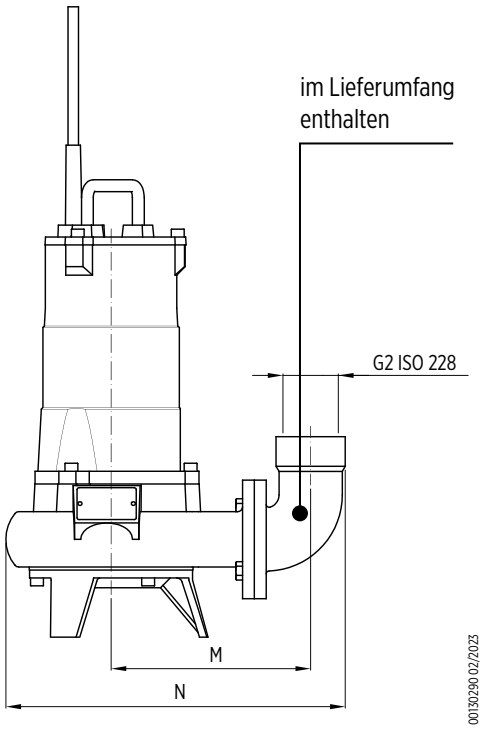

Einbaumaße [mm]									
Pumpenmodell	D	G	H	I	J	K	L	M	N
50FWC-M-52-0,9	497	390	34	84	387	193	300	202	344
50FWC-M-52-1,1	497	390	34	84	387	193	300	202	344
50FWC-M-52-1,6	521	407	31	81	414	200	316	209	360
50FWC-M-52-1,6HH	521	407	31	81	414	200	316	209	360

65FWC Serie – Tauchpumpen für Abwasser

- Pumpenmodelle – Auslass DN65:
  - 65FWC-V-52 (Vortex-Laufrad, 2-poliger Motor)
  - 65FWC-V-54 (Vortex-Laufrad, 4-poliger Motor)
  - 65FWC-M-52 (Einkanal-Laufrad, 2-poliger Motor)
- Laufradtyp: Vortex (V) oder Einkanal (M)
- Gleitringdichtung aus SiC/SiC
- Komplett aus Gusseisen gefertigt
- Handgriff aus Edelstahl
- Umfangreiches Zubehörsortiment erhältlich

Technische Daten

- Fördermenge: bis zu 64,8 m^3/h
- Förderhöhe: bis zu 24 m
- Motorleistung: 0,75 -2,2 kW
- Mindesteintauchtiefe:
  - 464 mm (65FWC-V-52)
  - 442 mm (65FWC-V-54)
  - 445 mm (65FWC-M-52)
- Max. Eintauchtiefe: 5 m
- Freier Durchgang:
  - 65 mm (65FWC-V-52)
  - 60 mm (65FWC-V-54)
  - 50 mm (65FWC-M-52)

ZUBEHÖR

- Gewindeflansch-Set
- Ersatzadapter für Fremdprodukte
- Kupplungssystem
- Kette AISI 316
- Schäkel AISI 316
- Band mit Opferanoden
- Weitere Informationen zum Zubehör finden Sie auf Seite 94





Ausführung in Gusseisen
für den Einsatz unter widrigen Bedingungen

Kabellänge 10 m

2- oder 4-poliger Motor

Gleitringdichtung aus SiC/SiC
für den Einsatz in abrasiven Flüssigkeiten

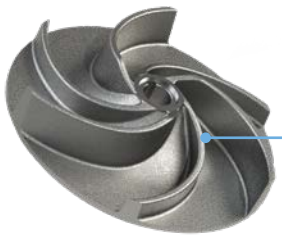

Vortex-Laufrad (V)
für einen weiten Durchlass



Einkanal-Laufrad (M)
für große Förderhöhe


Förderung von klarer, unbelasteter Flüssigkeit


Entnahme von Wasser aus Teichen, Bächen oder Gruben, Sammlung von Regenwasser


Pumpen von Industrieabwässern, vorgereinigten Abwässern und Schlamm


Hebe- und Pumpstationen

65FWC Serie – Tauchpumpen für Abwasser

PRODUKT-BESCHREIBUNGSSCHLÜSSEL

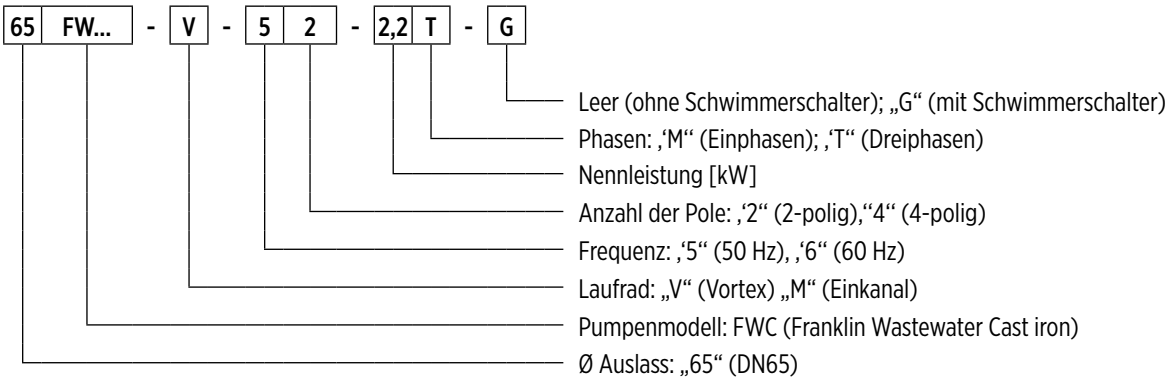

00140086 03/2026

ALLGEMEINE MERKMALE

Materialien/Bauform		
Laufräd		Gusseisen EN GJL200
Außengehäuse		Gusseisen EN GJL200
Pumpengehäuse		Gusseisen EN GJL200
Deckel		Gusseisen EN GJL200
Gleitringdichtung	**Motorseite**	Dichtungsring
	Pumpenseite	Siliziumkarbid (SiC/SiC)
Motorwelle		Edelstahl AISI 420
Netzkabel	**Typ**	10 m H07RN-F
	Einphasen / Dreiphasen 65FWC-V-52, 65FWC-M-52	4G1,5mm²
	Einphasen 65FWC-V-54	4 x 1,5 mm², Kondensatorbox und SCHUKO-Stecker (CEE 7/VII)
	Dreiphasen 65FWC-V-54	4G1,5mm²
Motor		
Bauform		asynchroner Käfigläufermotor, ölgefüllt
Typ	**65FWC-V-52, 65FWC-M-52**	2-polig; 50 Hz
	65FWC-V-54	4-polig; 50 Hz
Isolationsklasse		F
Schutzart		IP68
Spannung	**Einphasen 65FWC-V-54**	230 V ±6 %, mit integriertem Übertemperaturschutz, Kondensatorgehäuse und SCHUKO-Stecker (CEE 7/VII)
	Dreiphasen 65FWC-V-52, 65FWC-M-52, 65FWC-V-54	230V ±10%, 400V ±10%
Einsatzgrenzen		
Max. Mediumstemperatur		+40 °C
pH-Wert der Förderflüssigkeit		6- 10
Dichte der Flüssigkeit		1,0 kg/dm³
Max. Eintauchtiefe		5 m
Mindesteintauchtiefe für Dauerbetrieb	**65FWC-V-52**	464 mm
	65FWC-V-54	442 mm
	65FWC-M-52	445 mm
Freier Durchgang	**65FWC-V-52**	65 mm
	65FWC-V-54	60 mm
	65FWC-M-52	50 mm
Max. Anzahl der Starts pro Stunde		20
Konstruktionsvarianten		

- 60-Hz-Version
- Verschiedene Spannungen
- Weißöl geeignet für Lebensmittel

65FWC-V-52

HYDRAULISCHE LEISTUNG 50 HZ

Pumpenmodell	Q = Fördermenge										
	l/sec 0	4	6	8	9	10	11	12	13	14	15
	m^3/h 0	14,4	21,6	28,8	32,4	36	39,6	43,2	46,8	50,4	54
	US gpm 0	63,4	92,1	126,8	142,6	158,5	174,3	190,2	206	221,9	237,7
	H = Gesamtförderhöhe [m]										
65FWC-V-52-2,2	16,5	**12,5**	**10,2**	**9**	**8**	**6,8**	**6**	**5,3**	**3,7**	**2**	**1,5**

Einsatzbereich

TECHNISCHE DATEN

Pumpenmodell	Leistungsaufnahme des Motors P_1	Nennleistung P_2		Spannung	Nennstrom	Phasen	Netzkabel		Niveauschalter	Anlaufkondensator	Auslassöffnung	Gewicht [kg]
	[kW]	[kW]	[HP]	[V]	[A]		Länge [m]	Typ		[µF]		
65FWC-V-52-2,2T	3,2	2,2	3	400	5,2	3 ~	10	4G1,5	-	-	DN65	48

"-" = nicht verfügbar
• = verfügbar

65FWC-V-52

LEISTUNGSDATEN BEI 50 HZ

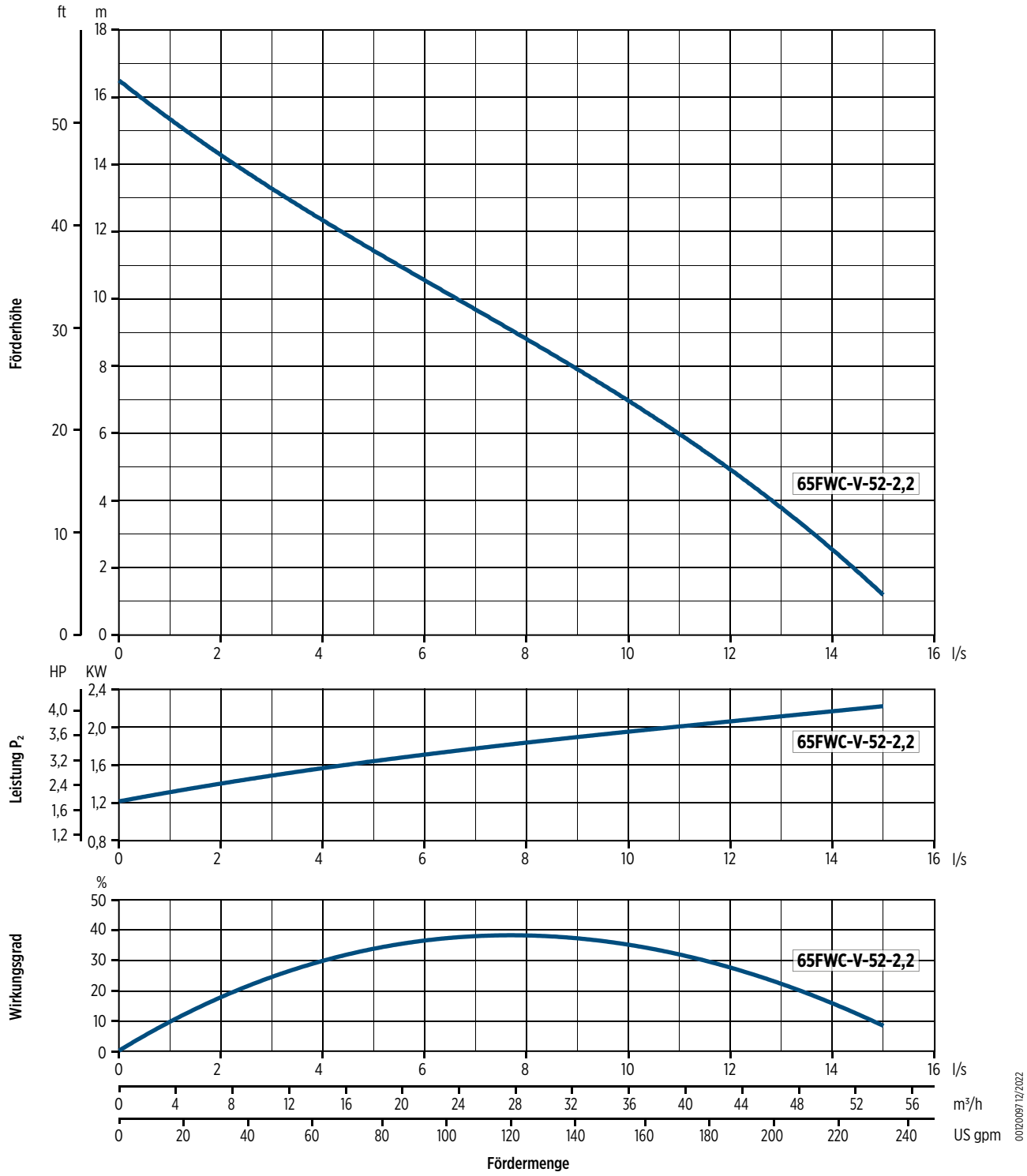

65FWC-V-52

ABMESSUNGEN

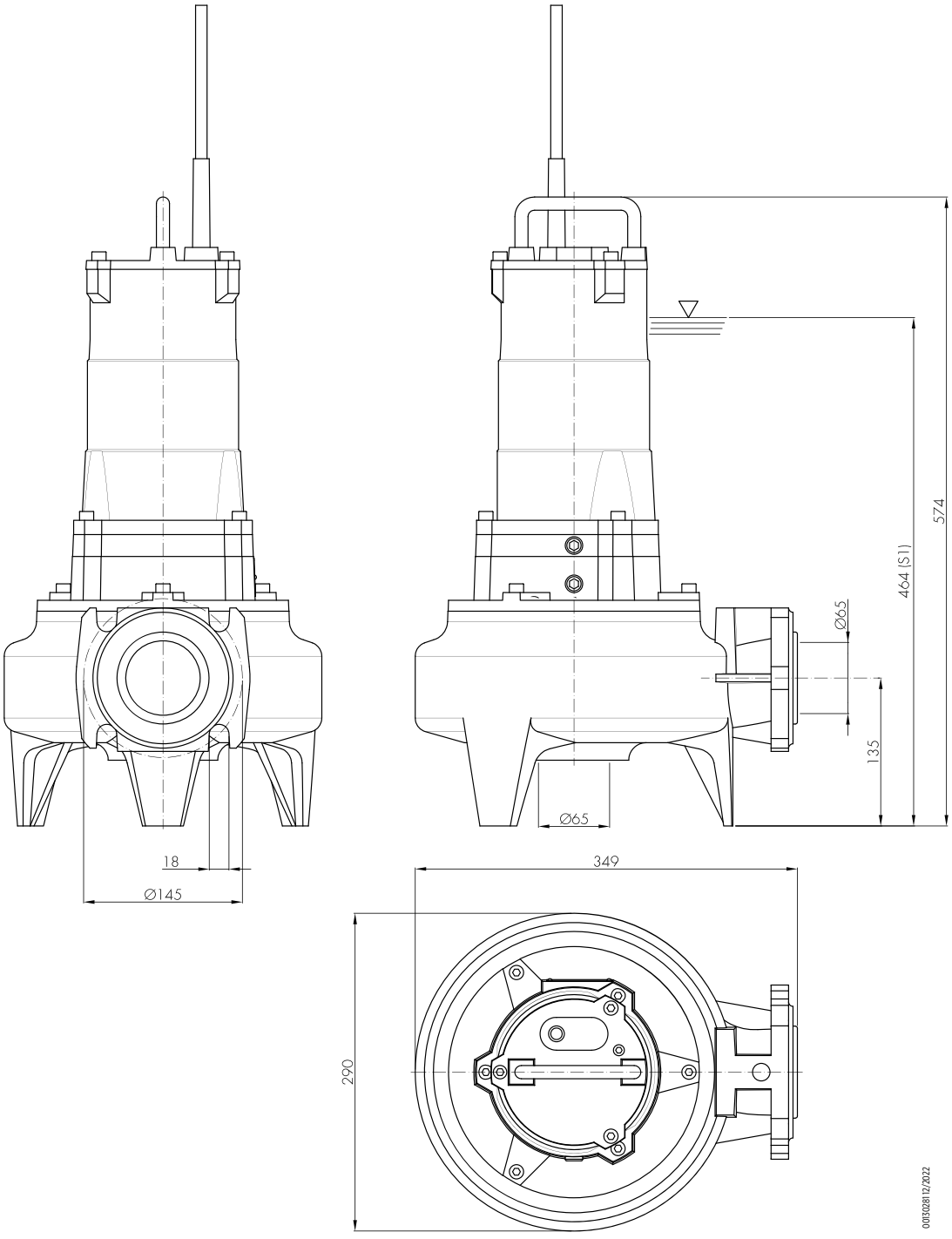

Verpackung		
Pumpenmodell	Abmessungen [mm]	Gewicht [kg]
65FWC-V-52-2,2	420x325x675	50

65FWC-V-52

INSTALLATION

Feste Installation mit Kupplungssystem

Dies ist die empfohlene Installation für die stationäre Pumpstation. Die Elektropumpe wird durch zwei Leitungen geführt und automatisch an das Kupplungssystem angeschlossen. Die Schnellkupplung gewährleistet, dass die Pumpe leicht ausgebaut und wieder eingebaut werden kann.

Ortsveränderliche installation

Transportabel als Notfallpumpe mit Schlauchanschluss und zur freien Installation im Brunnen.

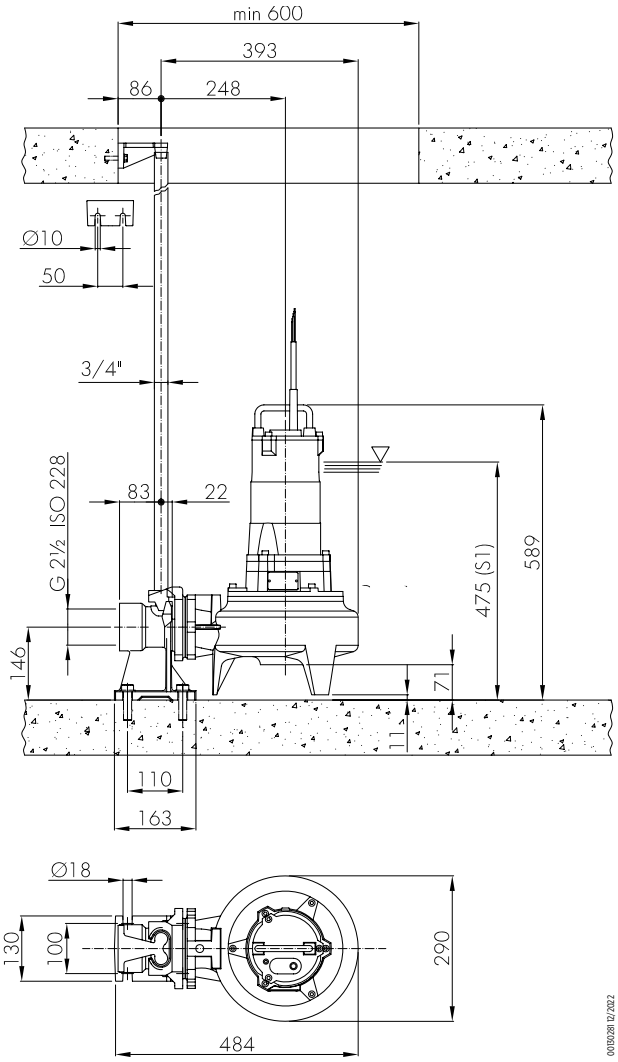

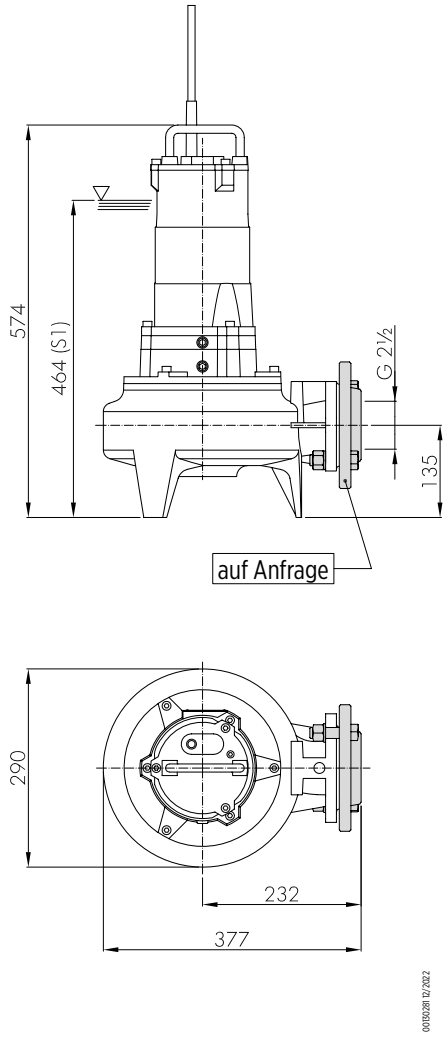

65FWC-V-54

HYDRAULISCHE LEISTUNG 50 HZ

Pumpenmodell	Q = Fördermenge										
	l/sec 0	4	6	8	9	10	11	12	13	14	15
	m^3/h 0	14,4	21,6	28,8	32,4	36	39,6	43,2	46,8	50,4	54
	US gpm 0	63,4	92,1	126,8	142,6	158,5	174,3	190,2	206	221,9	237,7
	H = Gesamtförderhöhe [m]										
65FWC-V-54-0,75	6	**4.7**	**3.8**	**3**	**2**						
65FWC-V-54-1,1	8.2	**7**	**6.1**	**5**	**4.3**	**3.7**	**3**	**2.2**	**1.2**		
65FWC-V-54-1,6	11	**9.5**	**8.5**	**7.2**	**6.6**	**6.1**	**5.9**	**5.4**	**4.9**	**4**	**2.8**

Einsatzbereich

TECHNISCHE DATEN

Pumpenmodell	Leistungsaufnahme des Motors P_1	Nennleistung P_2		Spannung	Nennstrom	Phasen	Netzkabel		Niveauschalter	Anlaufkondensator	Auslassöffnung	Gewicht [kg]
	[kW]	[kW]	[HP]	[V]	[A]		Länge [m]	Typ		[µF]		
65FWC-V-54-0,75M	1	0,75	1	230	5	1 ~	10	4G1,5	-	14	DN65	38
65FWC-V-54-0,75M-G	1	0,75	1	230	5	1 ~	10	4G1,5	•	14	DN65	38
65FWC-V-54-0,75T	1	0,75	1	400	1,9	3 ~	10	4G1,5	-	-	DN65	38
65FWC-V-54-0,75T-G	1	0,75	1	400	1,9	3 ~	10	4G1,5	•	-	DN65	38
65FWC-V-54-1,1M	1,5	1,1	1,5	230	7	1 ~	10	4G1,5	-	20	DN65	39
65FWC-V-54-1,1M-G	1,5	1,1	1,5	230	7	1 ~	10	4G1,5	•	20	DN65	39
65FWC-V-54-1,1T	1,5	1,1	1,5	400	2,8	3 ~	10	4G1,5	-	-	DN65	39
65FWC-V-54-1,1T-G	1,5	1,1	1,5	400	2,8	3 ~	10	4G1,5	•	-	DN65	39
65FWC-V-54-1,6T	2,5	1,6	2,1	400	4,4	3 ~	10	4G1,5	-	-	DN65	40

"-" = nicht verfügbar
• = verfügbar

65FWC-V-54

LEISTUNGSDATEN BEI 50 HZ

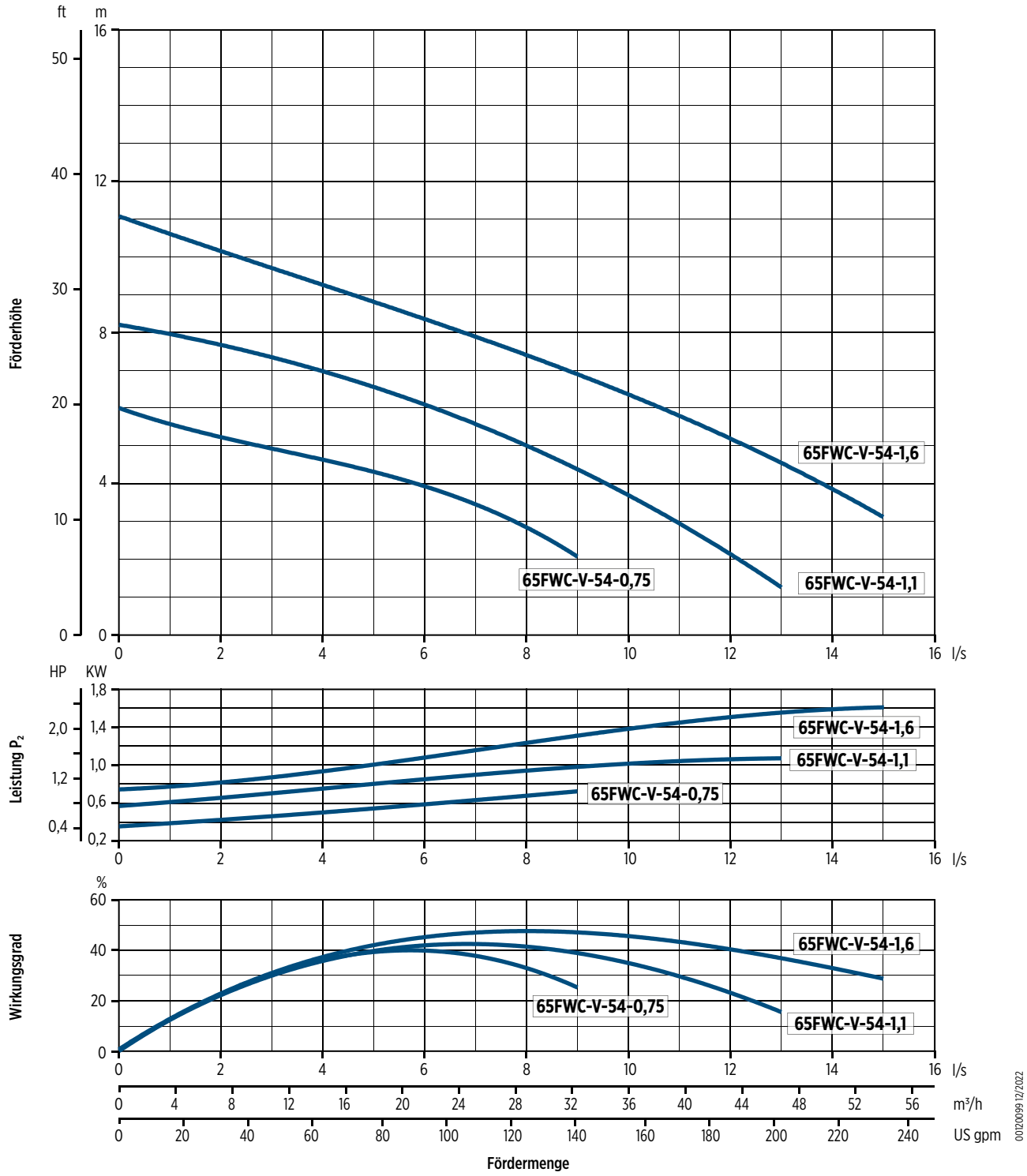

65FWC-V-54

ABMESSUNGEN

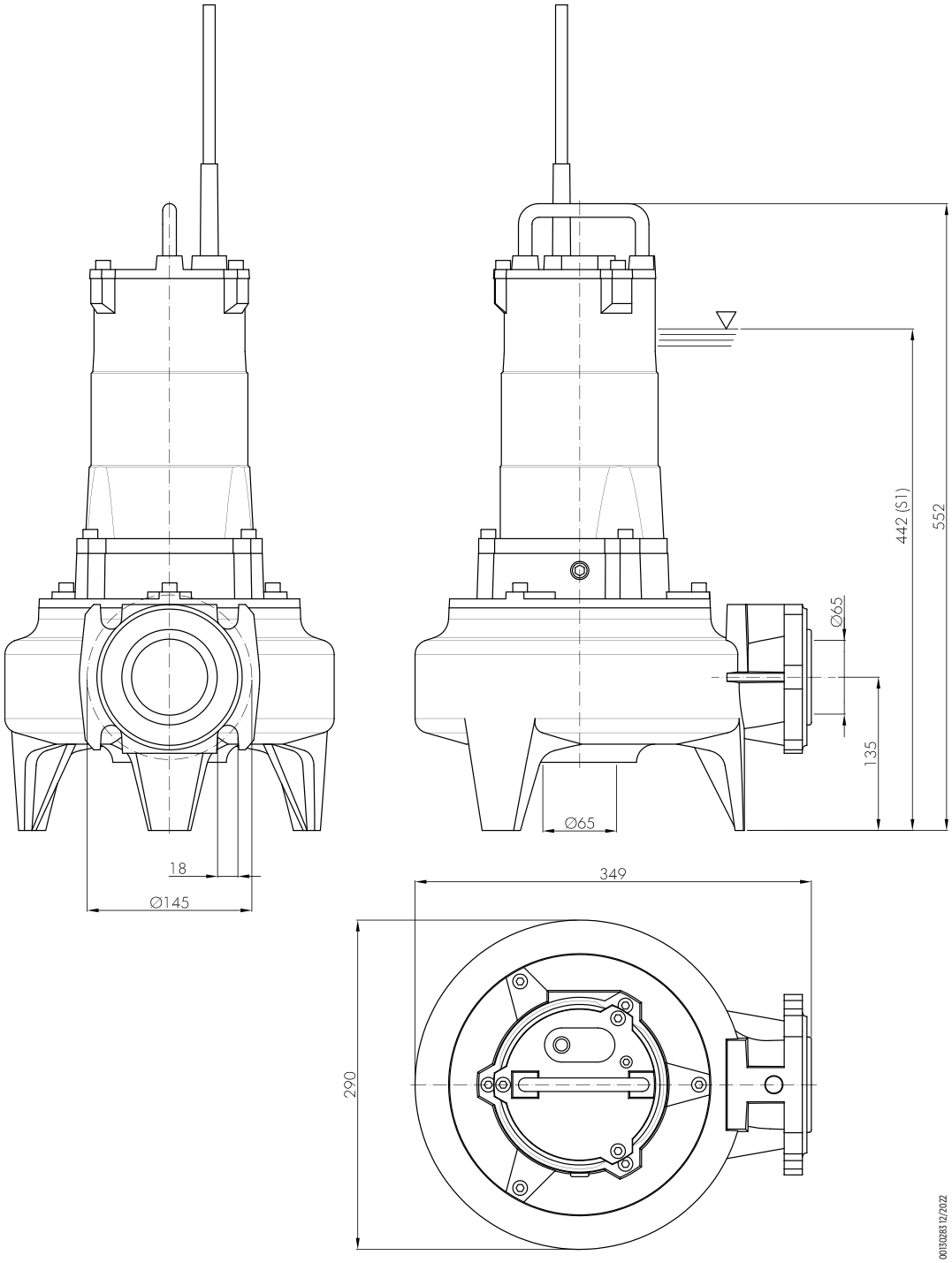

Verpackung		
Pumpenmodell	Abmessungen [mm]	Gewicht [kg]
65FWC-V-54-0,75	420x325x675	40
65FWC-V-54-1,1		41
65FWC-V-54-1,6		42

65FWC-V-54

INSTALLATION

Feste Installation mit Kupplungssystem

Dies ist die empfohlene Installation für die stationäre Pumpstation. Die Elektropumpe wird durch zwei Leitungen geführt und automatisch an das Kupplungssystem angeschlossen. Die Schnellkupplung gewährleistet, dass die Pumpe leicht ausgebaut und wieder eingebaut werden kann.

Ortsveränderliche installation

Transportabel als Notfallpumpe mit Schlauchanschluss und zur freien Installation im Brunnen.

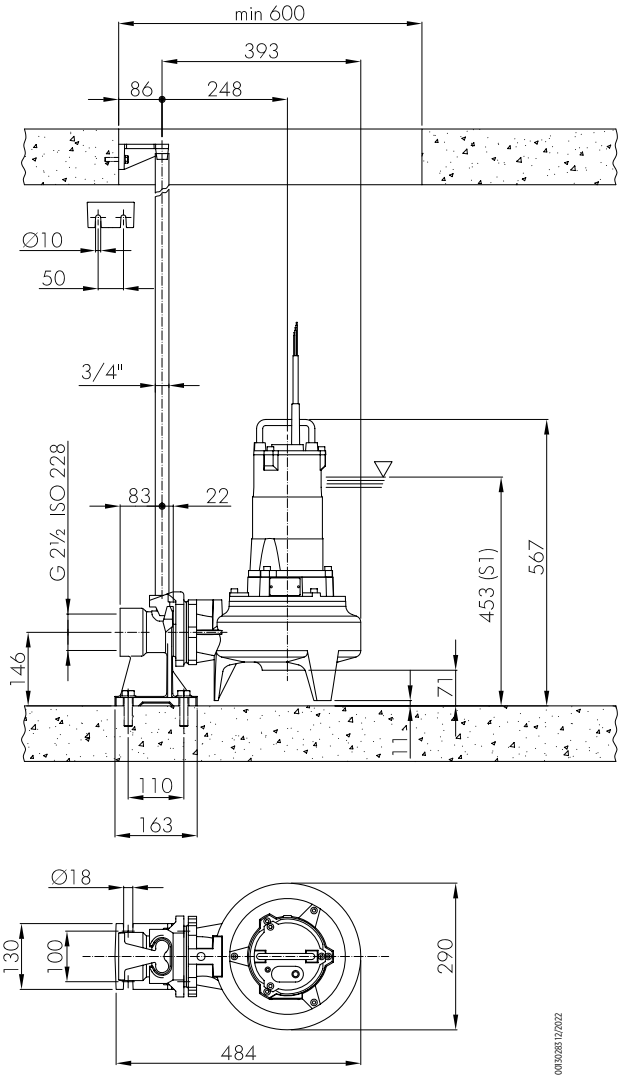

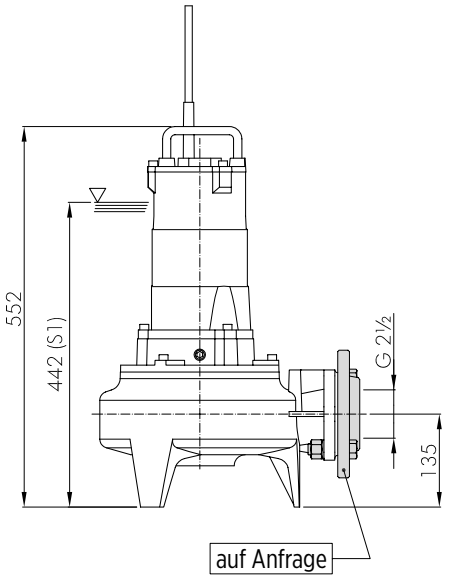

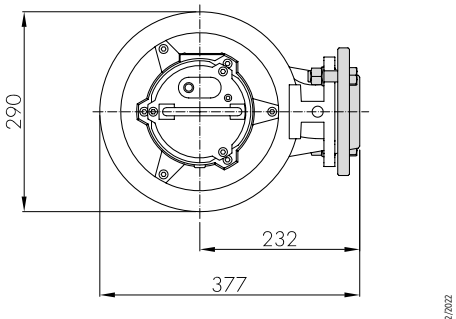

65FWC-M-52

HYDRAULISCHE LEISTUNG 50 HZ

Pumpenmodell	Q = Fördermenge												
	l/sec 0	4	6	8	9	10	11	12	13	14	15	16	18
	m^3/h 0	14,4	21,6	28,8	32,4	36	39,6	43,2	46,8	50,4	54	57,6	64,8
	US gpm 0	63,4	92,1	126,8	142,6	158,5	174,3	190,2	206	221,9	237,7	253,6	285,3
	H = Gesamtförderhöhe [m]												
65FWC-M-52-1,6	18,5	**12,5**	**10,4**	**8,5**	**7,7**	**6,8**	**5,7**	**4,9**	**3,6**	**2,3**	**1**		
65FWC-M-52-2,2	24	**17,8**	**15,3**	**13,2**	**12**	**11,3**	**10,2**	**9,1**	**7,9**	**6,6**	**5,1**	**3,6**	**1**

Einsatzbereich

TECHNISCHE DATEN

Pumpenmodell	Leistungsaufnahme des Motors P_1	Nennleistung P_2		Spannung	Nennstrom	Phasen	Netzkabel		Niveauschalter	Anlaufkondensator	Auslassöffnung	Gewicht [kg]
	[kW]	[kW]	[HP]	[V]	[A]		Länge [m]	Typ		[µF]		
65FWC-M-52-1,6T	2,5	1,6	2,1	400	4,4	3 ~	10	4G1,5	-	-	DN65	50
65FWC-M-52-2,2T	3,2	2,2	3	400	5,2	3 ~	10	4G1,5	-	-	DN65	50

"-" = nicht verfügbar
• = verfügbar

65FWC-M-52

LEISTUNGSDATEN BEI 50 HZ

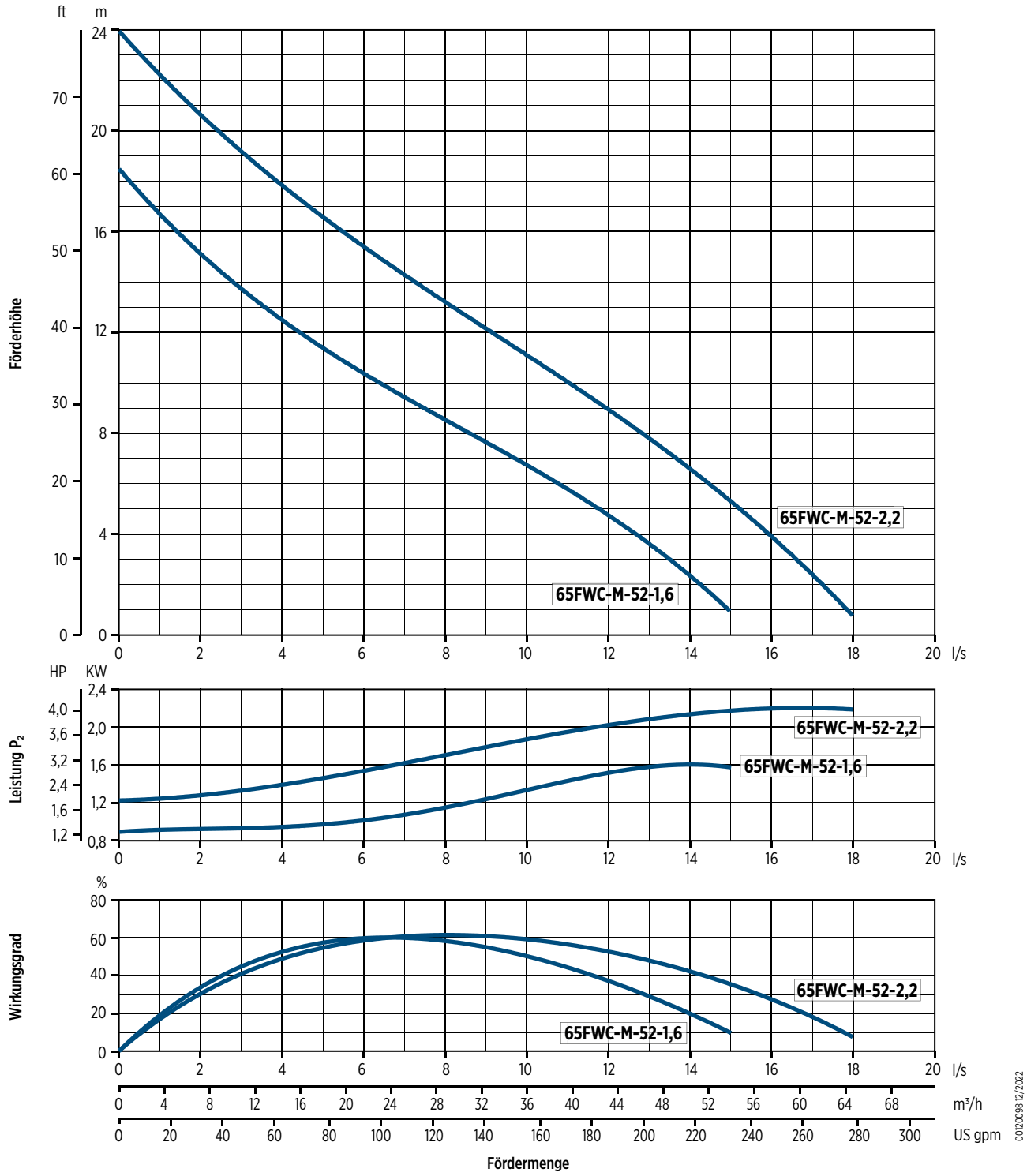

65FWC-M-52

ABMESSUNGEN

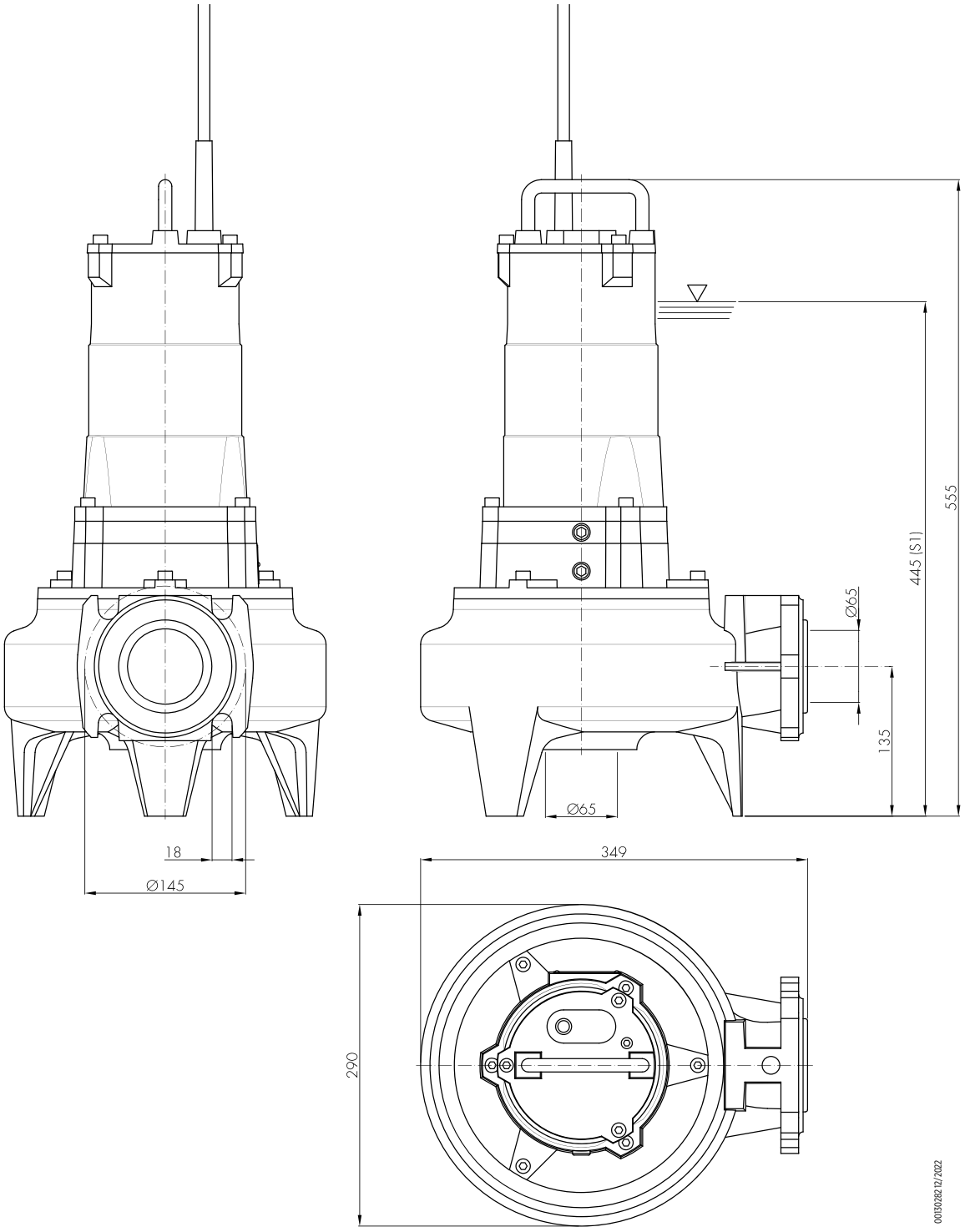

Verpackung		
Pumpenmodell	Abmessungen [mm]	Gewicht [kg]
65FWC-M-52-1,6T	420x325x675	52
65FWC-M-52-2,2T		

65FWC-M-52

INSTALLATION

Feste Installation mit Kupplungssystem

Dies ist die empfohlene Installation für die stationäre Pumpstation. Die Elektropumpe wird durch zwei Leitungen geführt und automatisch an das Kupplungssystem angeschlossen. Die Schnellkupplung gewährleistet, dass die Pumpe leicht ausgebaut und wieder eingebaut werden kann.

Ortsveränderliche installation

Transportabel als Notfallpumpe mit Schlauchanschluss und zur freien Installation im Brunnen.

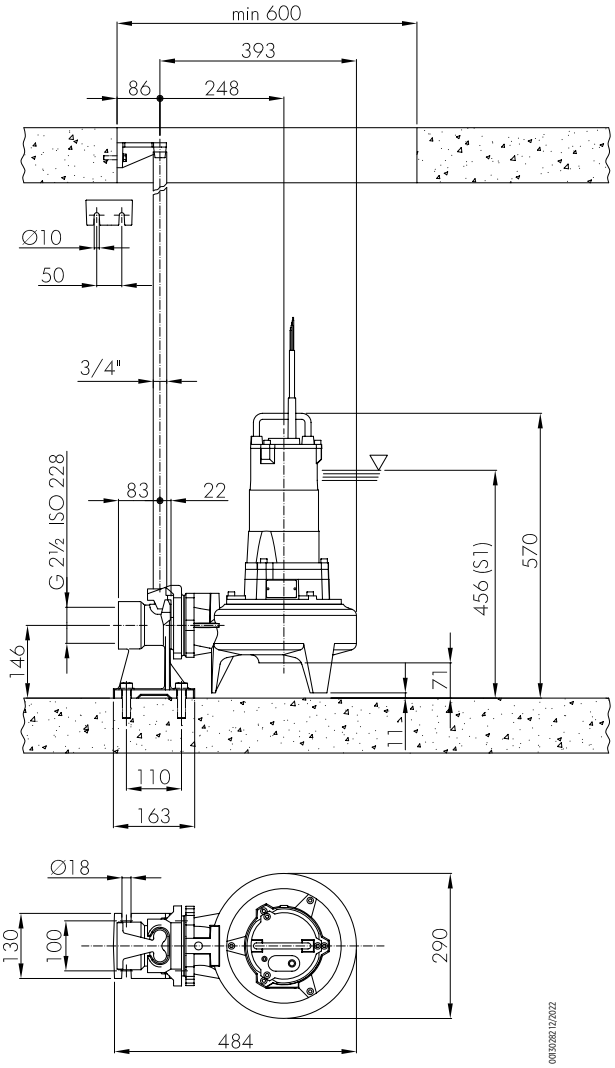

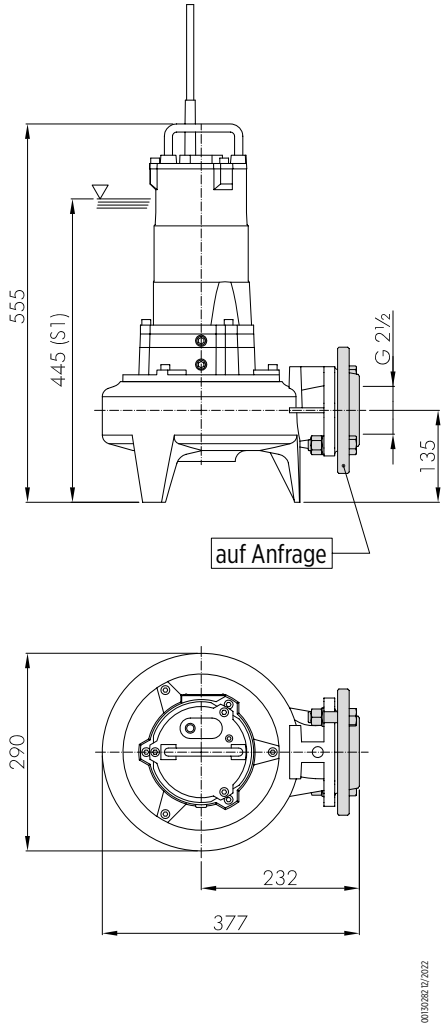

80FWC Serie – Tauchpumpen für Abwasser

- Pumpenmodelle – Auslass DN80:
  - 80FWC-V-54 (Vortex-Laufrad, 4-poliger Motor)
  - 80FWC-M-54 (Einkanal-Laufrad, 4-poliger Motor)
- Laufradtyp: Vortex (V) oder Einkanal (M)
- Doppelte Gleitringdichtung
- Komplett aus Gusseisen gefertigt
- 10 m Netzkabel S1RN8-F
- Schäkel aus Edelstahl für Handling und Transport
- Umfangreiches Zubehörsortiment erhältlich



Technische Daten

- Fördermenge: bis zu 169,2 m³/h
- Förderhöhe: bis zu 19,8 m
- Motorleistung: 1,6 - 5,5 kW
- Mindesteintauchtiefe:
  - 500 mm (80FWC-V-54)
  - 517 mm (80FWC-M-54)
- Max. Eintauchtiefe: 5 m
- Freier Durchgang: 80 mm

ZUBEHÖR

- Gewindeflansch-Set
- Grundrahmen
- Ersatzadapter für Fremdprodukte
- Kupplungssystem
- Kette AISI 316
- Schäkel AISI 316
- Weitere Informationen zum Zubehör finden Sie auf Seite 94

Ausführung in Gusseisen
für den Einsatz unter widrigen Bedingungen



4-poliger Motor

Thermosonde
in der Wicklung

Doppelte Gleitringdichtung
für doppelte Sicherheit

Leitfähigkeitssonde
in der Ölkammer für einen sichereren Betrieb

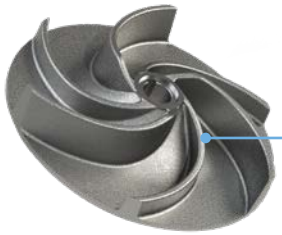

Vortex-Laufrad (V)
für einen weiten Durchlass



Einkanal-Laufrad (M)
für große Förderhöhe

Für Flüssigkeiten mit hohem Feststoffanteil oder mit faserförmigen Partikeln

Entnahme von Wasser aus Teichen, Bächen oder Gruben, Sammlung von Regenwasser

Pumpen von Industrieabwässern, vorgereinigten Abwässern und Schlamm

Förderung von Klarwasser und Regenwasser

Häusliches / Industrielles Grauwasser

Hebe- und Pumpstationen

80FWC Serie – Tauchpumpen für Abwasser

PRODUKT-BESCHREIBUNGSSCHLÜSSEL

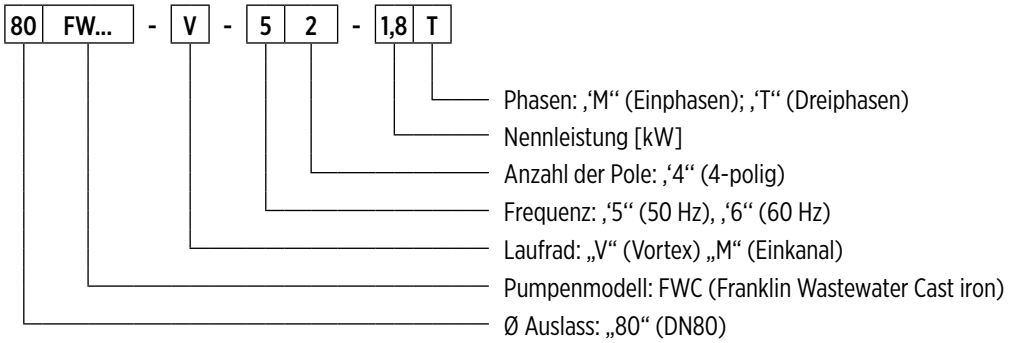

00140086 03/2026

ALLGEMEINE MERKMALE

Materialien/Bauform		
Laufräd		Gusseisen EN GJS400
Außengehäuse		Gusseisen EN GJL250
Pumpengehäuse		Gusseisen EN GJL250
Deckel		Gusseisen EN GJL250
Gleitringdichtung	**Motorseite**	Graphit/Aluminiumoxid
	Pumpenseite	Siliziumkarbid (SiC/SiC)
Motorwelle		Edelstahl AISI420
Netzkabel	**Typ**	10 m S1RN8-F
	80FWC-V-54-1,6T, 80FWC-V-54-2,2T, 80FWC-V-54-3,1T, 80FWC-M-54-2,2T, 80FWC-M-54-3,1T	4G1,5+3x1mm²
	80FWC-V-54-5,5T , 80FWC-M-54-5,5T	4G2,5+3x1mm²
Motor		
Bauform		asynchroner Käfigläufer in Trockenkammer
Typ		4-polig; 50 Hz
Isolationsklasse		F
Schutzart		IP68
Spannung	**Dreiphasen**	400V ±10%
Sonde		Thermosonde in der Wicklung
		Leitfähigkeitssonde in der Ölkammer
Einsatzgrenzen		
Max. Mediumstemperatur		+40 °C
pH-Wert der Förderflüssigkeit		6- 10
Dichte der Flüssigkeit		1,0 kg/dm³
Max. Eintauchtiefe		5 m
Mindesteintauchtiefe für Dauerbetrieb	**65FWC-V-52**	464 mm
	65FWC-V-54	442 mm
Freier Durchgang		50 mm
Max. Anzahl der Starts pro Stunde		20
Konstruktionsvarianten		

- 60-Hz-Version
- Verschiedene Spannungen

80FWC-V-54

HYDRAULISCHE LEISTUNG 50 HZ

Pumpenmodell	Q = Fördermenge															
	l/sec 0	6	8	10	12	14	16	18	20	22	24	26	28	30	32	34
	m^3/h 0	21,6	28,8	36	43,2	50,4	57,6	64,8	72	79,2	86,4	93,6	100,8	108	115,2	122,4
	US gpm 0	92,1	126,8	158,5	190,2	221,9	253,6	285,3	317	348,7	380,4	412,1	443,8	475,5	507,2	538,9
	H = Gesamtförderhöhe [m]															
80FWC-V-54-1,6T	9	**7,5**	**6,9**	**6,2**	**5,4**	**4,7**	**3,8**	**3**	**2,2**							
80FWC-V-54-2,2T	10,5	**8,8**	**8,3**	**7,6**	**6,9**	**6,3**	**5,5**	**4,7**	**3,7**	**2,7**						
80FWC-V-54-3,1T	13	**11,1**	**10,6**	**9,9**	**9,3**	**8,6**	**7,9**	**7,1**	**6,3**	**5,4**	**4,4**	**3,2**	**2**			
80FWC-V-54-5,5T	16	**14,1**	**13,6**	**12,8**	**12,3**	**11,7**	**11**	**10,3**	**9,5**	**8,7**	**7,8**	**6,9**	**5,8**	**4,8**	**3,5**	**2,3**

Einsatzbereich

TECHNISCHE DATEN

Pumpenmodell	Leistungsaufnahme des Motors P_1	Nennleistung P_2		Spannung	Nennstrom	Phasen	Netzkabel		Niveau-schalter	Auslassöff-nung	Gewicht [kg]
	[kW]	[kW]	[HP]	[V]	[A]		Länge [m]	Typ			
80FWC-V-54-1,6T	2,3	1,6	2,1	400	4,1	3 ~	10	4G1,5+3x1	-	DN80	83
80FWC-V-54-2,2T	2,8	2,2	3	400	5,4	3 ~	10	4G1,5+3x1	-	DN80	85
80FWC-V-54-3,1T	3,9	3,1	4,2	400	7,5	3 ~	10	4G1,5+3x1	-	DN80	89
80FWC-V-54-5,5T	6,6	5,5	7,5	400	11,7	3 ~	10	4G2,5+3x1	-	DN80	100

"-" = nicht verfügbar
• = verfügbar

80FWC-V-54

LEISTUNGSDATEN BEI 50 HZ

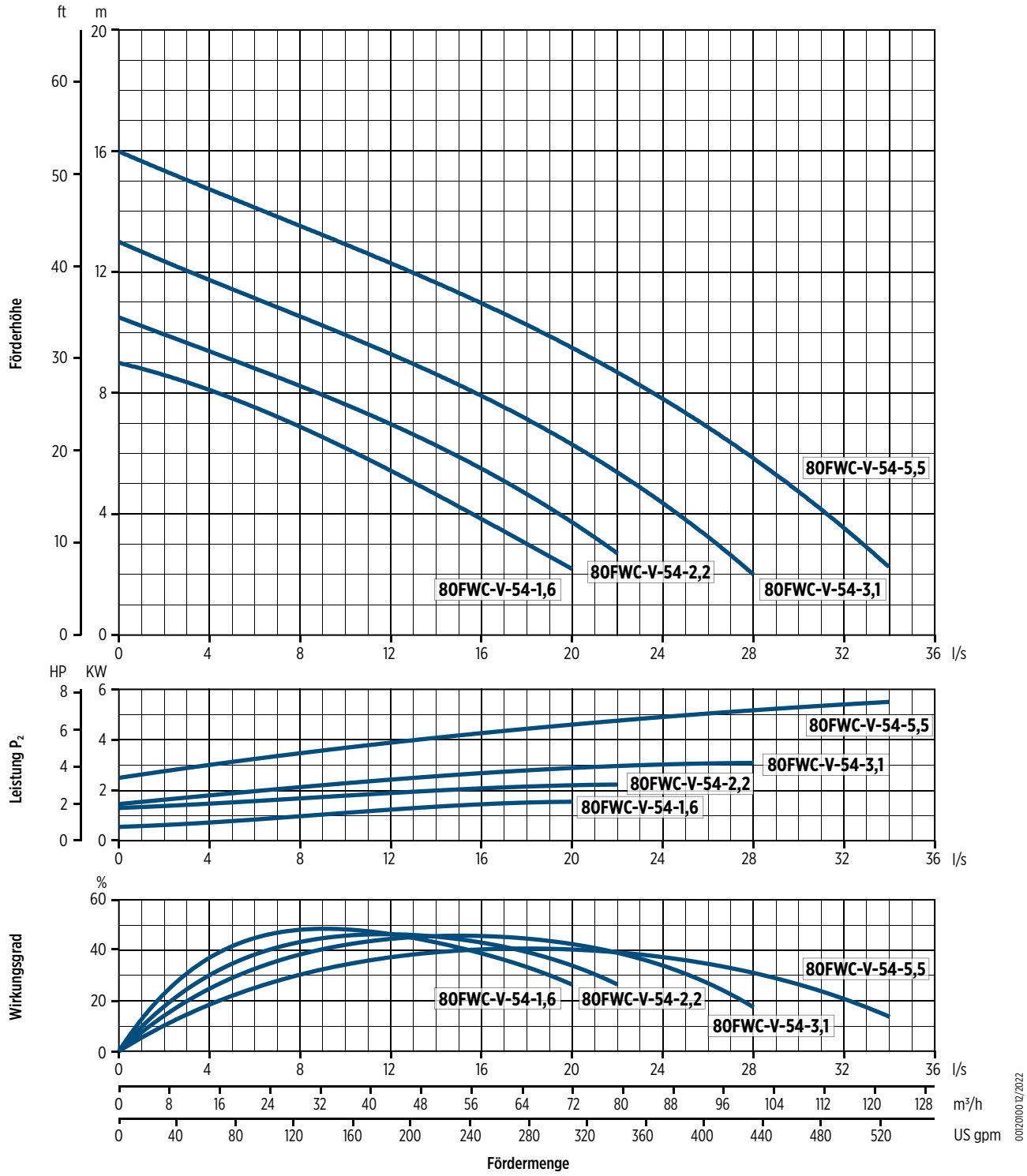

80FWC-V-54

ABMESSUNGEN

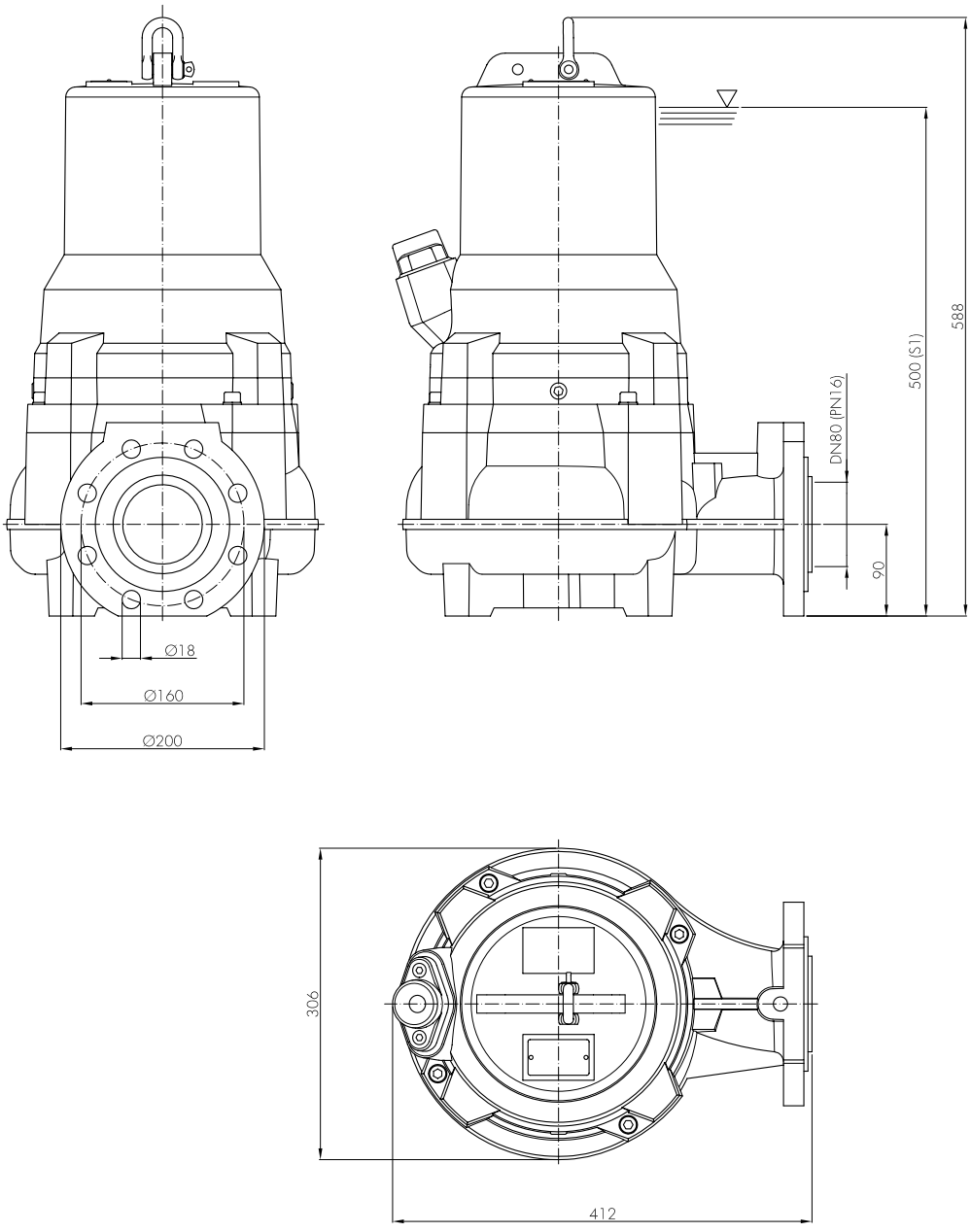

00150284 12/2022

Verpackung		
Pumpenmodell	Abmessungen [mm]	Gewicht [kg]
80FWC-V-54-1,6T	420x325x675	85
80FWC-V-54-2,2T		87
80FWC-V-54-3,1T		91
80FWC-V-54-5,5T		102

80FWC-V-54

INSTALLATION

Feste Installation mit Kupplungssystem

Dies ist die empfohlene Installation für die stationäre Pumpstation. Die Elektropumpe wird durch zwei Leitungen geführt und automatisch an das Kupplungssystem angeschlossen. Die Schnellkupplung gewährleistet, dass die Pumpe leicht ausgebaut und wieder eingebaut werden kann.

Ortsveränderliche installation

Transportabel als Notfallpumpe mit Schlauchanschluss und zur freien Installation im Brunnen.

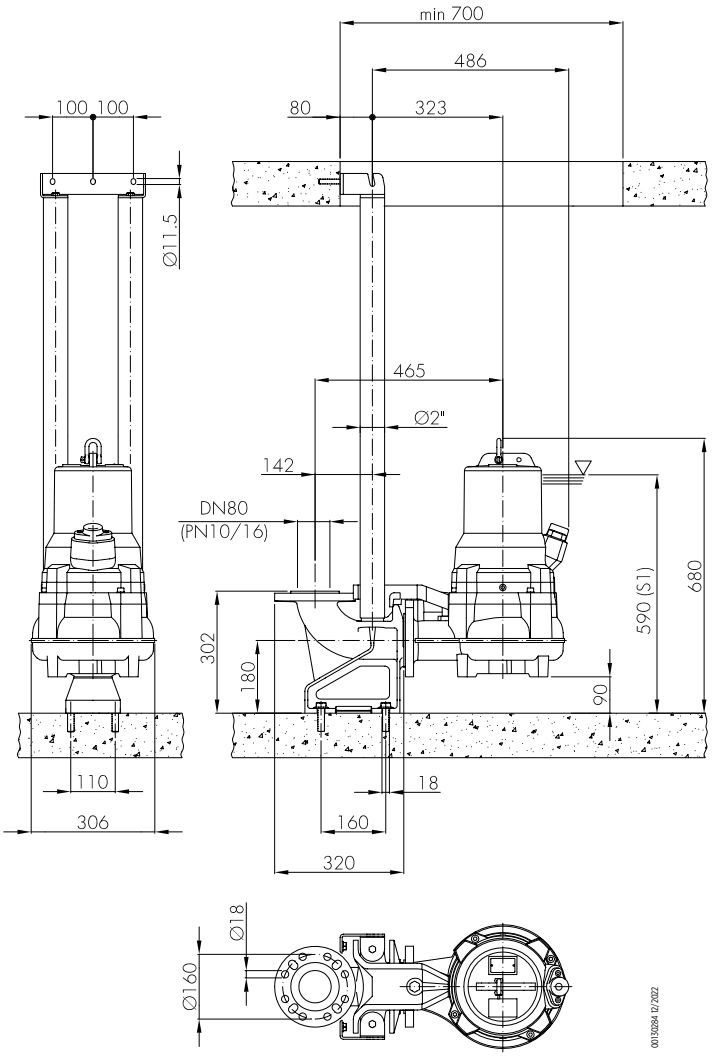

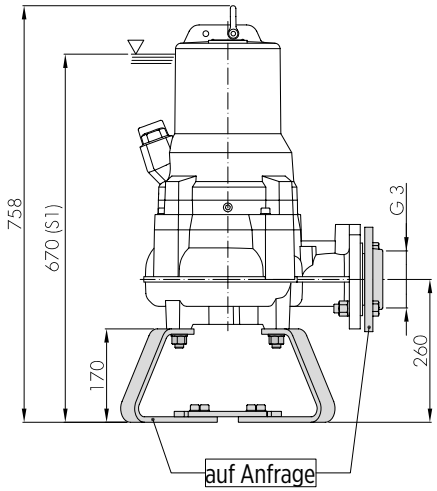

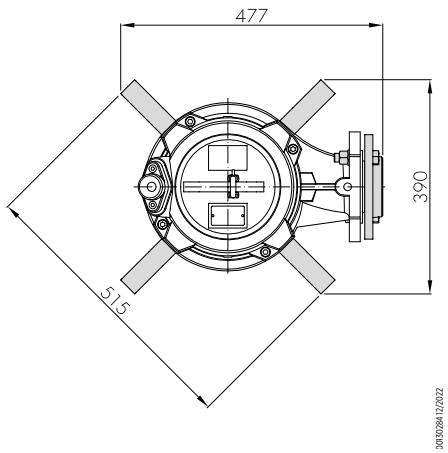

80FWC-M-54

HYDRAULISCHE LEISTUNG 50 HZ

Pumpenmodell	Q = Fördermenge												
	l/sec 0	6	10	15	20	25	30	35	38	40	42,8	45	47
	m^3/h 0	21,6	36	54	72	90	108	126	136,8	144	154,1	162	169,2
	US gpm 0	92,1	158,5	237,7	317	396,2	475,5	554,8	602,3	634	678,4	713,3	745
	H = Gesamtförderhöhe [m]												
80FWC-M-54-2,2T	10,8	**8,8**	**7,6**	**6,4**	**5,3**	**3,7**	**2,4**	**2**					
80FWC-M-54-3,1T	15,6	**12,1**	**10,8**	**9,6**	**8,4**	**7,1**	**5,5**	**5,2**	**3,7**	**2**			
80FWC-M-54-5,5T	19,8	**16,6**	**15,1**	**13,6**	**12,4**	**11**	**9,6**	**9,2**	**7,9**	**6,6**	**5,2**	**3**	**2**

Einsatzbereich

TECHNISCHE DATEN

Pumpenmodell	Leistungsaufnahme des Motors P_1	Nennleistung P_2		Spannung	Nennstrom	Phasen	Netzkabel		Niveauschalter	Auslassöffnung	Gewicht [kg]
	[kW]	[kW]	[HP]	[V]	[A]		Länge [m]	Typ			
80FWC-M-54-2,2T	2,8	2,2	3	400	5,4	3 ~	10	4G1,5+3x1	-	DN80	96
80FWC-M-54-3,1T	3,9	3,1	4,2	400	7,5	3 ~	10	4G1,5+3x1	-	DN80	99
80FWC-M-54-5,5T	6,6	5,5	7,5	400	11,7	3 ~	10	4G2,5+3x1	-	DN80	111

"-" = nicht verfügbar
• = verfügbar

80FWC-M-54

LEISTUNGSDATEN BEI 50 HZ

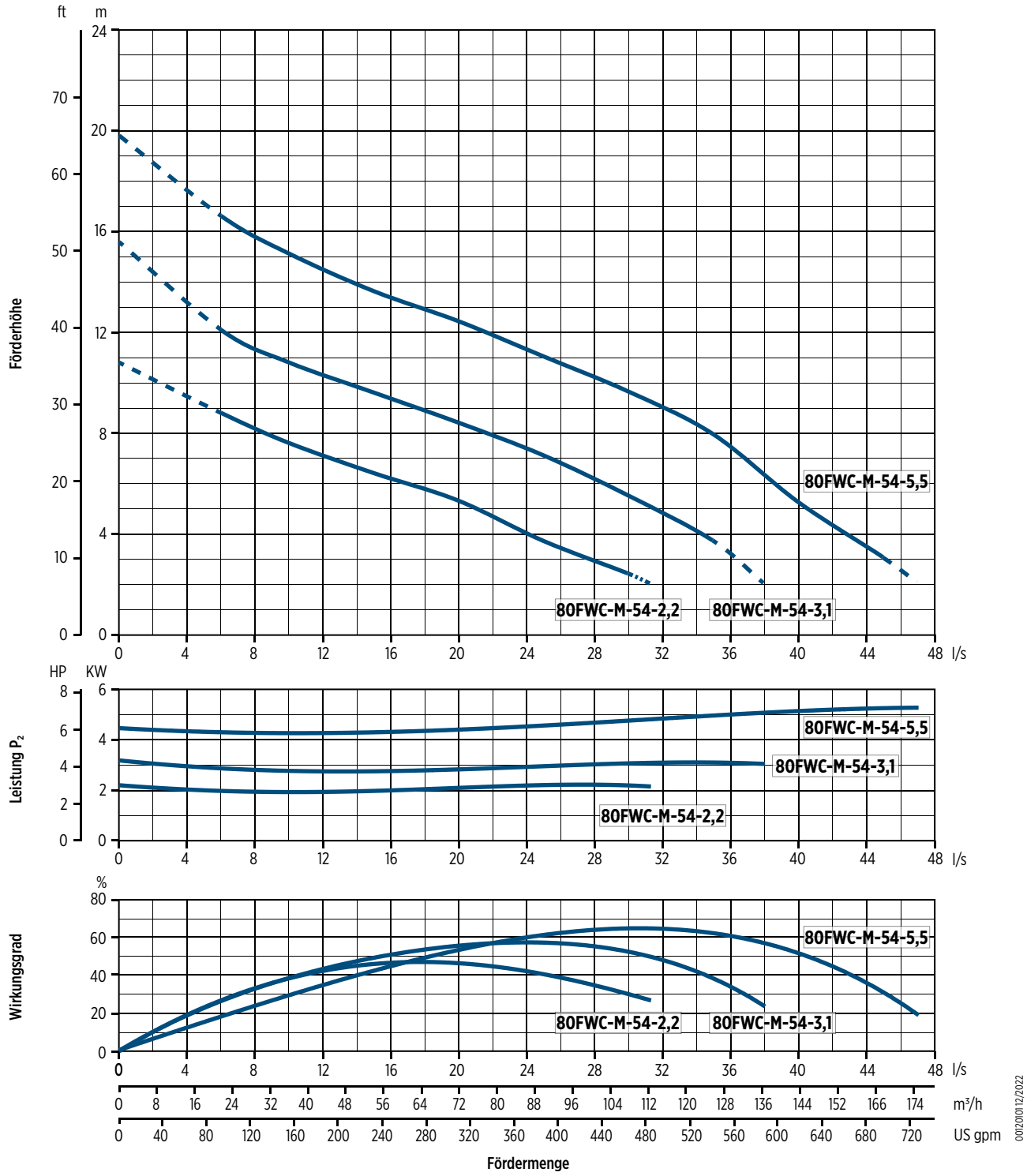

80FWC-M-54

ABMESSUNGEN

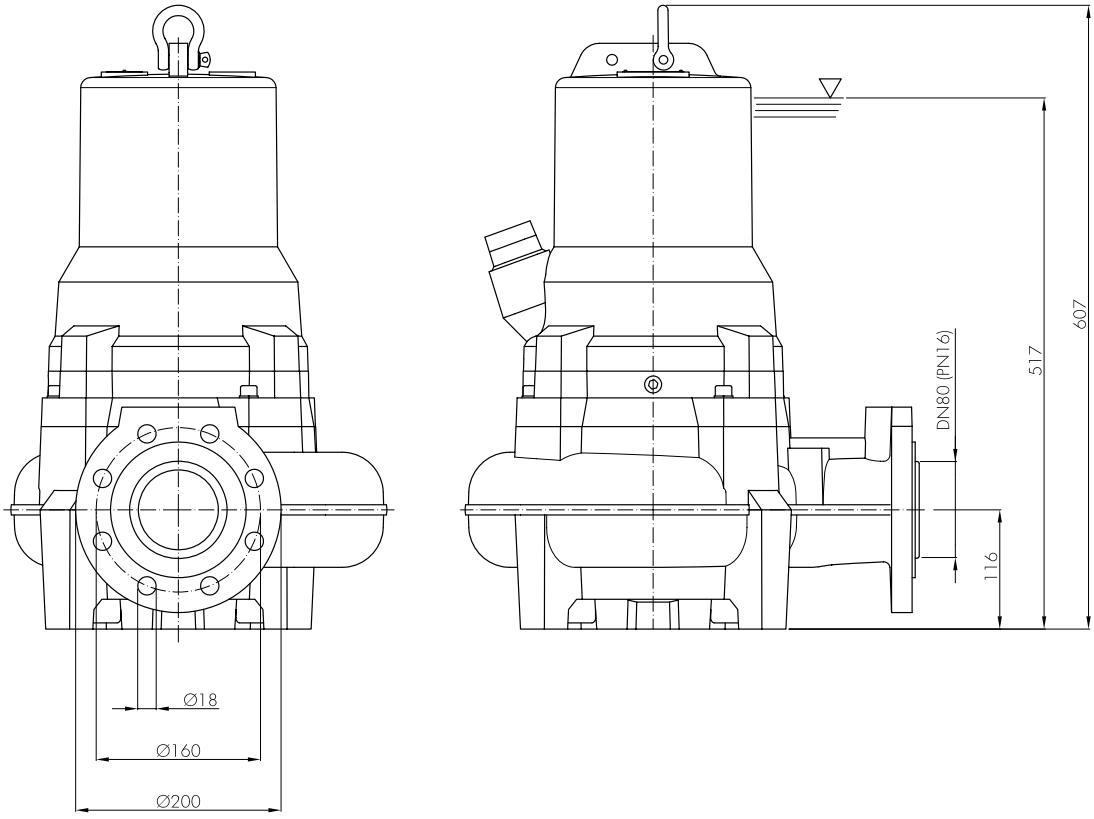

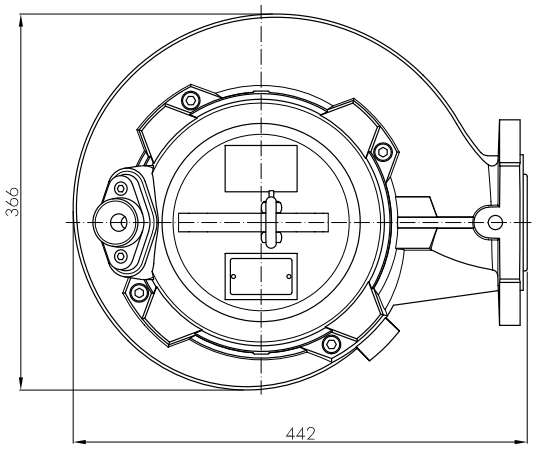

00130285 12/2022

Verpackung		
Pumpenmodell	Abmessungen [mm]	Gewicht [kg]
80FWC-M-54-2,2T	475x370x985	99
80FWC-M-54-3,1T		102
80FWC-M-54-5,5T		114

80FWC-M-54

INSTALLATION

Feste Installation mit Kupplungssystem

Dies ist die empfohlene Installation für die stationäre Pumpstation. Die Elektropumpe wird durch zwei Leitungen geführt und automatisch an das Kupplungssystem angeschlossen. Die Schnellkupplung gewährleistet, dass die Pumpe leicht ausgebaut und wieder eingebaut werden kann.

Ortsveränderliche installation

Transportabel als Notfallpumpe mit Schlauchanschluss und zur freien Installation im Brunnen.

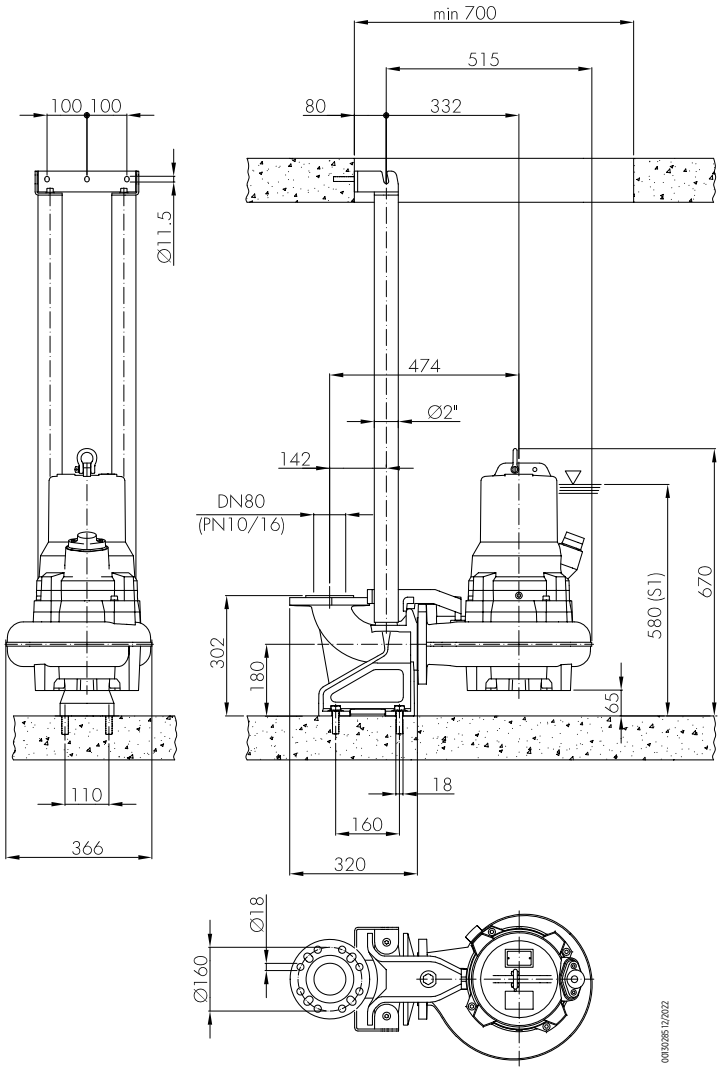

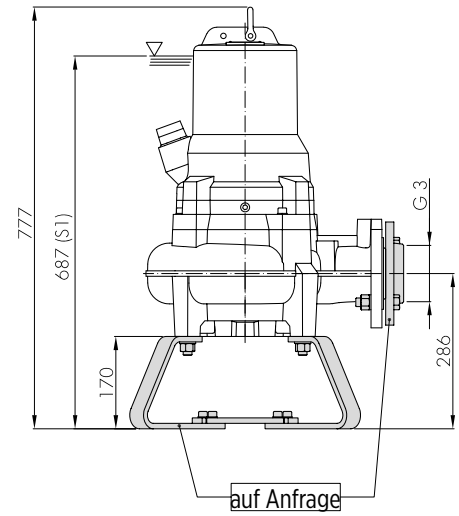

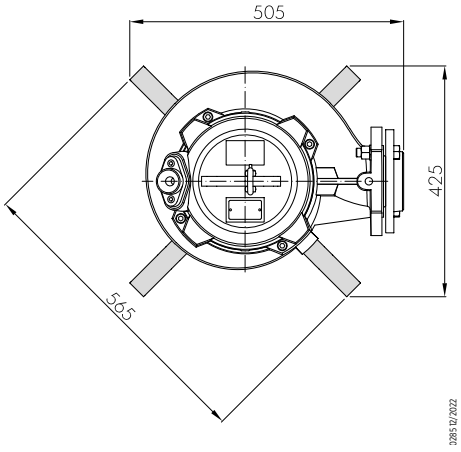

100FWC Serie– Tauchpumpen für Abwasser

- Pumpenmodelle – Auslass DN100:
  - 100FWC-M-54 (Einkanal-Laufrad, 4-poliger Motor)
- Laufradtyp: Einkanal (M)
- Doppelte Gleitringdichtung
- Komplett aus Gusseisen gefertigt
- 10 m Netzkabel S1RN8-F
- Edelstahlschäkel für Handling und Transport
- Umfangreiches Zubehörsortiment erhältlich



Technische Daten

- Fördermenge: bis zu 212,4 m^3/h
- Förderhöhe: bis zu 19 m
- Motorleistung: 2,2 - 5,5 kW
- Mindesteintauchtiefe: 517 mm
- Max. Eintauchtiefe: 5 m
- Freier Durchgang: 80 mm

Ausführung in Gusseisen
für den Einsatz unter widrigen Bedingungen

ZUBEHÖR

- Gewindeflansch-Set
- Grundrahmen
- Ersatzadapter für Fremdprodukte
- Kupplungssystem
- Kette AISI 316
- Schäkel AISI 316
- Weitere Informationen zum Zubehör finden Sie auf Seite 94



4-poliger Motor

Temperaturfühler
in der Wicklung

Doppelte Gleitringdichtung
für doppelte Sicherheit

Leitfähigkeitsfühler
in der Ölkammer für einen sichereren Betrieb



Einkanal-Laufrad (M)
für große Förderhöhe


Für Flüssigkeiten mit hohem Feststoffanteil oder mit faserförmigen Partikeln


Entnahme von Wasser aus Teichen, Bächen oder Gruben, Sammlung von Regenwasser


Pumpen von Industrieabwässern, vorgereinigten Abwässern und Schlamm


Förderung von Klarwasser und Regenwasser


Häusliches / Industrielles Grauwasser


Hebe- und Pumpstationen

100FWC Serie– Tauchpumpen für Abwasser

PRODUKT-BESCHREIBUNGSSCHLÜSSEL

100 | FW... | - | M | - | 5 | 2 | - | 1,8 | T

- Phasen: ‚M" (Einphasen); ‚T" (Dreiphasen)
- Nennleistung [kW]
- Anzahl der Pole: ‚4" (4-polig)
- Frequenz: ‚5" (50 Hz), ‚6" (60 Hz)
- Laufrad: „M" (Einkanal)
- Pumpenmodell: FWC (Franklin Wastewater Cast iron)
- Ø Auslass: „100" (DN100)

00140086 03/2026

ALLGEMEINE MERKMALE

Materialien/Bauform		
Laufräd		Gusseisen EN GJS400
Außengehäuse		Gusseisen EN GJL250
Pumpengehäuse		Gusseisen EN GJL250
Deckel		Gusseisen EN GJL250
Gleitringdichtung	**Motorseite**	Graphit/Aluminiumoxid
	Pumpenseite	Siliziumkarbid (SiC/SiC)
Motorwelle		Edelstahl AISI 420
Netzkabel	**Typ**	10 m S1RN8-F
	100FWC-M-54-2,2T, 100FWC-M-54-3,1T	4G1,5+3x1mm²
	100FWC-M-54-5,5T	4G2,5+3x1mm²
Motor		
Bauform		asynchroner Käfigläufer in Trockenkammer
Typ		4-polig; 50 Hz
Isolationsklasse		F
Schutzart		IP68
Spannung	**Dreiphasen**	400V ±10%
Sonde		Thermosonde
		Leitfähigkeitssonde
Einsatzgrenzen		
Max. Mediumstemperatur		+40 °C
pH-Wert der Förderflüssigkeit		6- 10
Dichte der Flüssigkeit		1,0 kg/dm³
Max. Eintauchtiefe		5 m
Mindesteintauchtiefe für Dauerbetrieb		442 mm
Freier Durchgang		80 mm
Max. Anzahl der Starts pro Stunde		20
Konstruktionsvarianten		

- 60-Hz-Version
- Verschiedene Spannungen

100FWC-M-54

HYDRAULISCHE LEISTUNG 50 HZ

Pumpenmodell	Q = Fördermenge														
	l/sec 0	8	10	15	20	25	30	35	38	40	42,8	45	50	55	59
	m^3/h 0	28,8	36	54	72	90	108	126	136,8	144	154,1	162	180	198	212,4
	US gpm 0	126,8	158,5	237,7	317	396,2	475,5	554,8	602,3	634	678,4	713,3	792,5	871,8	935,2
	H = Gesamtförderhöhe [m]														
100FWC-M-54-2,2T	10,6	**8,9**	**8,4**	**7,3**	**6,3**	**5,1**	**3,9**	**2,6**	**1,6**						
100FWC-M-54-3,1T	12,7	**11**	**10,5**	**9,4**	**8,4**	**7,2**	**6**	**4,5**	**3,6**	**3**	**2**				
100FWC-M-54-5,5T	19	**16**	**15,2**	**13,8**	**12,5**	**11,3**	**10,2**	**9,1**	**8,3**	**7,8**	**7,1**	**6,5**	**4,8**	**3**	**1,3**

Einsatzbereich

TECHNISCHE DATEN

Pump model	Motor absorbed power P_1	Rated power P_2		Voltage	Rated current	Phase	Power cable		Float switch	Discharge port	Weight [kg]
	[kW]	[kW]	[HP]	[V]	[A]		Length [m]	Type			
100FWC-M-54-2,2T	2,8	2,2	3	400	5,4	3 ~	10	4G1,5+3x1	-	DN100	97
100FWC-M-54-3,1T	3,9	3,1	4,2	400	7,5	3 ~	10	4G1,5+3x1	-	DN100	100
100FWC-M-54-5,5T	6,6	5,5	7,5	400	11,7	3 ~	10	4G2,5+3x1	-	DN100	112

"-" = not available
• = available

100FWC-M-54

LEISTUNGSDATEN BEI 50 HZ

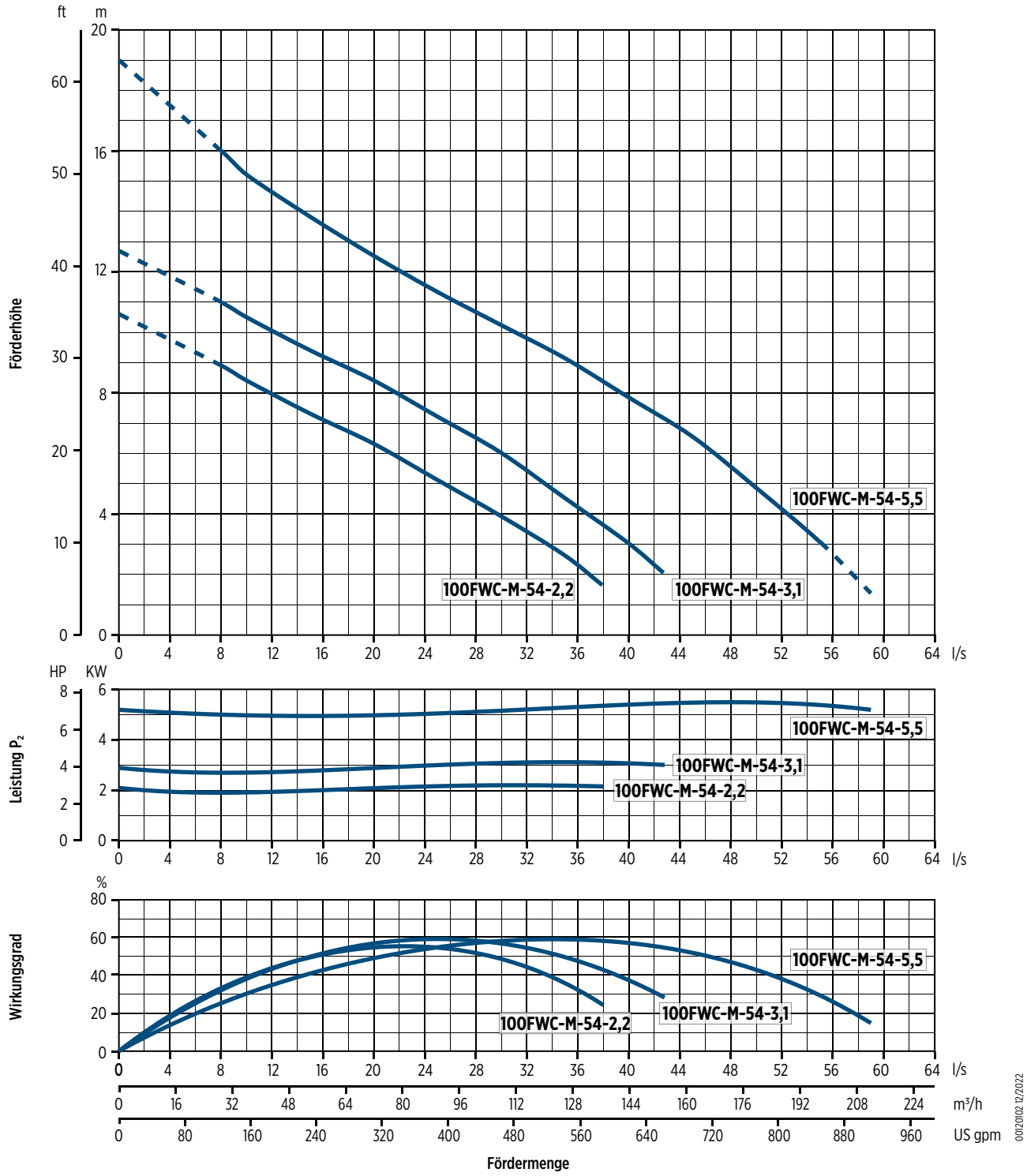

100FWC-M-54

ABMESSUNGEN

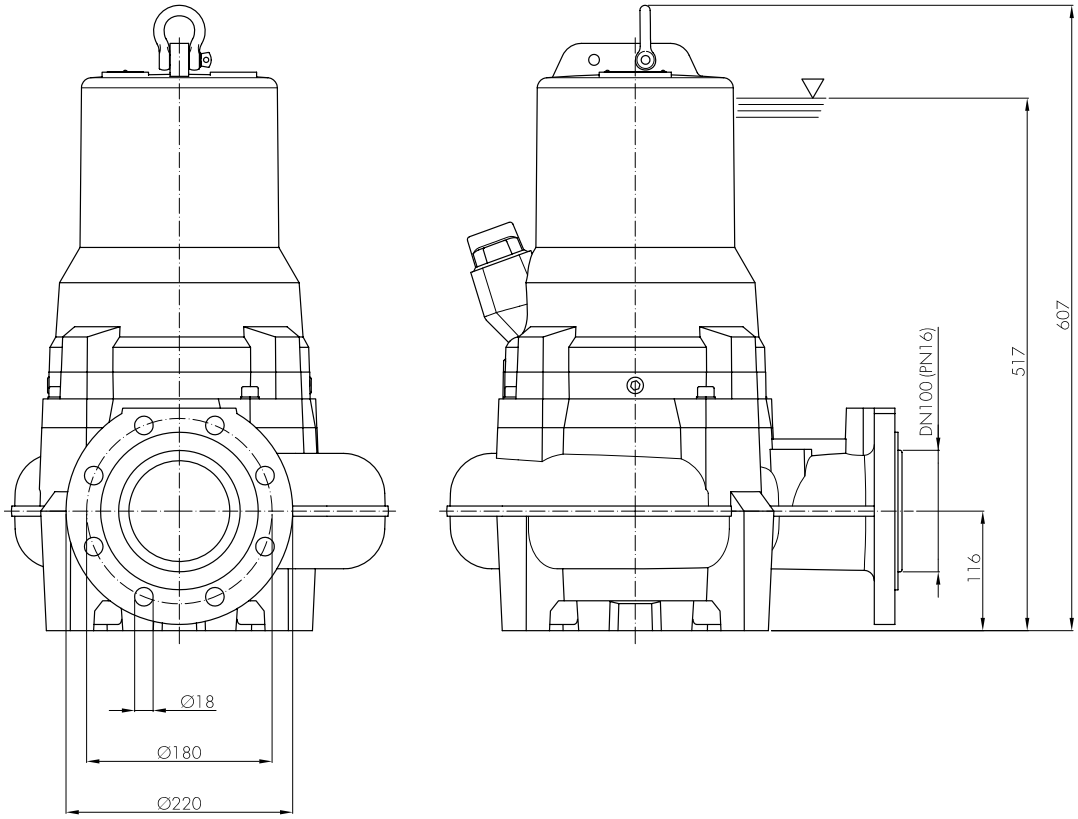

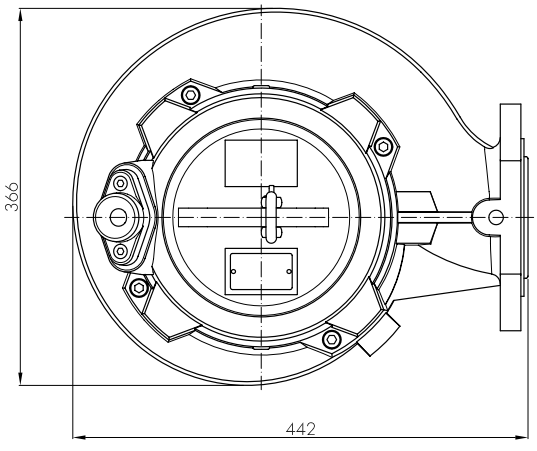

0030286 12/2022

Verpackung		
Pumpenmodell	Abmessungen [mm]	Gewicht [kg]
100FWC-M-54-2,2T	475x370x985	100
100FWC-M-54-3,1T		103
100FWC-M-54-5,5T		115

100FWC-M-54

INSTALLATION

Feste Installation mit Kupplungssystem

Dies ist die empfohlene Installation für die stationäre Pumpstation. Die Elektropumpe wird durch zwei Leitungen geführt und automatisch an das Kupplungssystem angeschlossen. Die Schnellkupplung gewährleistet, dass die Pumpe leicht ausgebaut und wieder eingebaut werden kann.

Ortsveränderliche installation

Transportabel als Notfallpumpe mit Schlauchanschluss und zur freien Installation im Brunnen.

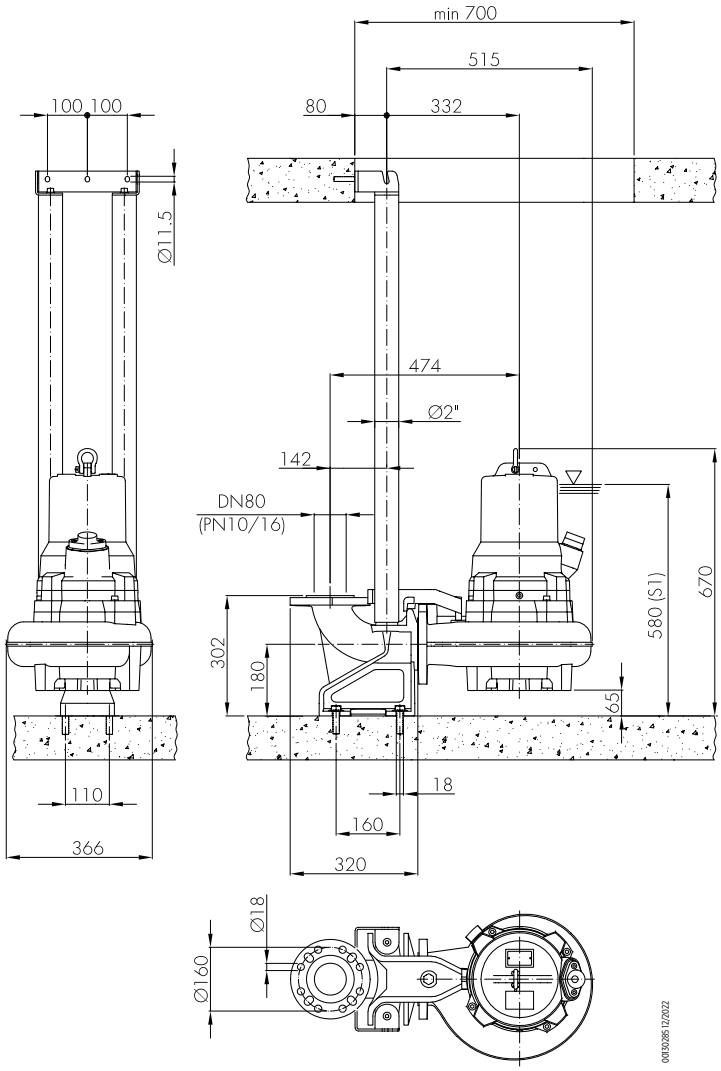

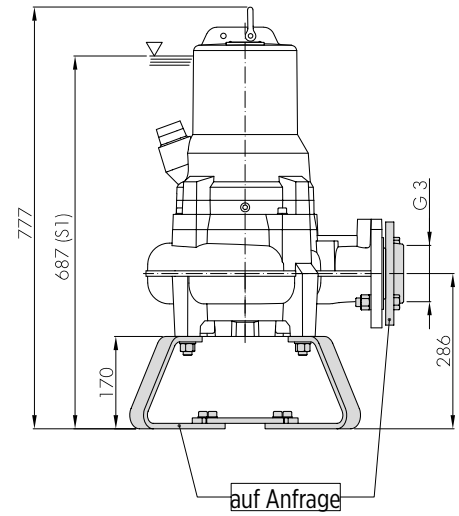

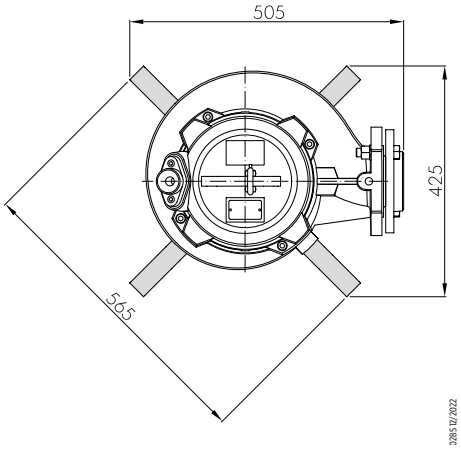

Pumpen mit Schneidwerk 50 Hz

FGX Serie



FGR Serie



Alles auf
Ihrem Smartphone!





YouTube video

FGX Serie – Tauchpumpen mit Schneidwerk

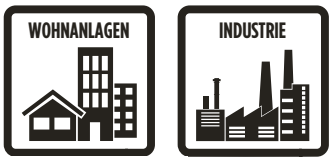

- Pumpenmodell:
  - 40FGX-52 (Auslassanschluss Ø 40 mm)
- Laufrad mit Schneidwerk zum Zerkleinern von fadenförmigen und faserigen Materialien in der Förderflüssigkeit
- Erhältlich mit oder ohne einstellbaren Schwimmerschalter
- Doppelte Gleitringdichtung in der Ölkammer (pumpenseitig SiC/SiC)
- Trockenläufermotor
- Komponenten aus Gusseisen mit Kataphorese-Beschichtung für erhöhte Korrosionsbeständigkeit
- Schnellkupplungen für einfache Wartung
- Schaltschrank mit thermischem Schutz für Drehstrommotoren erforderlich
- Einphasenausführungen bis 1,1 kW mit integriertem thermischem Schutz
- Bedienfeld mit Motorschutz, manueller Rückstellung und Start-/Anlaufkondensatoren
- Handgriff aus Edelstahl
- Umfangreiches Zubehörsortiment erhältlich

Technische Daten

- Fördermenge: bis zu 12,6 m^3/h
- Förderhöhe: bis zu 21 m
- Motorleistung: 0,75 -1,1 kW
- Mindesteintauchtiefe: 353 mm
- Max. Eintauchtiefe: 5 m

ZUBEHÖR

- Schlauchanschluss-Winkelstück
- Winkelstück mit Gewinde
- Gewindeflansch-Set
- Kupplungssystem
- Kette AISI 316
- Schäkel AISI 316
- Weitere Informationen zum Zubehör finden Sie auf Seite 94



Edelstahlmotor

Komponenten aus Gusseisen mit Kataphorese-Beschichtung

Kabellänge 10 m
(Einphasenpumpen mit Stecker)

Schnellkupplungen
für eine einfache Wartung

Trockenlaufmotor
für eine schnelle und einfache Wartung

Motoranschluss ohne Zugschrauben
für eine einfache Wartung

Doppelte Gleitringdichtung
(pumpenseitig SiC/SiC)

Schneidwerk
zum Zerkleinern von fadenförmigen Materialien, die in den Flüssigkeiten enthalten sind



Schneidwerk

Förderung von klarer, unbelasteter Flüssigkeit

Entnahme von Wasser aus Teichen, Bächen oder Gruben, Sammlung von Regenwasser

Abwasser (Lebensmittel- und Papierindustrie)

Förderung von Abwasser aus Gebäuden in Gebieten, die nicht an das öffentliche Abwassernetz angeschlossen sind

FGX Serie – Tauchpumpen mit Schneidwerk

PRODUKT-BESCHREIBUNGSSCHLÜSSEL

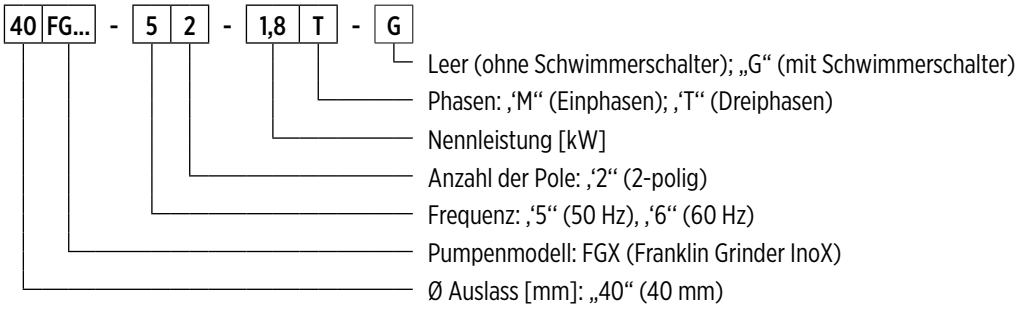

00140111 03/2026

ALLGEMEINE MERKMALE

Materialien/Bauform		
Laufräd		Gusseisen EN GJL200
Externes Gehäuse		Edelstahl AISI 304
Pumpengehäuse		Gusseisen EN GJL200 mit Kataphorese-Beschichtung
Deckel		Gusseisen EN GJL200 mit Kataphorese-Beschichtung
Schneidwerk		Vergüteter Edelstahl
Gleitringdichtung	**Motorseitig**	Graphit/Keramik
	Pumpenseitig	Siliziumkarbid (SiC/SiC)
Motorwelle		Edelstahl AISI 416
Netzkabel	**Typ**	10 m H07RN8-F
	Einphasen	4 x 1 mm² mit SHUKO-Stecker (CEE7/VII), Gehäuse mit manueller Überlastabschaltung sowie Anlauf- und Startkondensatoren
	Dreiphasen	4G1mm²
Motor		
Bauform		asynchroner Käfigläufermotor in Trockenkammer
Typ		2-polig; 50 Hz
Isolationsklasse		F
Schutzart		IP68
Spannung	**Einphasen**	230 V ±6 %, integrierter Überhitzungsschutz, integrierter Kondensator
	Dreiphasen	230V ±10%, 400V ±10%
Einsatzgrenzen		
Max. Mediumstemperatur		+40 °C
pH-Wert der Förderflüssigkeit		6- 10
Dichte der Flüssigkeit		1,0 kg/dm³
Max. Eintauchtiefe		5 m
Min. Eintauchtiefe für Dauerbetrieb		353 mm
Max. Anzahl der Starts pro Stunde		20
Konstruktionsvarianten		

- 60 Hz Version
- Verschiedene Spannungen
- Lebensmittelverträgliches Weißöl

40FGX-52

HYDRAULISCHE LEISTUNG 50 HZ

Pumpenmodell	Q = Fördermenge							
	l/sec 0	0,5	1	1,5	2	2,5	3	3,5
	m^3/h 0	1,8	3,6	5,4	7,2	9	10,8	12,6
	US gpm 0	7,9	15,8	23,7	31,7	39,6	47,5	55,5
	H = Gesamtförderhöhe [m]							
40FGX-52-0,75	18,5	**17,4**	**16,2**	**14**	**11,6**	**8,5**	**1,3**	
40FGX-52-1,1	21	**19,7**	**18,5**	**16,6**	**14,2**	**11,2**	**7,8**	**1**

Einsatzbereich

TECHNISCHE DATEN

Pumpenmodell	Aufgenommene Motorleistung P_1	Nennleistung P_2		Spannung	Nennstrom	Phasen	Netzkabel		Niveauschalter	Anlaufkondensator	Entlüftungsöffnung	Gewicht [kg]
	[kW]	[kW]	[HP]	[V]	[A]		Länge [m]	Typ		[µF]		
40FGX-52-0,75M	0,9	0,75	1	230	4,8	1 ~	10	4G1	-	20	G1½	18
40FGX-52-0,75M-G	0,9	0,75	1	230	4,8	1 ~	10	4G1	•	20	G1½	18
40FGX-52-0,75T	0,9	0,75	1	400	1,8	3 ~	10	4G1	-	-	G1½	18
40FGX-52-1,1M	1,4	1,1	1,5	230	6	1 ~	10	4G1	-	25	G1½	20
40FGX-52-1,1M-G	1,4	1,1	1,5	230	6	1 ~	10	4G1	•	25	G1½	20
40FGX-52-1,1T	1,4	1,1	1,5	400	2,1	3 ~	10	4G1	-	-	G1½	20

"-" = nicht verfügbar
• = verfügbar

40FGX-52

LEISTUNGSDATEN BEI 50 HZ

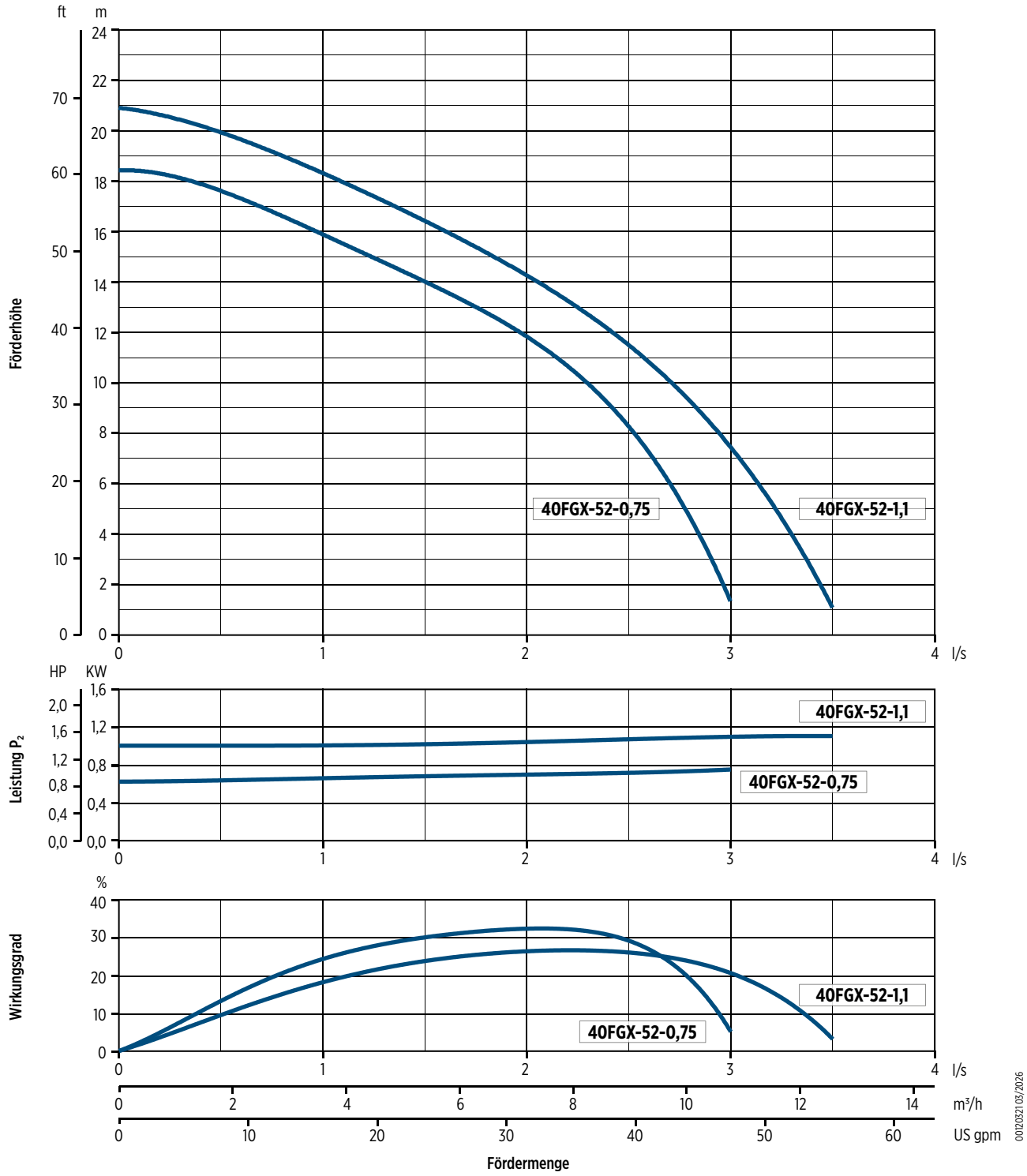

40FGX-52

ABMESSUNGEN

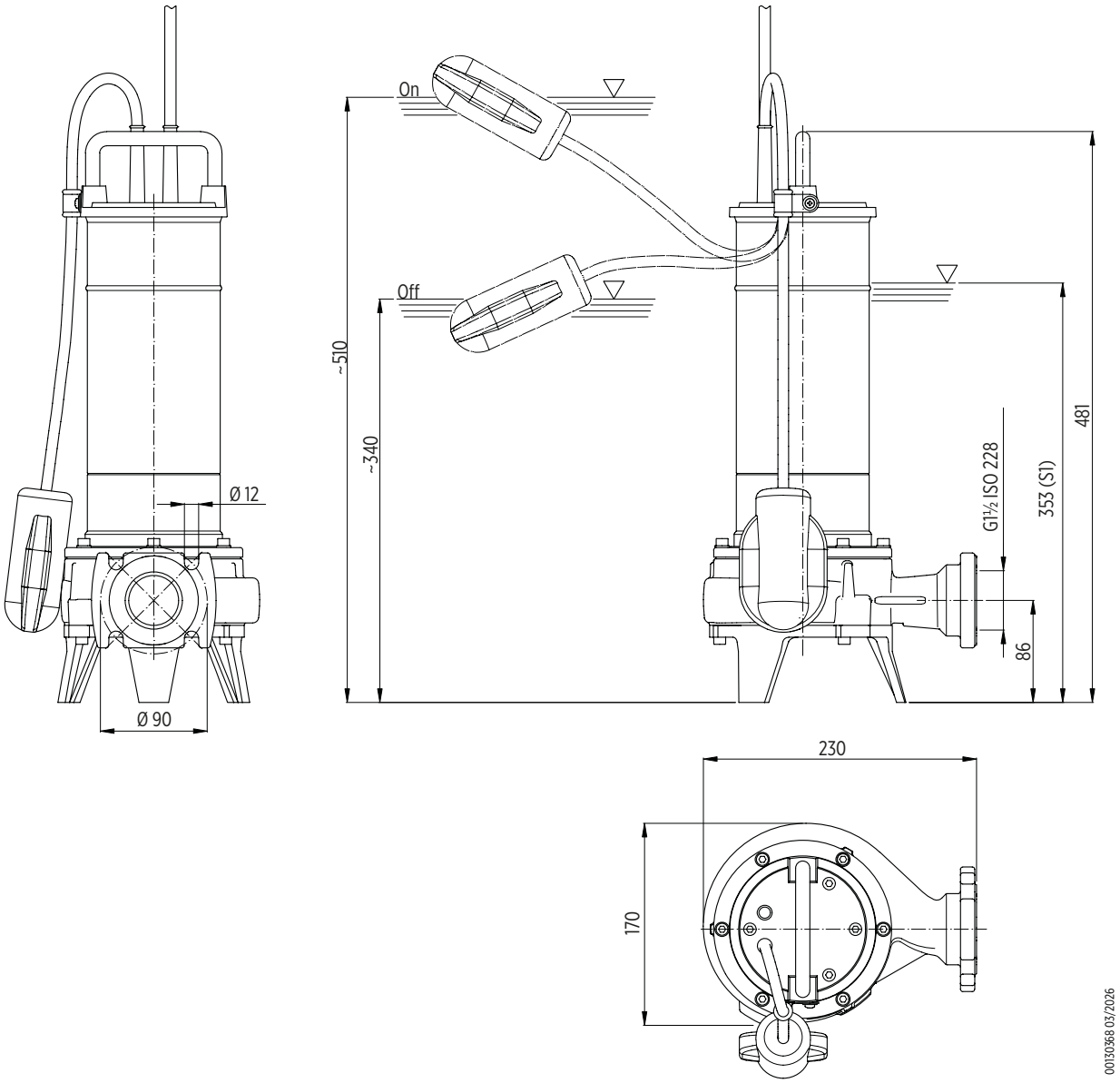

Verpackung		
Pumpenmodell	Abmessungen [mm]	Gewicht [kg]
40FGX-52-0,75	255x205x560	18,7
40FGX-52-1,1		20,7

Palette			
Pumpenmodell	Abmessungen [mm]	Anzahl der Pumpen	Gewicht [kg]
40FGX-52-0,75	800x1200x700	15	300
40FGX-52-1,1			325

40FGX-52

INSTALLATION

Permanente Installation mit Kupplungssystem

Dies ist die empfohlene Installationsart für die permanente Pumpstation. Die Elektropumpe wird durch zwei Rohre geführt und automatisch an das Kupplungssystem angeschlossen. Die Schnellkupplung gewährleistet, dass die Pumpe leicht ausgebaut und wieder eingebaut werden kann.

Ortsveränderliche installation

Als transportable Notpumpe mit Schlauchanschluss und zur freien Installation im Brunnen.

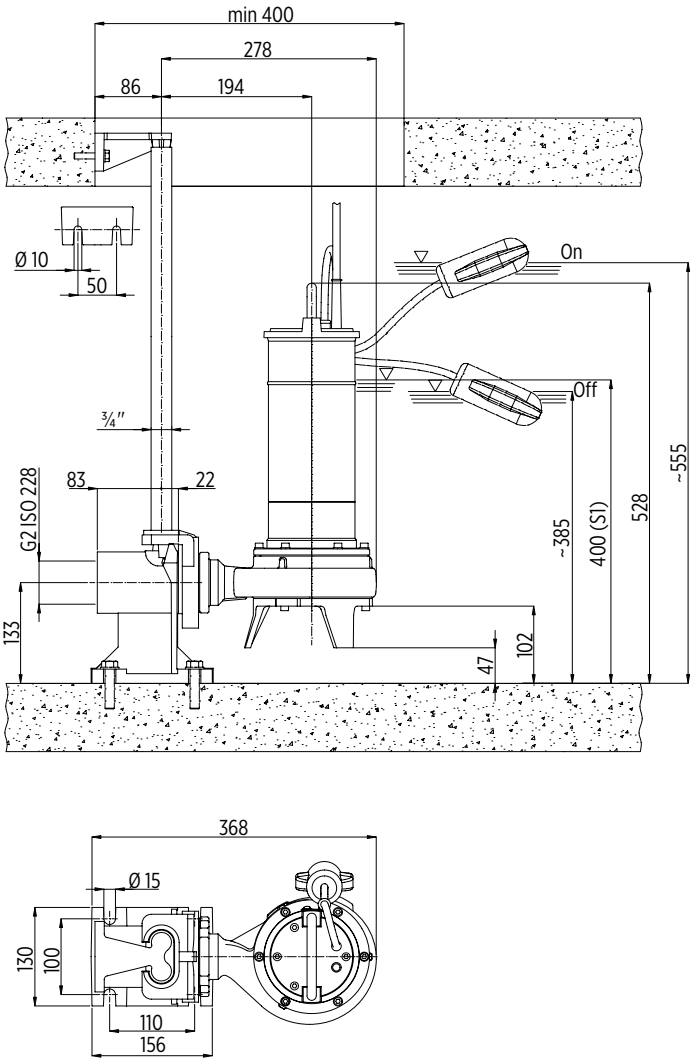

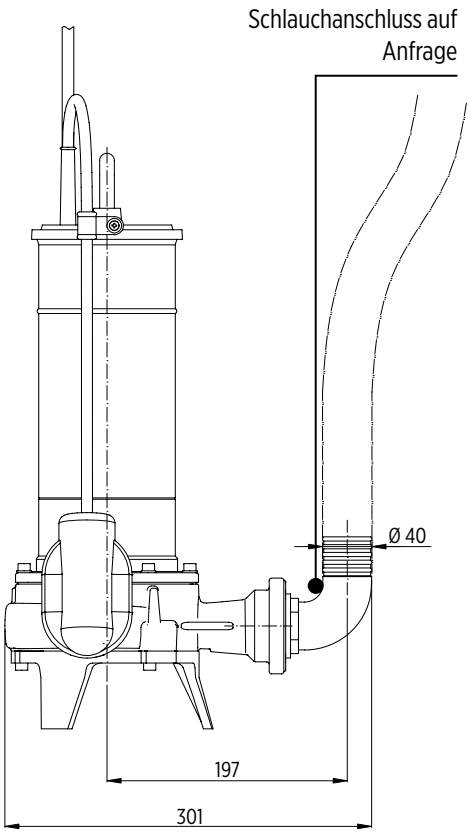

00130369 03/2026

50FGR Serie – Tauchpumpen mit Schneidwerk

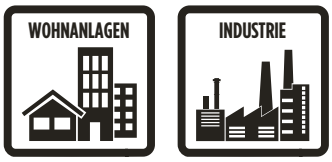

- Pumpenmodell:
  - 50FGR-52 (Auslassöffnung Ø 50 mm)
- Laufrad mit Schneidwerk zum Zerkleinern von fadenförmigen und faserigen Materialien in der Förderflüssigkeit
- Erhältlich mit oder ohne einstellbaren Schwimmerschalter
- Doppelte Gleitringdichtung
- Komplett aus Gusseisen gefertigt
- Einphasenausführung bis 1,1 kW mit integriertem thermischem Schutzschalter
- Bedienfeld mit Motorschutz, manueller Rückstellung und Start-/Anlaufkondensatoren
- Umfangreiches Zubehörsortiment erhältlich
- Handgriff aus Edelstahl

Technische Daten

- Fördermenge: bis zu 18 m^3/h
- Förderhöhe: bis zu 34 m
- Motorleistung: 1,1 - 2,2 kW
- Mindesteintauchtiefe:
  - 373 mm (50FGR-52-1,1M/T)
  - 440 mm (50FGR-52-1,6M/T, 50FGR-52-2,2T)
- Max. Eintauchtiefe: 5 m

ZUBEHÖR

- Winkelstück mit Gewinde (im Lieferumfang enthalten)
- Gewindeflansch-Set
- Kupplungssystem
- Kette AISI 316
- Schäkel AISI 316
- Band mit Opferanoden
- Weitere Informationen zum Zubehör finden Sie auf Seite 94

Ausführung aus Gusseisen
für den Einsatz unter widrigen Bedingungen

Kabellänge 10 m
(Einphasenpumpen mit Stecker)



2-poliger Motor

Doppelte Gleitringdichtung

Winkelstück G2“
im Lieferumfang enthalten

Schneidwerk
zum Zerkleinern von fadenförmigen Materialien, die in den Flüssigkeiten enthalten sind



Schneidwerk

Förderung von klarer, unbelasteter Flüssigkeit

Entnahme von Wasser aus Teichen, Bächen oder Gruben, Sammlung von Regenwasser

Abwasser (Lebensmittel- und Papierindustrie)

Förderung von Abwasser aus Gebäuden in Gebieten, die nicht an das öffentliche Abwassernetz

50FGR Serie – Tauchpumpen mit Schneidwerk

PRODUKT-BESCHREIBUNGSSCHLÜSSEL

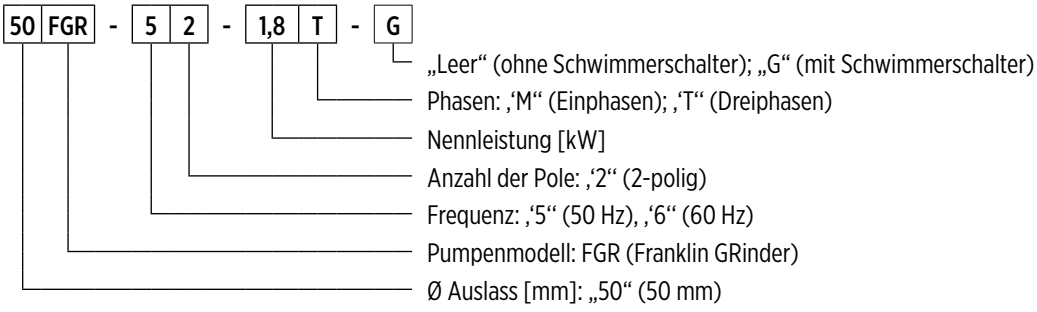

00140087 03/2026

ALLGEMEINE MERKMALE

Materialien/Bauform		
Laufräd		Gusseisen EN GJL200
Externes Gehäuse		Gusseisen EN GJL200
Pumpengehäuse		Gusseisen EN GJL200
Deckel		Gusseisen EN GJL200
Schneidwerk		Edelstahl AISI 431
Gleitringdichtung	**Motorseitig**	Graphit/Aluminiumoxid
	Pumpenseitig	Siliziumkarbid (SiC/SiC)
Motorwelle		Edelstahl AISI 431
Netzkabel	**Typ**	10 m H07RN-F
	Einphasen	4 x 1 mm² mit SHUKO-Stecker (CEE7/VII), Gehäuse mit manuellem Überlastschutz sowie Start- und Betriebskondensatoren
	Einphasen	4 x 2,5 mm² mit SHUKO-Stecker (CEE7/VII), Gehäuse mit manuellem Überlastschutz sowie Start- und Betriebskondensatoren
	Dreiphasen	4G1,5mm²
Motor		
Bauform		asynchroner Käfigläufermotor, ölgefüllt
Typ		2-polig; 50 Hz
Isolationsklasse		F
Schutzart		IP68
Spannung	**Einphasen**	230 V ±6 % mit integriertem Schutz vor Überhitzung (bis zu 1,1 kW)
	Dreiphasen	230V ±10%, 400V ±10%
Einsatzgrenzen		
Max. Mediumstemperatur		+40 °C
pH-Wert der Förderflüssigkeit		6- 10
Dichte der Flüssigkeit		1,0 kg/dm³
Max. Eintauchtiefe		5 m
Min. Eintauchtiefe für Dauerbetrieb	**50FGR-52-1,1M/T**	373 mm
	50FGR-52-1,6M/T 50FGR-52-2,2T	440 mm
Max. Anzahl der Starts pro Stunde		20
Konstruktionsvarianten		

- 60 Hz Version
- Verschiedene Spannungen
- Lebensmittelverträgliches Weißöl

50FGR-52

HYDRAULISCHE LEISTUNG 50 HZ

Pumpenmodell	Q = Fördermenge										
	l/sec 0	0,5	1	1,5	2	2,5	3	3,5	4	4,5	5
	m^3/h 0	1,8	3,6	5,4	7,2	9	10,8	12,6	14,4	16,2	18
	US gpm 0	7,9	15,8	23,7	31,7	39,6	47,5	55,5	63,4	71,3	79,2
	H = Gesamtförderhöhe [m]										
50FGR-52-1,1	21	**19**	**17**	**15,8**	**14**	**12**	**9,5**	**8,8**	**7,8**	**5,8**	**2**
50FGR-52-1,6	27	**25**	**21**	**20,5**	**19**	**18**	**15,5**	**14,5**	**13**	**10**	**5**
50FGR-52-2,2	34	**32**	**29,5**	**27,5**	**25,7**	**23,8**	**22**	**20**	**17,5**	**15**	**10**

Einsatzbereich

TECHNISCHE DATEN

Pumpenmodell	Aufgenommene Motorleistung P_1	Nennleistung P_2		Spannung	Nennstrom	Phasen	Netzkabel		Niveau-schalter	Anlaufkonden-sator	Entlüf-tungsöff-nung	Gewicht [kg]
	[kW]	[kW]	[HP]	[V]	[A]		Länge [m]	Typ		[µF]		
50FGR-52-1,1M	1,4	1,1	1,5	230	7	1 ~	10	4G1,5	-	30	G2 (Ø50)	34
50FGR-52-1,1M-G	1,4	1,1	1,5	230	7	1 ~	10	4G1,5	•	30	G2 (Ø50)	34
50FGR-52-1,1T	1,4	1,1	1,5	400	11	3 ~	10	4G2,5	-	-	G2 (Ø50)	34
50FGR-52-1,1T-G	1,4	1,1	1,5	400	11	3 ~	10	4G2,5	•	-	G2 (Ø50)	34
50FGR-52-1,6M	2,3	1,6	2,1	230	3	1 ~	10	4G1,5	-	40	G2 (Ø50)	40
50FGR-52-1,6M-G	2,3	1,6	2,1	230	3	1 ~	10	4G1,5	•	40	G2 (Ø50)	40
50FGR-52-1,6T	2,3	1,6	2,1	400	4	3 ~	10	4G1,5	-	-	G2 (Ø50)	40
50FGR-52-1,6T-G	2,3	1,6	2,1	400	4	3 ~	10	4G1,5	•	-	G2 (Ø50)	40
50FGR-52-2,2T	3,1	2,2	3	400	5	3 ~	10	4G1,5	-	-	G2 (Ø50)	42

"-" = nicht verfügbar
• = verfügbar

50FGR-52

LEISTUNGSDATEN BEI 50 HZ

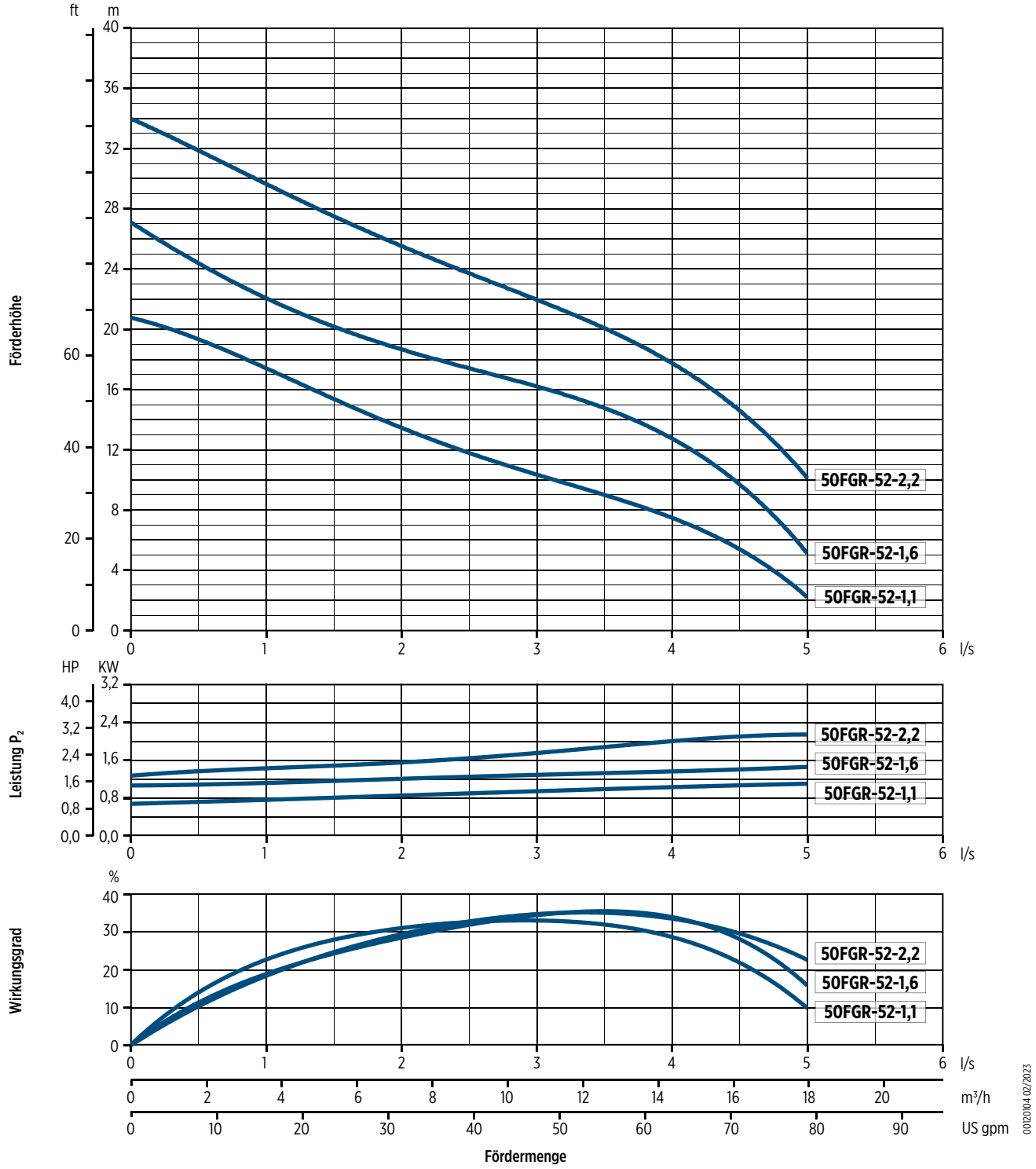

50FGR-52

ABMESSUNGEN

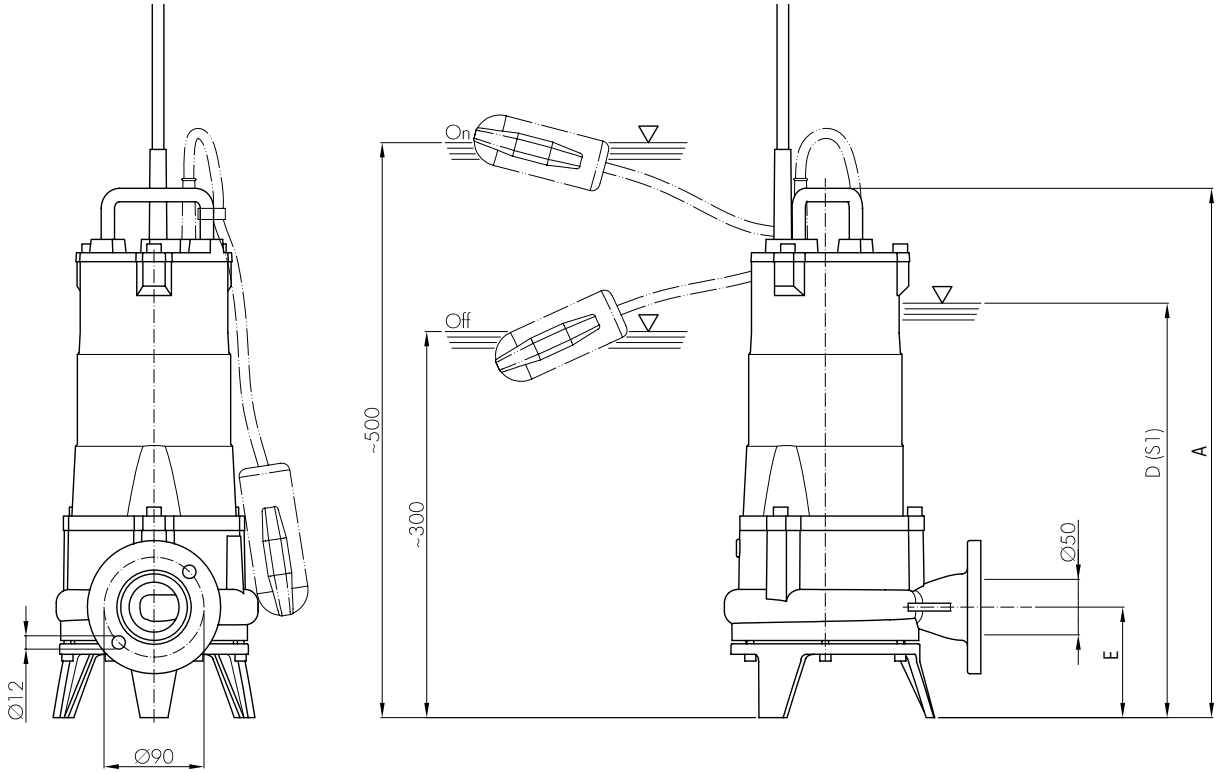

Pumpenmodell	Abmessungen [mm]				
	A	D	E	F	G
50FGR-52-1,1	477	373	100	185	231
50FGR-52-1,6	550	440	110	220	276
50FGR-52-2,2	550	440	110	220	276

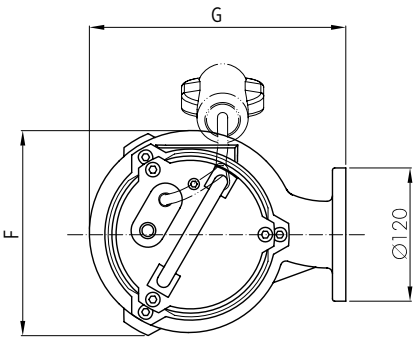

Verpackung		
Pumpenmodell	Abmessungen [mm]	Gewicht [kg]
50FGR-52-1,1	290x245x585	35
50FGR-52-1,6	300x260x585	41
50FGR-52-2,2		43

00130294 02/2023

50FGR-52

INSTALLATION

Permanente Installation mit Kupplungssystem

Dies ist die empfohlene Installationsart für die permanente Pumpstation. Die Elektropumpe wird durch zwei Rohre geführt und automatisch an das Kupplungssystem angeschlossen. Die Schnellkupplung gewährleistet, dass die Pumpe leicht ausgebaut und wieder eingebaut werden kann.

Ortsveränderliche installation

Als transportable Notpumpe mit Schlauchanschluss und zur freien Installation im Brunnen.

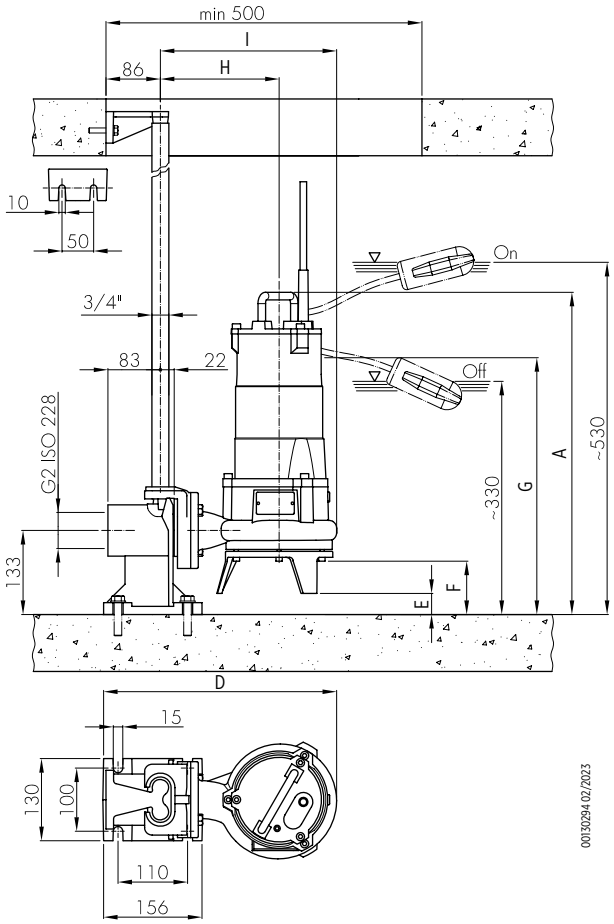

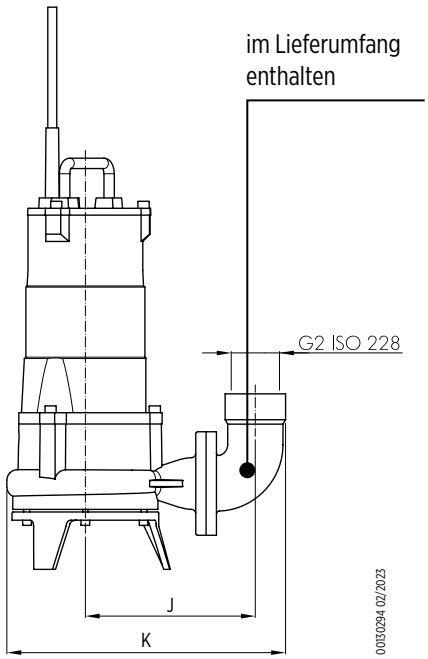

Pumpenmodell	Einbaumaße [mm]								
	A	D	E	F	G	H	I	J	K
50FGR-52-1,1	510	370	34	85	407	193	279	197	232
50FGR-52-1,6	574	414	24	76	464	215	324	224	368
50FGR-52-2,2	574	414	24	76	464	215	324	224	368

Tauchmotorpumpen für Abwasser 50 Hz

FLV Series



Alles auf
Ihrem Smartphone!





YouTube video

FLV Serie – Tauchmotorpumpen für Abwasser mit DC-Motor

WOHNANLAGEN

- Pumpenmodelle – Auslass-Ø 40 mm:
  - 40FLV-24 (24V)
  - 40FLV-12 (12V)
- Erhältlich mit oder ohne Ansaugkorb
- Gleitringdichtung aus Graphit/Keramik
- Gleichstrom-Permanentmagnetmotor in Trockenkammer
- Handgriff aus Edelstahl
- 12-V-Modell, geliefert mit 10 m Kabel und Klemmanschlüssen

Technische Daten

- Fördermenge: bis zu 20 m^3/h
- Förderhöhe: bis zu 12 m
- Motorleistung: 0,3 - 0,75 kW
- Mindesteintauchtiefe:
  - 300 mm (40FLV-24-0,3, 40FLV-12-0,3,40FLV-24-0,5)
  - 350 mm (40FLV-24-0,75)
- Max. Eintauchtiefe: 2 m
- Freier Durchgang: 20 mm

ZUBEHÖR

- Schlauchanschluss-Winkelstück
- Kette AISI 316
- Schäkel AISI 316
- Weitere Informationen zum Zubehör finden Sie auf Seite 94

Einfach zu installieren und geräuscharm

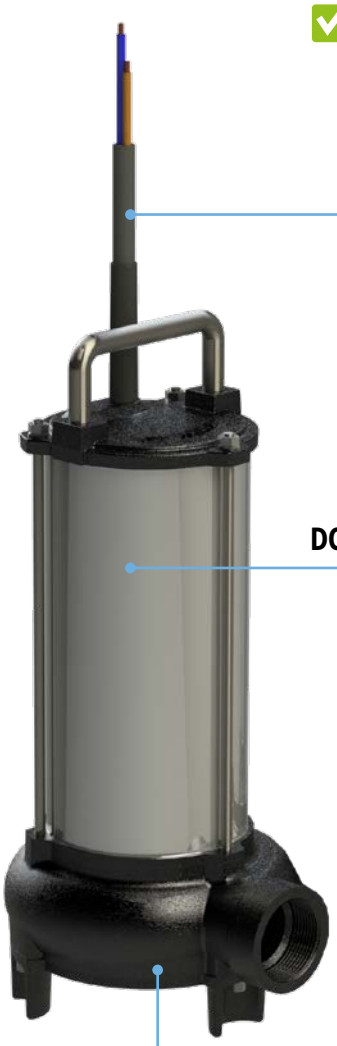

Kabellänge 5 m

DC-Permanentmagnetmotor

Erhältlich mit oder ohne Ansaugfilter

Drainage

Häusliches / Industrielles Grauwasser

Wasser aus Regenwasserkanälen, Kellern und netzunabhängigen Standorten ohne Stromanschluss

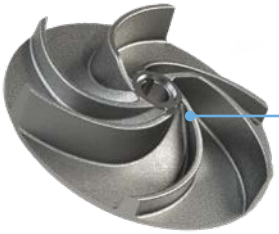

40FLV-12 (12V)

Franklin Electric

FLV Serie – Tauchmotorpumpen für Abwasser mit DC-Motor

PRODUKT-BESCHREIBUNGSSCHLÜSSEL

40 | FLV | - | 24 | - | 0,3

- 0,3 — Nennleistung [kW]
- 24 — Spannung DC: “12” (12V), “24” (24V)
- FLV — Pumpenmodell: FLV (Franklin Low Voltage)
- 40 — Ø Auslass [mm]: „40“ (40 mm)

0014008803/2026

ALLGEMEINE MERKMALE

Materialien/Bauform		
Laufräd		Gusseisen EN GJL200
Außengehäuse		Edelstahl AISI 304
Pumpengehäuse		Gusseisen EN GJL200
Gleitringdichtung	**Motorseitig 40FLV-24-0,3, 40FLV-24-0,5, 40FLV-24-0,75**	Dichtungsring
	Motorseitig 40FLV-24-0,3, 40FLV-24-0,5, 40FLV-24-0,75	Graphit/Aluminiumoxid
	Pumpenseite 40FLV-12-0,3	Siliziumkarbid (SiC/SiC)
Motorwelle		Edelstahl AISI 416
Netzkabel		5 m, Typ H07RN-F, 2 × 6 mm²
Motor		
Bauform		DC-Permanentmagnet Motor in Trockenkammer
Isolationsklasse		F
Schutzart		IP68
Spannung		24V C.C. +10% / -5% 12V C.C. +10% / -5%
Betriebsgrenzen		
Max. Mediumstemperatur		+40 °C
pH-Wert der Förderflüssigkeit		6 - 10
Dichte der Flüssigkeit		1,0 kg/dm³
Mindesteintauchtiefe		20 mm
Freier Durchgang		300 mm
Min. Eintauchtiefe für Dauerbetrieb	**40FLV-24-0,3, 40FLV-12-0,3,40FLV-24-0,5**	300 mm
	40FLV-24-0,75	350 mm
max. Starts pro Stunde		20
Konstruktionsvarianten		

- Gleitringdichtung aus Siliziumkarbid (SiC/SiC)
- Modell 40FLV-12-0,3 mit 10 m Kabel (1 x 16 mm²) und Klemmen für Batterien
- Einlass mit Sieb (Durchlass 8 mm)

40FLV

HYDRAULISCHE LEISTUNG 50 HZ

Pumpenmodell	Q = Fördermenge											
	l/sec 0	0,5	1	1,5	2	2,5	3	3,5	4	4,5	5	5,5
	m^3/h 0	1,8	3,6	5,4	7,2	9	10,8	12,6	14,4	16,2	18	19,8
	US gpm 0	7,9	15,8	23,7	31,7	39,6	47,5	55,5	63,4	71,3	79,2	87,2
	H = Gesamtförderhöhe [m]											
40FLV-24-0,3	8	**7**	**6,2**	**5,3**	**4,3**	**3,2**	**2,1**	**1**				
40FLV-24-0,5	10,9	**9,7**	**8**	**7,1**	**6,8**	**6**	**5**	**3,9**	**2,9**	**1,5**		
40FLV-24-0,75	12	**11**	**10**	**9**	**8**	**7**	**5,8**	**5,1**	**4,5**	**3,9**	**3**	**2**
40FLV-12-0,3	7,5	**7**	**6**	**5**	**4**	**3,1**	**2,5**	**2**	**0,8**			

Einsatzbereich

TECHNISCHE DATEN

Pumpenmodell	Leistungsaufnahme des Motors P_1	Nennleistung P_2		Spannung	Nennstrom	Netzkabel		Auslassöffnung	Gewicht [kg]
	[kW]	[kW]	[HP]	[V]	[A]	Länge [m]	Typ		
40FLV-24-0,3	0,4	0,3	0,4	24CC	17	5	2X6	G1½	11
40FLV-24-0,5	0,62	0,5	0,7	24CC	26	5	2X6	G1½	12
40FLV-24-0,75	0,84	0,75	1	24CC	35	5	2X6	G1½	17
40FLV-12-0,3	0,4	0,3	0,4	12CC	34	5	2X6	G1½	11

40FLV

LEISTUNGSDATEN BEI 50 HZ

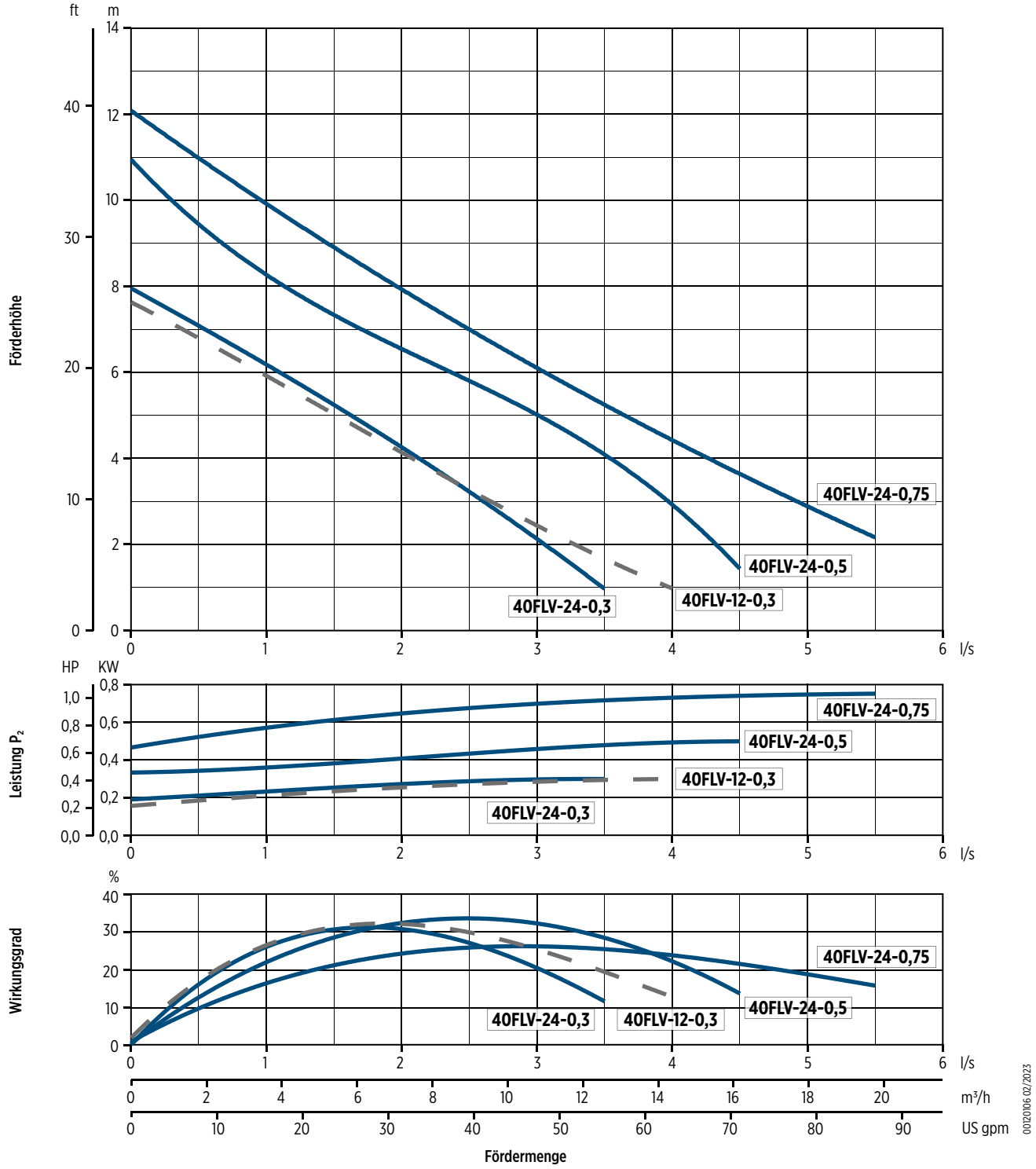

40FLV

ABMESSUNGEN

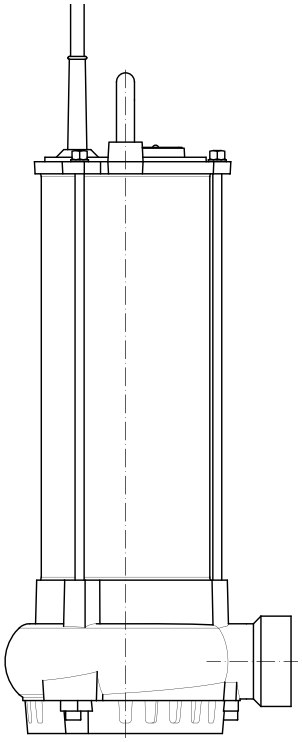

Ausführung mit Filter auf Anfrage

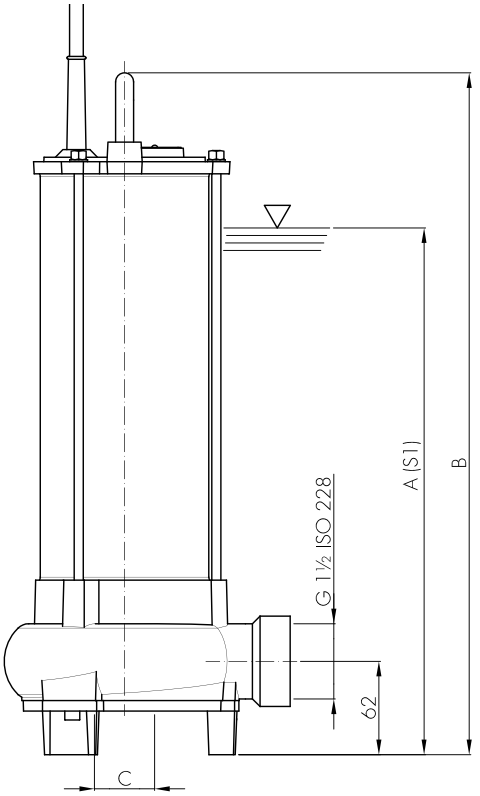

Abmessungen [mm]			
Pumpenmodell	A	B	C
40FLV-24-0,3	300	402	30
40FLV-24-0,5	300	402	30
40FLV-24-0,75	350	453	40
40FLV-12-0,3	300	402	30

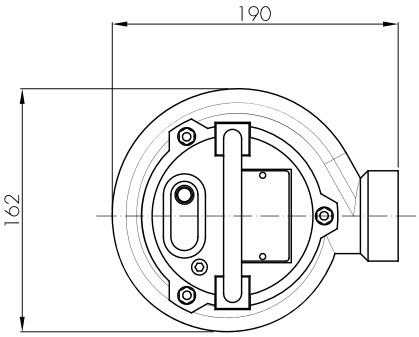

Verpackung		
Pumpenmodell	Abmessungen [mm]	Gewicht [kg]
40FLV-24-0,3	220x180x450	11,5
40FLV-24-0,5		12,5
40FLV-24-0,75	220x200x450	17,7
40FLV-12-0,3	220x180x450	11,5

Palette			
Pumpenmodell	Abmessungen [mm]	Anzahl der Pumpen	Gewicht [kg]
40FLV-24-0,3	800x1200x800	32	400
40FLV-24-0,5		32	440
40FLV-24-0,75		24	460
40FLV-12-0,3		32	400

40FLV

INSTALLATION

Ortsveränderliche installation

Als transportable Notpumpe mit Schlauchanschluss und zur freien Installation im Brunnen.

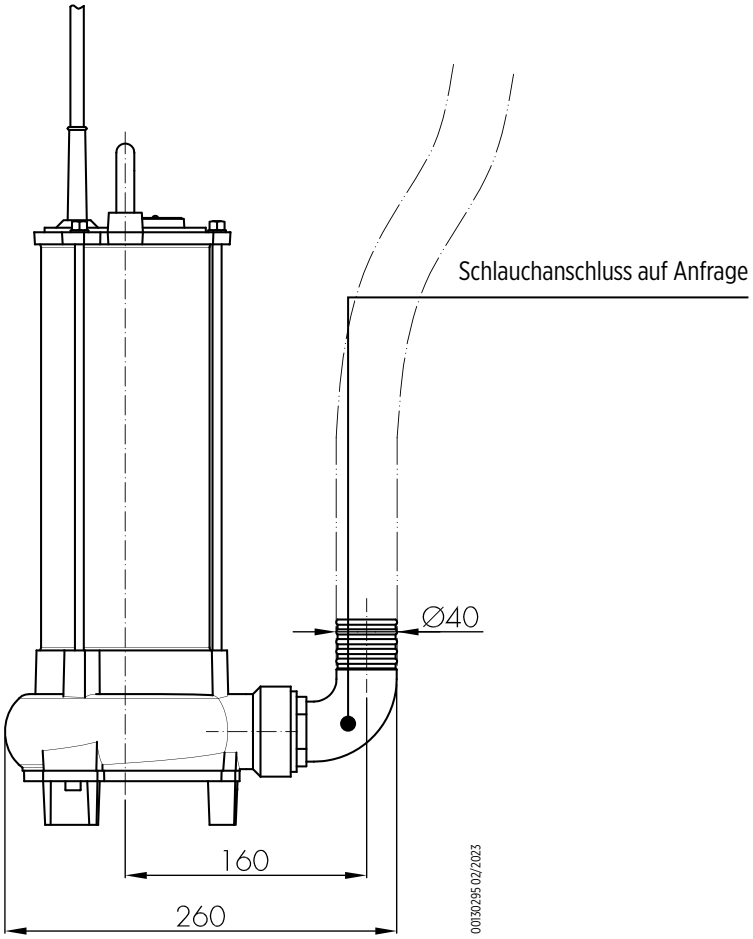

Zubehör

Zubehörtyp		FWX Serie		FWC Serie				FGX Serie	FGR Serie	FLV Serie
		40FWX	50FWX	50FWC	65FWC	80FWC	100FWC	40FGX	50FGR	40FLV
Schlauchanschluss		-	G2"M - Ø50 908616B	G2"M - Ø50 908616B	-	-	-	-	G2"M - Ø50 908616B	-
Schlauchanschluss-Winkelstück		G1"1/2M - Ø40mm 8640XB	-	-	-	-	-	G1"1/2M - Ø40mm 8640XB	-	G1"1/2 M - Ø40mm 8640XB
Winkelstück mit Gewinde		Ø50 - G2"F 908658	Ø50 - G2"F 908658	Ø50 - G2"F 908658 (im Lieferumfang enthalten)	-	-	-	Ø50 - G2"F 908658	Ø50 - G2" F 908658 (im Lieferumfang enthalten)	-
Gewindeflansch-Set		G2"F 908719	G2"F 908719	G2" F 908719	-	-	-	G2"F 908719	G2" F 908719	-
Grundrahmen		-	-	-	-	DN80 & DN100 308603	DN80 & DN100 308603	-	-	-
Ersatzadapter für Fremdprodukte		-	DN50 - DN50 908639	DN50 - DN50 908639	DN65 - DN65 908641	DN80 - DN80 908644	DN100 - DN100 908646	-	-	-
Storz-Kupplung		-	DN52(C)/ G2"M 208630B	DN52(C)/ G2" M 208630B	-	-	-	-	-	-
Kupplungssystem		Ø50 - 2"F 958601	Ø50 - 2"F 958601	Ø50 - G2" F 958601	DN65 - G2"1/2 F 908634	DN80 - DN80 908622	DN100 - DN100 908624	Ø50 - G2" F 958601	Ø50 - G2" F 958601	G1"1/2 - G2" F 958603
Kette AISI 316		5m x Ø5mm 353910B	5m x Ø5mm 353910B	5m x Ø5mm 353910B	5m x Ø5mm 353910B	5m x Ø6mm 353911B	5m x Ø6mm 353911B	5m x Ø5mm 353910B	5m x Ø5mm 353910B	5m x Ø5mm 353910B
Schäkel AISI 316		Ø6mm 353901B	Ø6mm 353901B	Ø6mm 353901B	Ø6mm 353901B	Ø10mm 353902B	Ø10mm 353902B	Ø6mm 353901B	Ø6mm 353901B	Ø6mm 353901B
Band mit Opferanoden	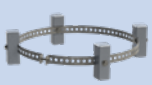	-	-	908712	908712	-	-	-	908712	-

Zubehör

Zubehörtyp		5m	10m	15m	20m
Schwimmer-schalter für Klarwasser		902604B	902601B	902612B	902603B
Schwimmer-schalter für Abwasser		902609B	902605B	902606B	902607B

KATALOGREVISION ÄNDERUNGSNOTIZEN

Rev. Nr.	Änderungen	Seite
01	40FGR Korrektur der technischen Daten	84
02	Modellkorrektur: von „50FWC-V-54-1,5“ zu „50FWC-V-54-1,1“	38-42
03	Satz „Schlauchanschluss auf Anfrage“ bei 50FWC und 50FGR gelöscht	30, 36, 42, 92
	40FGR Korrektur der Datentabelle „Allgemeine Merkmale“ bezüglich des Einphasen-Netzkabels	82
	50FGR Korrektur der Datentabelle „Allgemeine Merkmale“ bezüglich des Einphasen-Netzkabels	88
	50FWC-V-52-1,6M Korrektur des Einphasen-Netzkabels auf „4G2,5mm², Kondensatorbox und SCHUKO-Stecker (CEE 7/VII)“	38
	50FWC V und 50FWC M Korrektur der technischen Daten von „0,75 PS“ auf „1,2 PS“	28, 34
	50FGR (50FGR-52-1,1T, 50FGR-52-1,1T-G, 50FGR-52-1,6M, 50FGR-52-1,6M-G) Korrektur der technischen Daten: Motorleistungsaufnahme P1 und Nennleistung P2	90
	50FGR Korrektur der technischen Daten – Abschnitt Startkondensator	90
	32FWS V, 40FWS V, 50FWS V Allgemeine Merkmale – Korrektur der Einphasen-Motorspannung	8, 14, 20
04	ED-EGT/EGF-Entwässerungspumpenmodelle hinzugefügt	5-16
	Abschnitt „EDV Hydraulische Leistung 50 Hz ≈ 2900 1/min“ entfernt	10
	Abschnitt „EGN – Tauchentwässerungspumpen für sauberes Wasser“ entfernt	All
	Tabellen aktualisiert	6, 8, 10, 14, 15, 16
	Abschnitt „Produktidentifikationscode“ geändert	6
	EGN-Modell entfernt	All
	EDV-Modell entfernt	All
	„HH“ (Versionen mit hoher Förderhöhe) aus dem Produktidentifikationscode der Serien FWS-FWC entfernt	18
	50FWC V Aktualisierung der allgemeinen Merkmale: 1~ Spannung	38
	50FWC M Aktualisierung der allgemeinen Merkmale: 1~ Spannung	44
	50FWC V4 Aktualisierung der allgemeinen Merkmale: 1~ Spannung	50
	65FWC V4 Aktualisierung der allgemeinen Merkmale: 1~ Spannung	68
	50FGR Aktualisierung der Tabelle mit technischen Daten	102
05	Abschnitt „Produktidentifikationscode“ geändert	6
	ED Allgemeine Merkmale aktualisiert: Netzkabel, Standardspannung des Motors	6
	ED Tabelle mit Abmessungen und Gewichten aktualisiert	8
	ED Tabelle mit hydraulischen Leistungsdaten für Drehstrom entfernt	10
07	FWS-Serie und Modell 40 FGR entfernt	-
	Abschnittsstrukturen überarbeitet	All
	FWX-Serie hinzugefügt	19-28
	FGX-Serie hinzugefügt	75-80-95-96
	Abschnitt „Zubehör“ hinzugefügt	93-94



Franklin Electric

Franklin Electric Europa GmbH
Rudolf-Diesel-Str. 20 - 54516 Wittlich
DEUTSCHLAND
Telefon: +49 (0) 6571 - 105-0
Fax: +49 (0) 6571 - 105-510
Email: info@franklin-electric.de

Franklin Electric S.r.l.
Via Asolo, 7 - 36031 Dueville (Vicenza)
ITALIEN
Telefon: +39 0444 361114
Fax: +39 0444 365247
Email: sales.it@fele.com

franklinwater.eu

10000015088 DE REV.07_04-2026

Einzelunternehmen, das der Kontrolle und Koordinierung von Franklin Electric Co., Inc. unterliegt.
Franklin Electric behält sich das Recht vor, die Spezifikationen ohne vorherige Ankündigung zu ändern.