PRODUKTKATALOG

Franklin Electric

NCV SERIE 50 HZ

VERTIKALE MEHRSTUFIGE PUMPEN





franklinwater.eu

FPS

INDEX

NCV Serie 50 Hz- Vertikale mehrstufige Pumpen 3
Produkt-Beschreibungsschlüssel 4
Allgemeine Merkmale 4
Produkt-Beschreibungsschlüssel 5
Pumpentypenschild 6

Ersatzteile und Materialien 7

Motorspezifikation 8
Motoreffizienz 8

Leistungskennlinien und Technische Daten 9
ErP Verordnung 10
Leistungsauswahl 11
4NCV 12
7NCV 14
10NCV 16
15NCV 18

Hydraulik Anschluss 20

Franklin Electric behält sich das Recht vor, die Spezifikationen ohne vorherige Ankündigung zu ändern.
For the most up-to-date product information, visit **franklinwater.eu**.

NCV Serie 50 Hz- Vertikale mehrstufige Pumpen

- Hochwertige, effiziente vertikale mehrstufige Kreiselpumpen
- Kompaktes Design / gemäß ISO-Norm 9906
- Hohe Hydraulikleistung / Reduzierter Energieverbrauch
- Standardisierte Kupplung zwischen Pumpe und Motor
- Multiples Befestigungsdesign für schnelle Wartung, inkl. Gegenflansche mit Gewinde
- Noryl Laufräder und Leiträder
- Einfache Installation über parallele Schnittstellen (Edelstahl-Gegenflansche inklusive)
- Erhältlich in verschiedenen Modellreihen (4NCV, 7NCV, 10NCV, 15NCV)

Technische Daten

- Motor Servicefaktor (SF): 1,15
- Fördermenge: bis zu 18 m^3/h
- Förderhöhe: bis zu 180 m
- Motorleistung: von 0,75 kW bis 7,5 kW
- Max. Arbeitsdruck: PN25
- Flüssigkeitstemperaturbereich: 0°C / +40°C
- Dreiphasen-Asynchronmotoren
- Isolationsklasse: F
- Schutzart: IP55
- Max. Umgebungstemperatur: 40°C

Hohe Hydraulikleistung

Robuste und kompakte Bauweise



Standard Motor

Kein Anlauflager

Gleitringdichtung
Karbon/Keramik/EPDM

Laufräder und Leiträder
aus Noryl

Einfache Installation über parallele Schnittstellen
Edelstahl-Gegenflansche im Lieferumfang enthalten

Die aktuellste Version unserer Kataloge finden Sie auf unserer Webseite:



Wasserverteilung, Druckerhöhung,

Bewässerung, Wasseraufbereitung, Gartenbau,Sprinkler

Häusliche, industrielle und landwirtschaftliche Systeme

Zirkulation von Warm- und Kaltwasser für Heizung- und Klimaanlagen

NCV Serie – Vertikale mehrstufige Pumpen

ALLGEMEINE MERKMALE

Modell		4	7	10	15
Nenndurchfluss [m³/h]		3.5	5	10	13
Max. Mediumstemperatur [°C]		40			
Einsatzbereich [m³/h]		1,0 - 5,5	1,0 - 7,0	2,0 - 14,0	2,5 - 17,0
Max. Druck	**Standardversion**	25	25	25	25
Motorleistung [kW] (2-polig)		0,75 - 1,5	1,1 - 3,0	2,2 - 5,5	2,2 - 7,5
Materialausführung	**P [GG+Noryl]**	•	•	•	•
Hydraulikanschluss (Abmessungen)	**Ovale Flansche**	•	•	•	•

"-" = nicht verfügbar
• = verfügbar

PRODUKT-BESCHREIBUNGSSCHLÜSSEL

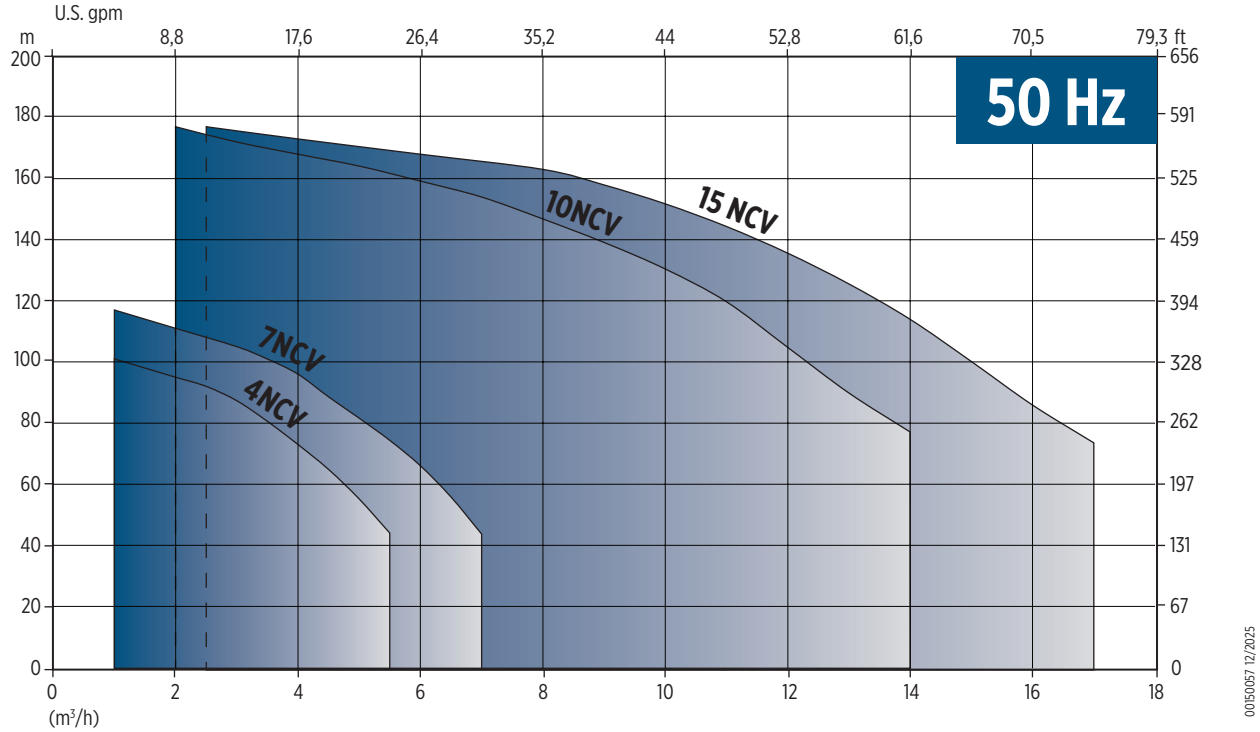

NCV Serie – Vertikale mehrstufige Pumpen

PRODUKT-BESCHREIBUNGSSCHLÜSSEL

4	NCV	07	X	-	P	S	-	T	5	2	B	007	-	BVE	-	PE

Motortyp	“PE” (Pumpe)	
Gleitringdichtung	“BVE” (Graphit/Keramik/EPDM)	
Motorleistung [kWx10]		
Motorspannung	“0” (200V) “1” (115-230V) “2” (230V) “3” (380-415V) “4” (460V) “5” (575V) “6” (220V)	“8” (230-460V) “9” (415V) “A” (190-380V) “B” (230-400V) “C” (400-690V) “D” (220-380V)
Anzahl der Pole	“2” (2-polig)	
Frequenz	“5” (50Hz, 3000rpm)	“6” (60Hz, 3600rpm)
Motorphasen	“T” (Dreiphasen), “M” (Einphasen)	
Pumpenversion	“S” (Standardversion) “M” (Motor überdimensioniert)	
Materialausführung	„P“ (Gusseisen mit Noryl- Lauf- und Leiträdern)	
Getrimmte Laufräder		
Anzahl der Stufen		
Pumpenmodell		
Modell-Nr.		

00140019T 01/2020

NCV Serie – Vertikale mehrstufige Pumpen

PUMPENTYPENSCHILD

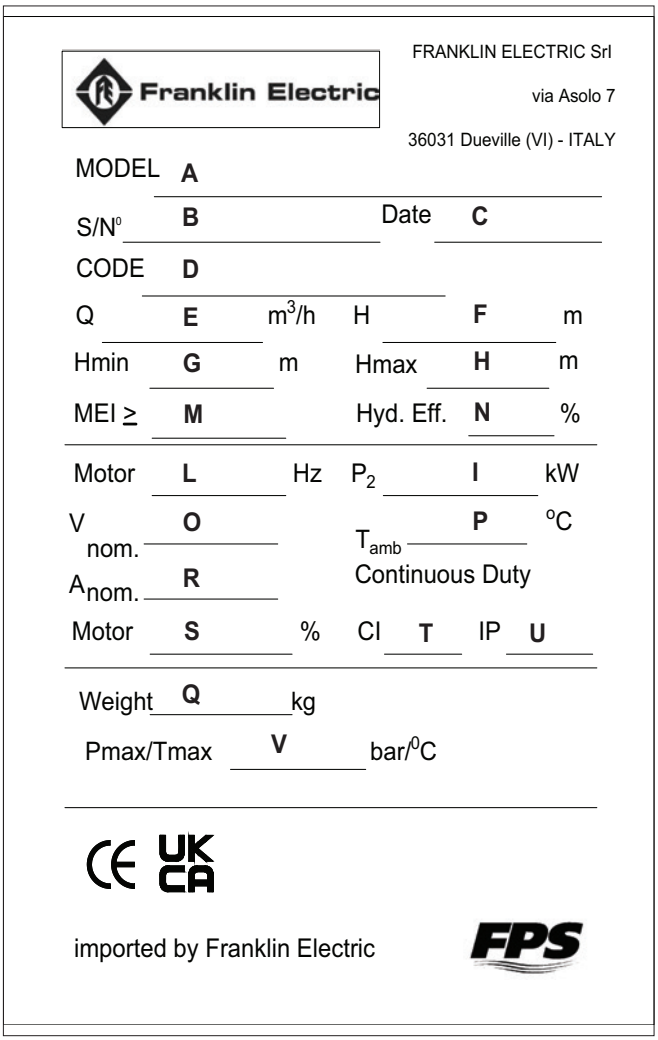

Ref. Nr.	Beschreibung
A	Modell
B	Seriennr.
C	Produktionsjahr
D	Produktcode
E	Fördermenge Betrieb
F	Förderhöhe Betrieb
G	Minimum Förderhöhe
H	Maximale Förderhöhe
I	Maximale mechanische Leistungsaufnahme der Pumpe
L	Motorfrequenz
M	Mindest-Wirkungsgrad-Index (MEI)
N	Maximale Pumpeneffizienz
O	Nennspannung
P	Umgebungstemperatur
Q	Gewicht Elektropumpe [kg]
R	Nennstrom
S	Motoreffizienzklasse
T	Isolation- und Temperaturklasse
U	IP Motorschutzklasse
V	Maximaler Betriebsdruck / Maximale Temperatur der gepumpten Flüssigkeit

Ersatzteile und Materialien

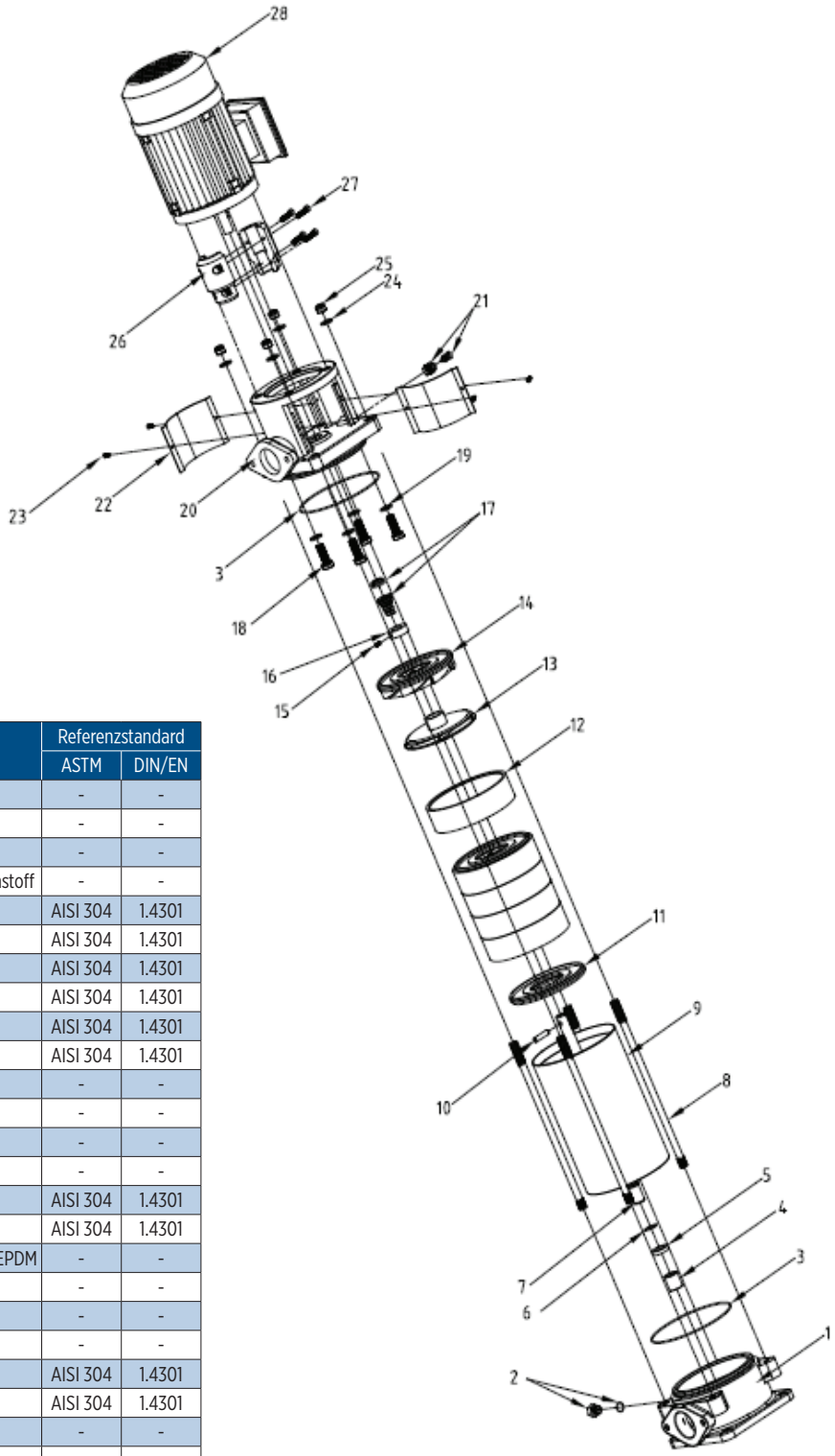

Ref. Nr.	Teilebeschreibung	Material	Referenzstandard	
			ASTM	DIN/EN
1	**Grundplatte unten - Pumpe**	GG22-GG25	-	-
2	**Verschlussschraube- unten**	Messing	-	-
3	**O-Ring x 2**	NBR	-	-
4	**Zwischenbuchse**	Gesinterter Kohlenstoff	-	-
5	**Schaft Sicherungsring**	Edelstahl	AISI 304	1.4301
6	**Sicherungsring**	Edelstahl	AISI 304	1.4301
7	**Welle**	Edelstahl	AISI 304	1.4301
8	**Zugstangen**	Edelstahl	AISI 304	1.4301
9	**Pumpengehäuse**	Edelstahl	AISI 304	1.4301
10	**Bolzen - Pumpenwelle**	Edelstahl	AISI 304	1.4301
11	**Scheibe - unten**	Noryl	-	-
12	**Stufengehäuse**	Noryl	-	-
13	**Laufrad**	Noryl	-	-
14	**Leitrad**	Noryl	-	-
15	**M4 Schrauben**	Edelstahl	AISI 304	1.4301
16	**Arretierung - Welle**	Edelstahl	AISI 304	1.4301
17	**Gleitringdichtung**	Graphit/Keramik/EPDM	-	-
18	**M8x15 Schrauben**	Verzinkter Stahl	-	-
19	**M8 U-Scheibe**	Verzinkter Stahl	-	-
20	**Oberes Gehäuse**	GG22-GG25	-	-
21	**Verschussschraube - oben**	Edelstahl	AISI 304	1.4301
22	**Abdeckung der Kupplung**	Edelstahl	AISI 304	1.4301
23	**M4x10 Schrauben**	Verzinkter Stahl	-	-
24	**M8 U-Scheibe**	Verzinkter Stahl	-	-
25	**M8 Teflon Mutter**	Teflon	-	-
26	**Kupplung**	Aluminium	-	-
27	**M5x25 Sechskantschrauben**	Verzinkter Stahl	-	-
28	**Motor**	Omega	-	-

Motoreffizienz

NEUE INTERNATIONALE WIRKUNGSGRADKLASSEN FÜR MOTOREN – IE CODE

Die Norm IEC 60034-30:2008 definiert weltweit die Wirkungsgradklassen von Motoren.

IE1 = Standard-Wirkungsgrad (vergleichbar mit EFF2)

IE2 = Hoher Wirkungsgrad (vergleichbar mit EFF1)

IE3 = Premium Wirkungsgrad

Die IEC 60034-30 Norm definiert nur die Anforderungen der Effizienzklassen und hat das Ziel, eine internationale Übereinstimmung zu schaffen.

Es wird nicht definiert, welche Motoren mit welcher Effizienzstufe geliefert werden müssen. Dies wird der entsprechenden regionalen Gesetzgebung überlassen.

Pn	IE2 Code Standardwirkungsgrad			IE3 Code Standardwirkungsgrad		
	2-polig	4-polig	6-polig	2-polig	4-polig	6-polig
0,37	69,5	72,7	67,6	73,8	77,3	73,5
0,55	74,1	77,1	73,1	77,8	80,8	77,2
0,75	-	-	-	80,7	82,5	78,9
1,1	-	-	-	82,7	84,1	81
1,5	-	-	-	84,2	85,3	82,5
2,2	-	-	-	85,9	86,7	84,3
3	-	-	-	87,1	87,7	85,6
4	-	-	-	88,1	88,6	86,8
5,5	-	-	-	89,2	89,6	88
7,5	-	-	-	90,1	90,4	89,1
11	-	-	-	91,2	91,4	90,3
15	-	-	-	91,9	92,1	91,2
18,5	-	-	-	92,4	92,6	91,7
22	-	-	-	92,7	93	92,2
30	-	-	-	93,3	93,6	92,9
37	-	-	-	93,7	93,9	93,3
45	-	-	-	94	94,2	93,7

Effizienzwerte nach IEC 60034-30:2008
Standardberechnung der Effizienz: IEC 60034-2-1;2007

Motorspezifikation

Effizienzklasse	Motor Servicefaktor (SF): 1,15													
	Leistung		IEC Norm	Aufbau	I_N [A] 230 V	I_N [A] Y 400 V	I_N [A] Δ 400 V	I_N [A] Y 690 V	[min^{-1}]	η %η %	cos ϕ	IA/IN	MA/MN	Gewicht [kg]
	[kW]	[HP]												
IE3	0,75	1	80	B14	3,13	1,8			2875	80,7	0,75	4,7	2,5	9
	1,1	1,5	80	B14	4,95	2,86			2865	82,7	0,77	4,8	2,4	10
	1,5	2	80	B14	6,78	3,91			2875	84,2	0,81	5,6	2,3	13
	2,2	3	90	B14	7,89	4,54			2885	85,9	0,82	5,8	2,4	16
	3	4	90	B14	10,7	6,18			2900	87,1	0,86	7	2,6	22
	4	5,5	100	B14			7,97	4,57	2905	88,1	0,87	7,3	2,6	26
	5,5	7,5	100	B14			9,9	5,74	2915	89,2	0,84	6,2	2,6	40
	7,5	10	100	B14			14	8,14	2915	90,1	0,86	6,4	2,6	46
	11	15	132	B14			19,8	11,5	2940	91,2	0,87	6,4	2,4	75

Leistungskennlinien und Technische Daten

ErP Verordnung

Informationen zur Energieeffizienz der Pumpe, gemäß Reg. 547/2012 CE:

Mindest-Wirkungsgrad-Index: MEI ≥ 0.7;

Der Maßstab für die effizientesten Wasserpumpen ist MEI ≥ 0,70;

Baujahr: siehe Typenschild oder Kennzeichnung in der Betriebsanleitung;

Name oder Markenzeichen des Herstellers, Handelsregisternummer und Herstellungsort: siehe Typenschild oder das Kennzeichen in der Betriebsanleitung;

1) Identifikation des Produkttyps und der Baugröße: siehe Typenschild oder das Kennzeichen in der Betriebsanleitung;

2) Wirkungsgrad der Pumpenhydraulik mit getrimmtem Laufrad: siehe Typenschild oder Kennzeichen in der Betriebsanleitung;

3) Pumpenkennlinien für die Pumpe, einschließlich Wirkungsgradkennlinien: siehe technisches Datenblatt (franklinwater.eu/products/de/produkte);

4) Der Wirkungsgrad einer Pumpe mit getrimmtem Laufrad ist in der Regel niedriger als der einer Pumpe mit dem vollen Laufraddurchmesser. Durch das Trimmen des Laufrads wird die Pumpe an einen festen Betriebspunkt angepasst, was zu einem geringeren Energieverbrauch führt. Der Mindesteffizienzindex (MEI) basiert auf dem vollen Laufraddurchmesser;

5) Der Betrieb dieser Wasserpumpe mit variablen Betriebspunkten kann effizienter und wirtschaftlicher sein, wenn er z. B. durch die Verwendung eines Frequenzumrichters gesteuert wird, der die Pumpenleistung an das System anpasst;

6) Informationen, die für die Demontage, das Recycling oder die Entsorgung am Ende der Lebensdauer relevant sind: siehe Betriebsanleitung;

7) ---;

8) ---;

9) ---;

10) Informationen zur Referenz-Effizienz finden Sie unter http://europump.net/uploads/Fingerprints.pdf;

11) Leistungsvergleich Wirkungsgradgrafik für MEI = 0,7 und für MEI = 0,4 erhältlich unter: http://europump.net/uploads/Fingerprints.pdf;

Informationen zur Energieeffizienz des Motors, gemäß Reg. 2019/1781 CE und Modifikationen:

1) Nennwirkungsgrad (η) bei 100%, 75 % und 50 % Nennlast und Spannung (UN): siehe Motortypenschild oder Katalog (franklinwater.eu/products/de/produkte);

2) Wirkungsgrad: siehe Motortypenschild oder Katalog;

3) das Baujahr: siehe Motortypenschild;

4) Name oder Fabrikat des Herstellers, Handelsregisternummer und Fertigungsort: siehe Typenschild des Motors;

5) die Modellnummer des Produkts: siehe Motortypenschild oder den Katalog (franklinwater.eu/products/de/produkte)

6) Anzahl der Pole des Motors: siehe Motortypenschild oder Katalog (franklinwater.eu/products/de/produkte);

7) die Nenn-Leistung(en) bzw. der Bereich der Nenn-Leistung (kW): siehe Motor-Typenschild oder den Katalog (franklinwater.eu/products/de/produkte);

8) die Nenneingangsfrequenz(en) des Motors (Hz): siehe Typenschild des Motors oder den Katalog (franklinwater.eu/products/de/produkte);

9) die Nennspannung(en) bzw. der Bereich der Nennspannung (V): siehe Motortypenschild oder Katalog (franklinwater.eu/products/de/produkte);

10) die Nenndrehzahl(en) oder der Bereich der Nenndrehzahl (U/min): siehe Motortypenschild oder den Katalog (franklinwater.eu/products/de/produkte);

11) Informationen, die für die Demontage, das Recycling oder Entsorgung die am Ende der Nutzungsdauer relevant sind: siehe die Betriebsanleitung des Motors;

12) Angaben über die zulässigen Betriebsbedingungen, für die der Motor speziell ausgelegt ist (franklinwater.eu/products/de/produkte):

a. Höhenlage über NN: 0-1000 m;
b. Umgebungslufttemperaturen, auch bei Motoren mit Luftkühlung: max. 40 °C;
c. ---;
d. maximale Einsatztemperatur: max. 60 °C;
e. ---.

Leistungsauswahl

In diesem Abschnitt wird beschrieben, wie Sie das für Ihre Bedürfnisse ideale Pumpenmodell ermitteln können.

Dafür erforderlichen Informationen:

- Der benötigte Durchfluss
- Eingangs- und Ausgangsdruck
- Die Flüssigkeitseigenschaften (Dichte, Viskosität, Temperatur, chemische Aggressivität und Vorhandensein von abrasiven Partikeln
- Die Anschlussart

Prüfen Sie, ob die gewählte Pumpenverrohrung dem maximal erforderlichen Betriebsdruck standhält (Pumpen-Nenndruck PN ≥ Anwendungs-Nenndruck).

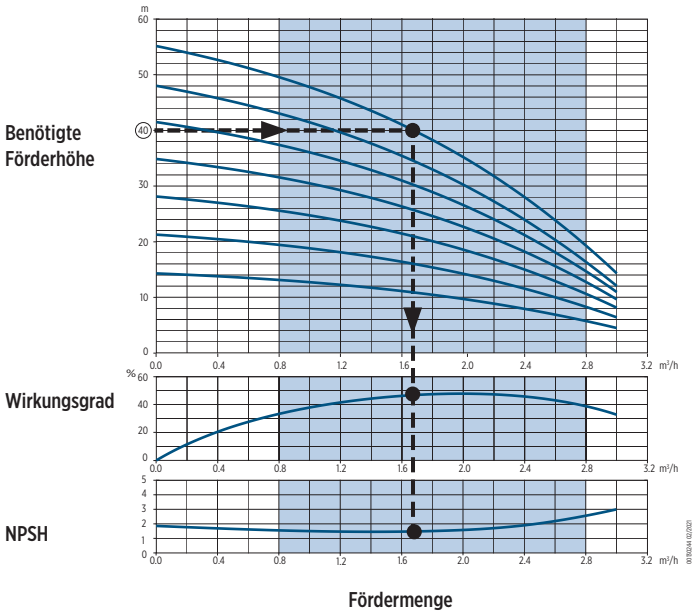

Aus der Differenz zwischen dem erforderlichen Ausgangsdruck und dem Eingangsdruck lässt sich die Förderhöhe bestimmen, die die Pumpe ans Medium abgeben muss. Der Betriebspunkt wird über die Werte von Förderstrom und Förderhöhe bestimmt.

Für die beste Auswahl der mehrstufigen Pumpe gehen Sie folgendermaßen vor:

Wählen Sie die Pumpenfamilie entsprechend des geforderten Durchflusses aus (so nah wie möglich am Punkt mit dem besten Wirkungsgrad).

1) Wählen Sie die Anzahl der Stufen, die der gewünschten Förderhöhe am nächsten kommt.

2) Ziehen Sie eine vertikale Linie vom Betriebspunkt, um die aufgenommene Leistung, den Wirkungsgrad und den erforderlichen NPSH-Wert zu bestimmen.

Wenn sich die Viskosität der Flüssigkeit bei Umgebungstemperatur deutlich von sauberem Wasser unterscheidet, ist es notwendig, die Auswahlparameter zu ändern (wenden Sie sich an den Hersteller). Ist die Dichte oder Viskosität höher als die von Wasser, muss eine höhere Leistungsaufnahme in Betracht gezogen werden (wenden Sie sich an den Hersteller).

NPSH prüfen:

Der verfügbare Pumpeneingangs-NPSH-Wert muss mit dem erforderlichen Wert der Pumpe verglichen werden, um Leistungsverluste und Verschleiß der Pumpe zu vermeiden.

Die max. Förderhöhe der Pumpe vom Flüssigkeitsspiegel (H) kann mit der folgenden Formel berechnet werden:

H = pb x 10.2 – NPSH – Hf – Hv – Hs

Siehe:

pb: Absoluter barometrischer Druck oder absoluter Druck der Flüssigkeit auf der Saugseite [bar].

NPSH: Ansaughöhe bei maximalem Arbeitsdurchsatz [m]

Hf: Druckabfall in der Saugleitung bei max. Durchsatz [m]

Hv: Dampfdruck [m] in Abhängigkeit von der Temperatur der Flüssigkeit [m]

Hs: Sicherheitsreserve [m] (Minimum 0,5)

Wenn der berechnete Wert kleiner als “0” ist, muss die Pumpe um den Wert von H unterhalb des Flüssigkeitsspiegels positioniert werden.

Auswahl der Ausführungsmaterialien:

Die Gleitringdichtung und die Elastomere müssen entsprechend ihrer chemischen Verträglichkeit mit der gepumpten Flüssigkeit, und Vorhandensein von abrasiven Partikeln ausgewählt werden

Ebenso müssen die Pumpenwerkstoffe (Metalllegierung) nach der Aggressivität der Flüssigkeit ausgewählt werden. Die Aggressivität der Flüssigkeit erhöht sich in der Regel mit dem Säure- oder Laugenhaltigkeit, der Konzentration der gelösten Chloride und Salze, sowie der Fördertemperatur.

Verwenden Sie die Tabelle “Werkstoffe” (Seite 18/19) für die richtige Auswahl.

4NCV

HYDRAULISCHE LEISTUNG 50 HZ

Pumpenmodell	Nennleistung		Q = Fördermenge											
			l/min 0	16,7	25	33	41,7	50	58,3	66,7	75	83,3	91,7	100
			m^3/h 0	1	1,5	2	2,5	3	3,5	4	4,5	5	5,5	6
			US gpm 0	4,4	6,6	9	11	13	15,4	17,6	19,8	22	24,2	26
	[kW]	[HP]	H = Gesamtförderhöhe [m]											
4NCV04-PS-T52B007-BVE	0,75	1	46,92	**46**	**45**	**44**	**42**	**39**	**36**	**32**	**29**	**25**	**21**	13
4NCV06-PS-T52B011-BVE	1,1	1,5	69,5	**68**	**66**	**64**	**62**	**59**	**54**	**48,5**	**42,5**	**36,5**	**30**	20
4NCV07-PS-T52B011-BVE	1,1	1,5	79	**77,5**	**75**	**73**	**70**	**67**	**61**	**56**	**49**	**42**	**33**	26
4NCV08-PS-T52B015-BVE	1,5	2	92,5	**90**	**86**	**83**	**80**	**78**	**74**	**68**	**59**	**50**	**40**	31
4NCV09-PS-T52B015-BVE	1,5	2	130,02	**101**	**98**	**95**	**92**	**87**	**81**	**73**	**65**	**55**	**44**	32

Einsatzbereich

TECHNISCHE DATEN

Pumpenmodell	Nennleistung		Eingangsstrom [A]	Einlass	Auslass	Abmessungen [mm]										Gewicht [kg]
	[KW]	[HP]	400 V			A	B	C	D	E	H	H1	H2	F	G	
4NCV04-PS-T52B007-BVE	0,75	1	1,94	1 1/4"	1 1/4"	137	112	137	112	10	37	223	543	200	160	20
4NCV06-PS-T52B011-BVE	1,1	1,5	5									271	591			18
4NCV07-PS-T52B011-BVE	1,1	1,5	3									295	615			19
4NCV08-PS-T52B015-BVE	1,5	2	3,8									319	639			21
4NCV09-PS-T52B015-BVE	1,5	2	4									343	663			22

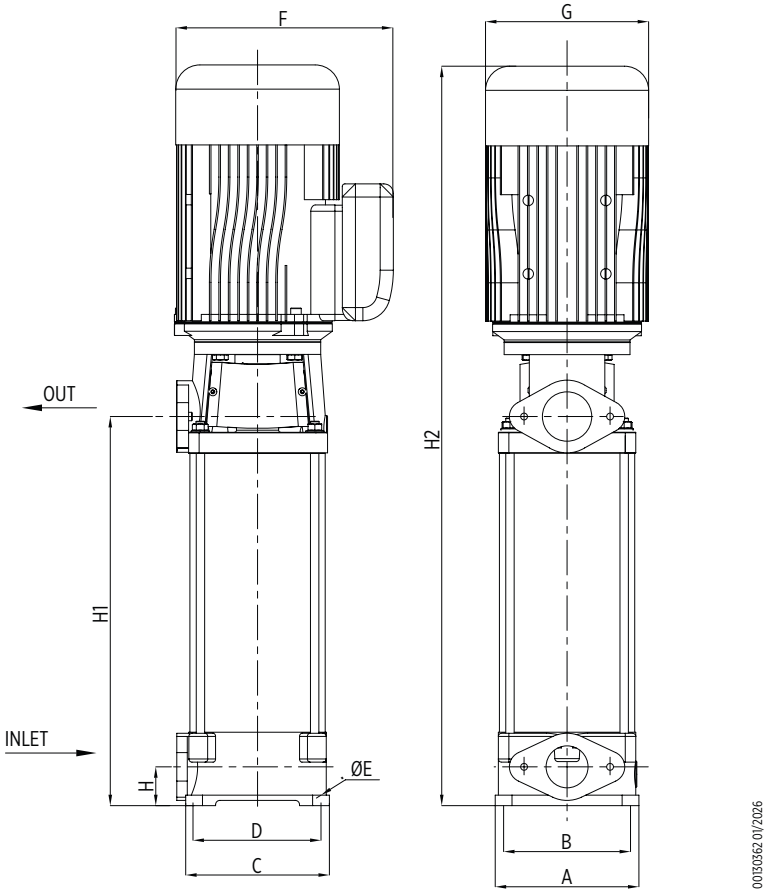

4NCV – Leistungsdaten bei 50 Hz

MEI ≥ 0,40

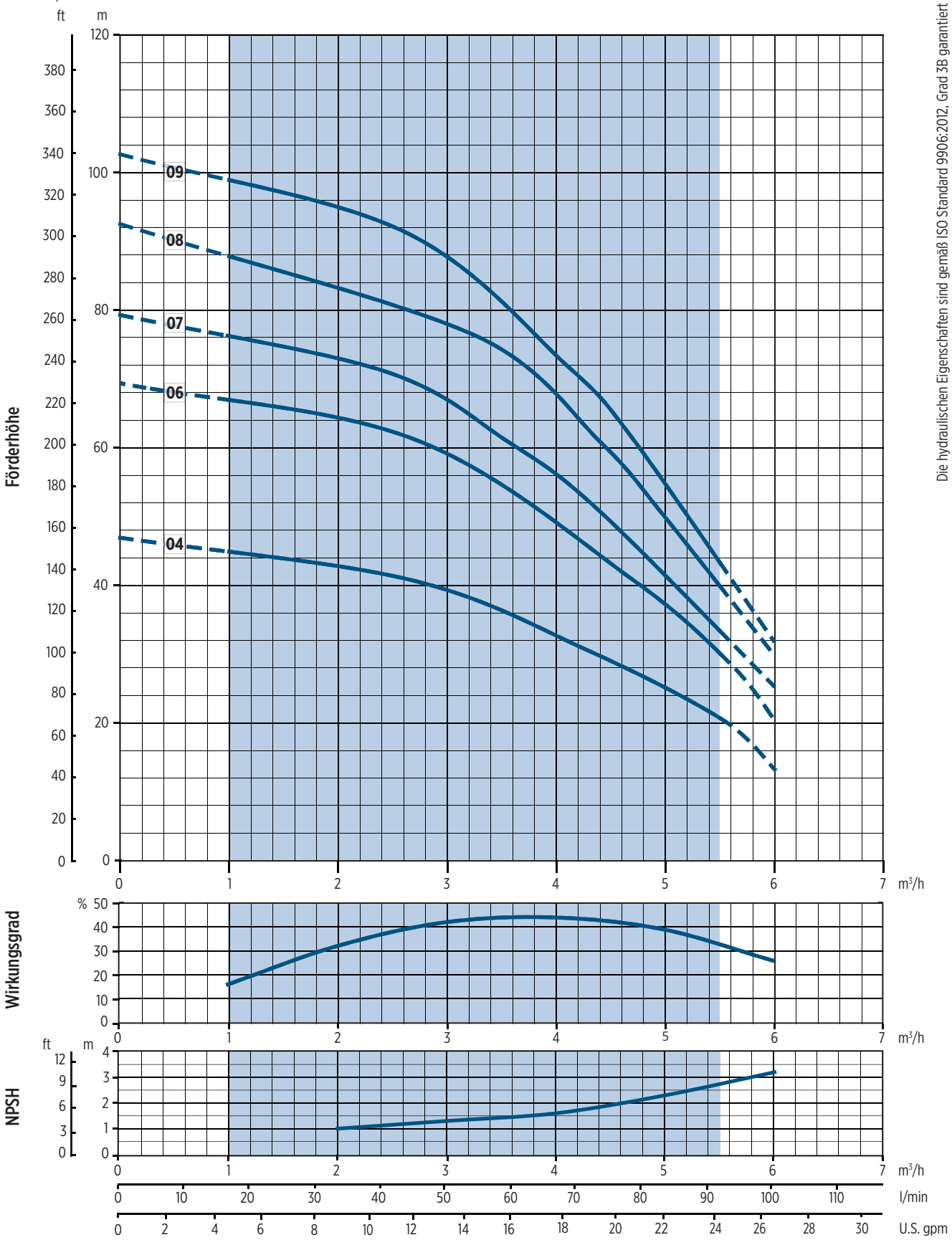

Die hydraulischen Eigenschaften sind gemäß ISO Standard 9906:2012, Grad 3B garantiert

00120316 04/2026

7NCV

HYDRAULISCHE LEISTUNG 50 HZ

Pumpenmodell	Nennleistung		Q = Fördermenge												
			l/min 0	16,7	33	50	58,3	66,7	75	83,3	91,7	100	108,3	116,7	125
			m^3/h 0	1	2	3	3,5	4	4,5	5	5,5	6	6,5	7	7,5
			US gpm 0	4,4	9	13	15,4	17,6	19,8	22	24,2	26	28,6	30,8	33
	[kW]	[HP]	H = Gesamtförderhöhe [m]												
7NCV06-PS-T52B011-BVE	1,1	1,5	69,36	**67**	**64**	**60**	**56**	**52**	**48**	**42**	**38**	**33**	**26**	**18**	9
7NCV07-PS-T52B015-BVE	1,5	2	82,11	**79,5**	**75**	**71**	**68**	**64**	**59**	**53**	**48**	**41**	**36**	**26**	14
7NCV08-PS-T52B022-BVE	2,2	3	92,82	**90**	**84**	**80**	**77**	**74**	**69**	**62**	**55**	**47**	**39**	**30**	16
7NCV09-PS-T52B030-BVE	3	4	107,1	**105**	**101**	**96**	**92**	**86**	**80**	**75**	**68**	**60**	**50**	**39,5**	28
7NCV10-PS-T52B030-BVE	3	4	120,5	**117**	**111**	**105**	**101**	**96**	**89**	**82**	**74**	**66**	**56**	**44**	31

Einsatzbereich

TECHNISCHE DATEN

Pumpenmodell	Nennleistung		Eingangsstrom [A]	Einlass	Auslass	Abmessungen [mm]										Gewicht [kg]
	[KW]	[HP]	400 V			A	B	C	D	E	H	H1	H2	F	G	
7NCV06-PS-T52B011-BVE	1,1	1,5	3,1	1 ¼"	1 1/4"	137	112	137	112	10	37	271	591	200	160	18
7NCV07-PS-T52B015-BVE	1,5	2	3,9									295	615			20
7NCV08-PS-T52B022-BVE	2,2	3	4,7									319	684	220	180	24
7NCV09-PS-T52B030-BVE	3	4	5,48									343	718			27
7NCV10-PS-T52B030-BVE	3	4	5,9									367	742			29

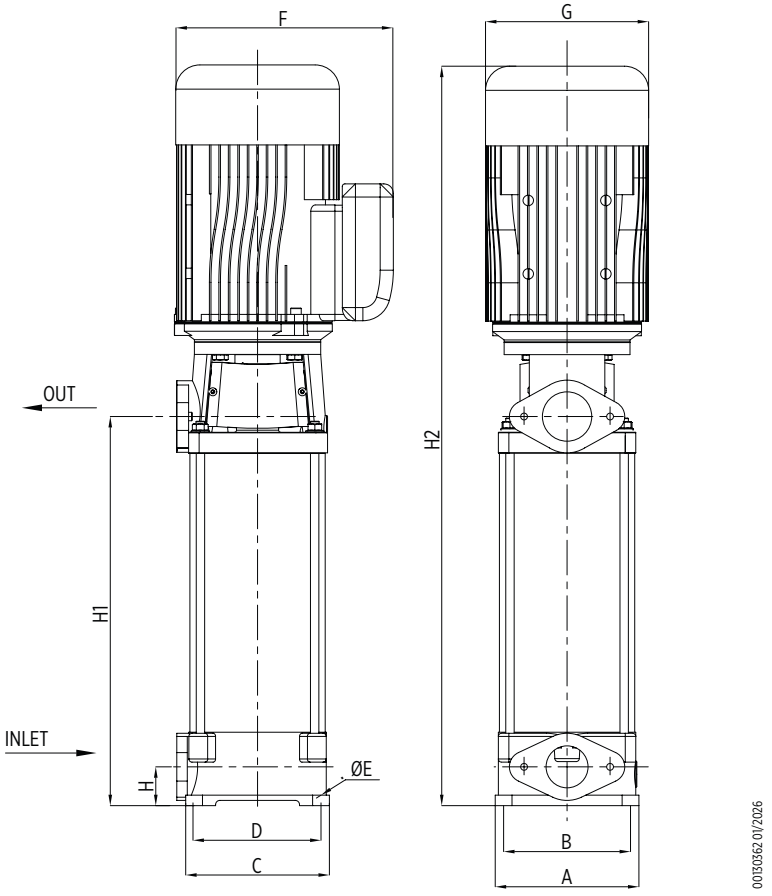

7NCV – Leistungsdaten bei 50 Hz

MEI ≥ 0,40

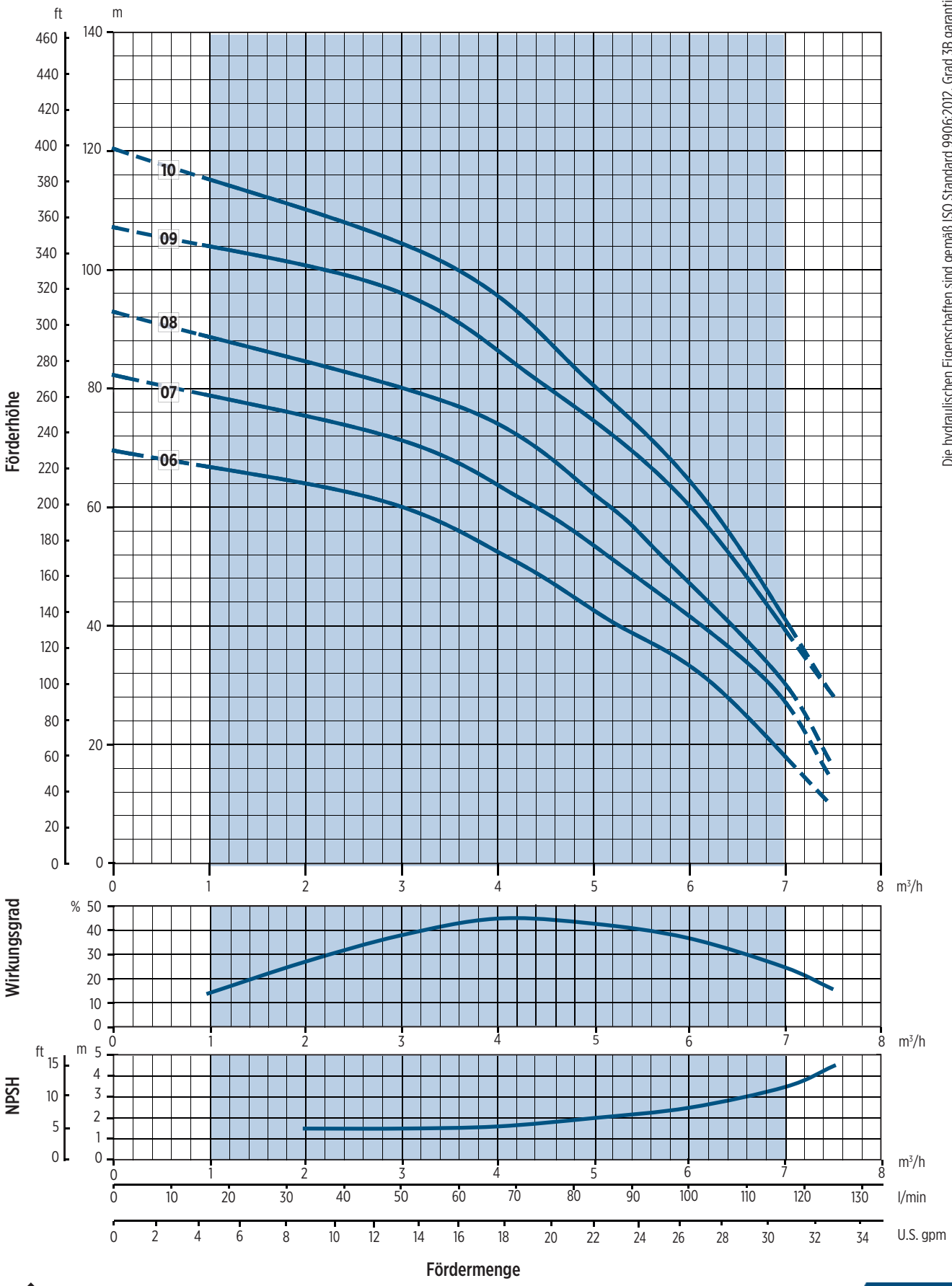

Die hydraulischen Eigenschaften sind gemäß ISO Standard 9906:2012, Grad 3B garantiert

10NCV

HYDRAULISCHE LEISTUNG 50 HZ

Pumpenmodell	Nennleistung		Q = Fördermenge														
			l/min 0	33	50	66,7	83,3	100	116,7	133	150	167	183	200	217	233,3	250
			m^3/h 0	2	3	4	5	6	7	8	9	10	11	12	13	14	15
			US gpm 0	9	13	17,6	22	26	30,8	35	40	44	48	53	57	61,6	66
	[kW]	[HP]	H = Gesamtförderhöhe [m]														
10NCV05-PS-T52B022-BVE	2,2	3	79,5	**75**	**72**	**70**	**67**	**64**	**61**	**58**	**54**	**50**	**44**	**38**	**31**	**22**	12
10NCV07X-PS-T52B022-BVE	2,2	3	98,94	**94**	**91**	**88**	**85**	**81**	**76**	**72**	**66**	**59**	**51**	**42**	**34**	**24,5**	15
10NCV07-PS-T52B030-BVE	3	4	112,2	**106**	**103**	**100**	**97**	**94**	**89**	**84**	**78**	**72**	**64**	**55**	**47**	**37**	23
10NCV09-PS-T52B040-BVE	4	5,5	142,8	**136**	**132**	**128**	**125**	**121**	**115**	**110**	**104**	**96**	**85**	**73**	**61**	**48**	33
10NCV10-PS-T52B040-BVE	4	5,5	153	**146**	**142**	**138**	**135**	**130**	**125**	**120**	**114**	**106**	**96**	**85**	**72**	**59,5**	45
10NCV12-PS-T52C055-BVE	5,5	7,5	184,62	**177**	**172**	**168**	**164**	**159**	**154**	**147**	**139**	**130**	**120**	**105**	**90**	**77**	61

Einsatzbereich

TECHNISCHE DATEN

Pumpenmodell	Nennleistung		Eingangsstrom [A]	Einlass	Auslass	Abmessungen [mm]										Gewicht [kg]
	[KW]	[HP]	400 V			A	B	C	D	E	H	H1	H2	F	G	
10NCV05-PS-T52B022-BVE	2,2	3	5,15	1 1/2"	1 1/4"	153	122	153	122	12	38	322	696	220	180	22
10NCV07X-PS-T52B022-BVE	2,2	3	5,98									398	772			23
10NCV07-PS-T52B030-BVE	3	4	6,89									398	772			32
10NCV09-PS-T52B040-BVE	4	5,5	8,4									482	883	230	200	39
10NCV10-PS-T52B040-BVE	4	5,5	9,58									520	920			40
10NCV12-PS-T52C055-BVE	5,5	7,5	11,8									596	1020	260	220	46

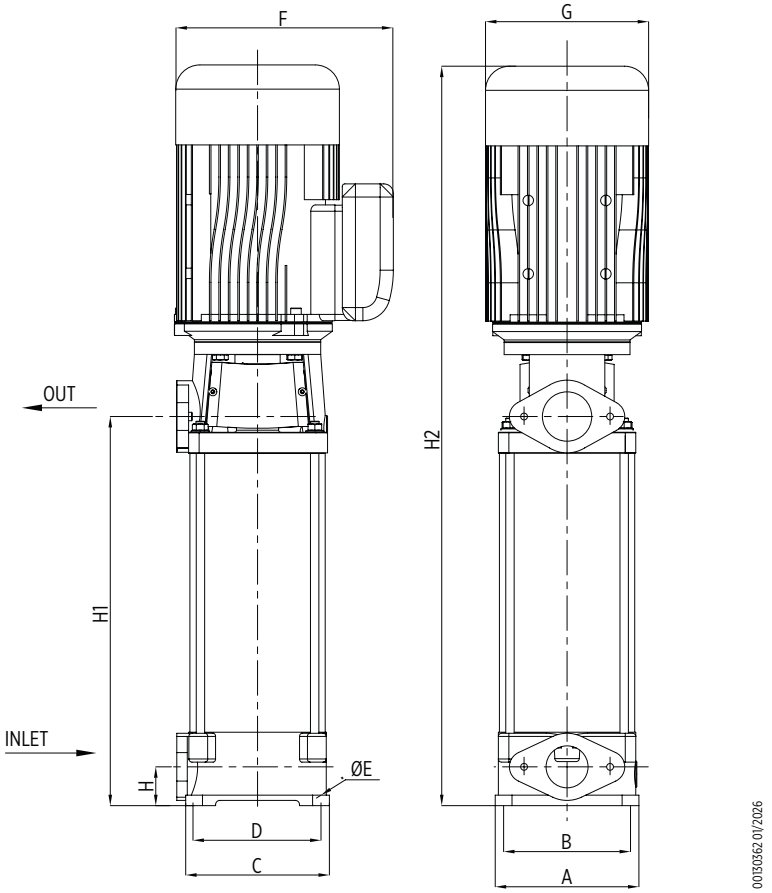

10NCV – Leistungsdaten bei 50 Hz

MEI ≥ 0,40

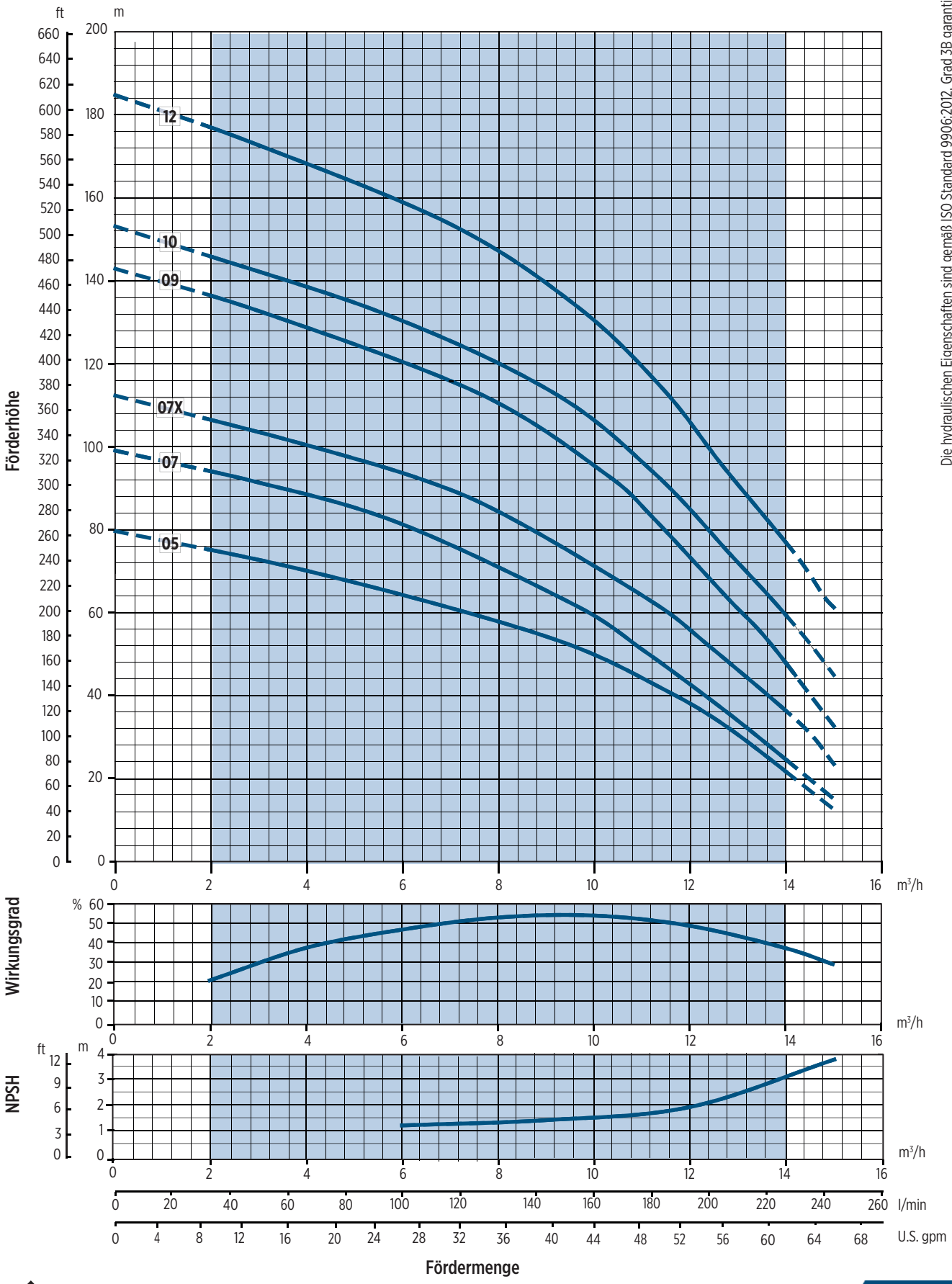

Die hydraulischen Eigenschaften sind gemäß ISO Standard 9906:2012, Grad 3B garantiert

15NCV

HYDRAULISCHE LEISTUNG 50 HZ

Pumpenmodell	Nennleistung		Q = Fördermenge													
			l/min 0	41,7	66,7	100	133	150	167	183	200	217	233,3	250	267	283	300
			m^3/h 0	2,5	4	6	8	9	10	11	12	13	14	15	16	17	18
			US gpm 0	11	17,6	26	35	40	44	48	53	57	61,6	66	70	75	79
	[kW]	[HP]	H = Gesamtförderhöhe [m]														
15NCV04-PS-T52B022-BVE	2,2	3	61,2	**60**	**57**	**57**	**54**	**52**	**51**	**48**	**45**	**41**	**37**	**33**	**29**	**21**	10
15NCV05-PS-T52B030-BVE	3	4	76,5	**75**	**73**	**70**	**67**	**65**	**62**	**59**	**56**	**52**	**47**	**42**	**36**	**26**	14
15NCV06-PS-T52B040-BVE	4	5,5	92,82	**91**	**88**	**87**	**82**	**80**	**77**	**73**	**68**	**63**	**56**	**50**	**43**	**36**	20
15NCV07-PS-T52B040-BVE	4	5,5	107,1	**106**	**101**	**98**	**95**	**93**	**90**	**84**	**78**	**72**	**65**	**58**	**50**	**42**	23
15NCV08-PS-T52C055-BVE	5,5	7,5	122,5	**121**	**118**	**114**	**111**	**107**	**103**	**98**	**93**	**88**	**81**	**73**	**65**	**56**	45
15NCV09-PS-T52C055-BVE	5,5	7,5	138,72	**138**	**132**	**129**	**126**	**124**	**120**	**114**	**108**	**101**	**93**	**85**	**74**	**625**	51
15NCV12-PS-T52C075-BVE	7,5	10	178,5	**177**	**173**	**168**	**163**	**158**	**152**	**144**	**136**	**126**	**114**	**100**	**86**	**735**	56

Einsatzbereich

TECHNISCHE DATEN

Pumpenmodell	Nennleistung		Eingangsstrom [A]	Einlass	Auslass	Abmessungen [mm]										Gewicht [kg]
	[KW]	[HP]	400 V			A	B	C	D	E	H	H1	H2	F	G	
15NCV04-PS-T52B022-BVE	2,2	3	5,35	1 1/2"	1 1/2"	153	122	153	122	12	38	285	658	220	180	21
15NCV05-PS-T52B030-BVE	3	4	6,4									322	696			31
15NCV06-PS-T52B040-BVE	4	5,5	7,6									367	777	230	200	36
15NCV07-PS-T52B040-BVE	4	5,5	8,5									402	815			37
15NCV08-PS-T52C055-BVE	5,5	7,5	10,3									443	873	260	220	43
15NCV09-PS-T52C055-BVE	5,5	7,5	11,2									482	910			44
15NCV12-PS-T52C075-BVE	7,5	10	14									596	1020			54

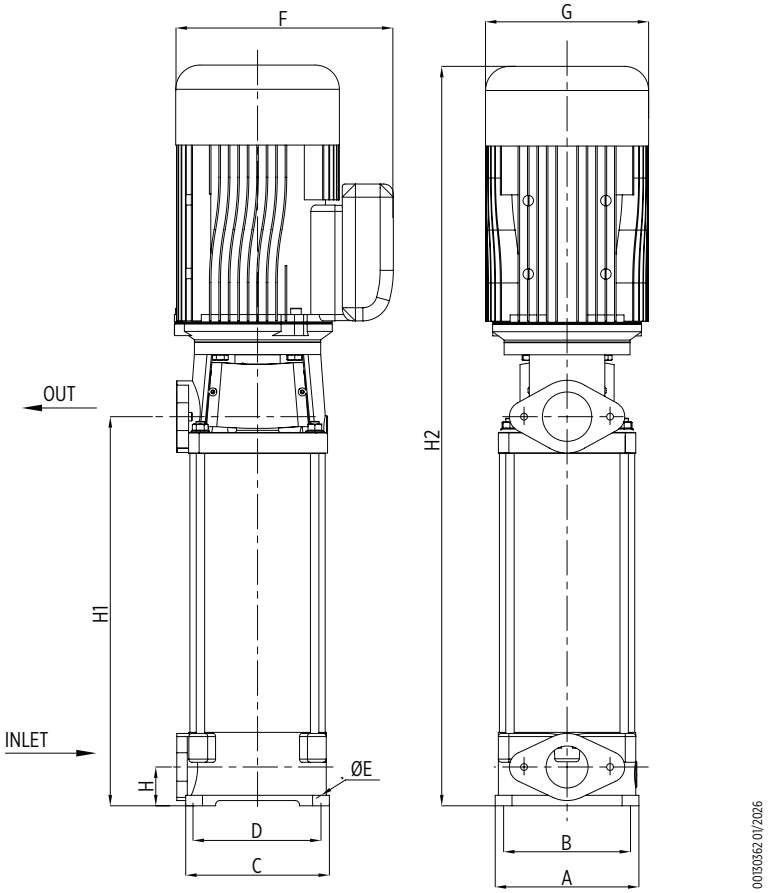

Franklin Electric

15NCV - Leistungsdaten bei 50 Hz

MEI ≥ 0,40

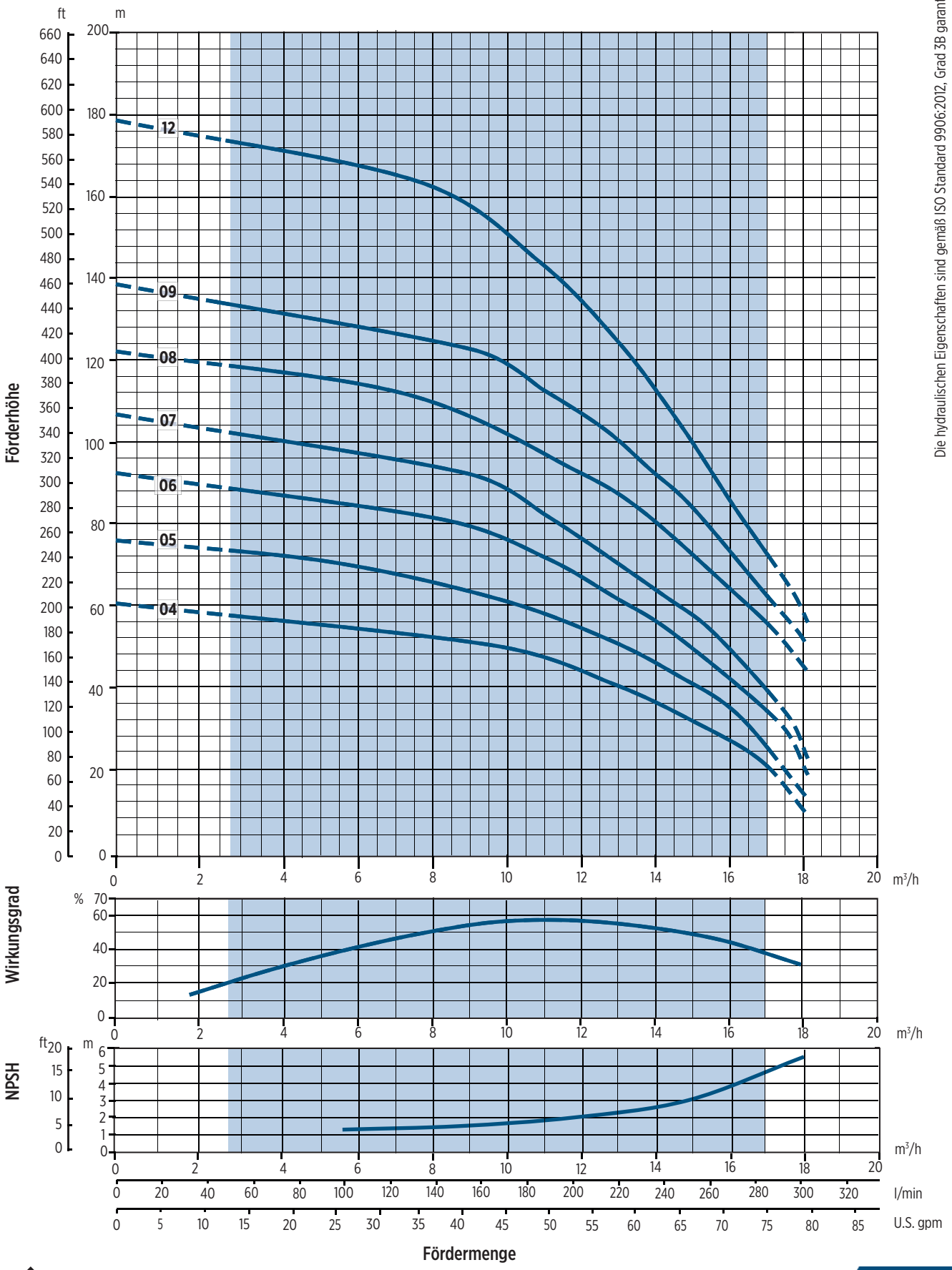

Die hydraulischen Eigenschaften sind gemäß ISO Standard 9906:2012, Grad 3B garantiert

Hydraulik Anschluss

Pumpenmodell	Abmessungen [mm]									
	Einlass					Auslass				
	N	O	K	L	M	N	O	K	L	M
4NCV	40	64	82	110	M8	40	64	86	110	M8
7NCV										
10NCV	42	68	88			42	68	88	117	
15NCV										

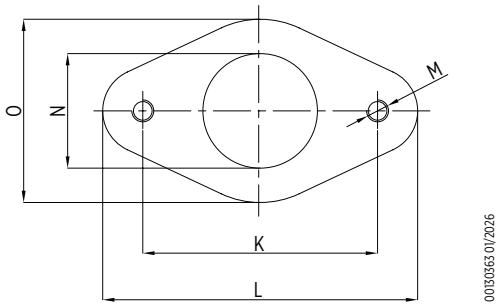

KATALOGREVISION ÄNDERUNGSNOTIZEN

Rev. Nr.	Änderungen	Seite
01	Beschreibung „Technische Daten“ – aktualisiert	3
	Tabelle „Motorspezifikationen“ – aktualisiert	8
	Tabellen „Technische Daten“ – Spalte „Stromaufnahme [A] 400 V“ hinzugefügt	12, 14, 16, 18
	Diagramme „Leistungskurven“ – Diagramme für NPSH und Wirkungsgrad hinzugefügt, Diagramm für Leistung P_2 entfernt	13, 15, 17, 19



franklinwater.eu

Franklin Electric Europa GmbH
Rudolf-Diesel-Str. 20 - 54516 Wittlich
DEUTSCHLAND
Telefon: +49 (0) 6571 - 105-0
Fax: +49 (0) 6571 - 105-510
Email: info@franklin-electric.de

Franklin Electric S.r.l.
Via Asolo, 7 - 36031 Dueville (Vicenza)
ITALIEN
Telefon: +39 0444 361114
Fax: +39 0444 365247
Email: sales.it@fele.com

10000026488 DE REV.01_04-2026

Einzelunternehmen, das der Kontrolle und Koordinierung von Franklin Electric Co., Inc. unterliegt.
Franklin Electric behält sich das Recht vor, die Spezifikationen ohne vorherige Ankündigung zu ändern.